MOX Systems - технічна документація

assembly-manual-mps-f-en.pdf

Технічний переклад: зверніться до оригінальних креслень і довідкових сторінок щодо розмірів.

Вихідна сторінка 1

Mps-F ПОСІБНИК З МОНТАЖУ

1 Виберіть правильний профіль відповідно до товщини плитки.

2 Застосуйте з’єднання та відповідно розмістіть анкери профілів.

3 Притисніть профіль, поки він не закріпиться на стику.

4 Нанесіть шви на місця, де буде укладатися кераміка.

5 Покладіть плитки на профіль, переконавшись, що їхні краї підходять до профілю та знаходяться врівень.

6 Відріжте профілі під кутом 45 градусів для зовнішніх кутів.

7 Вирівняйте профілі по зовнішніх кутах і втисніть їх у стик.

8 Покладіть плитки на профіль, переконавшись, що їхні краї підходять до профілю та знаходяться врівень.

9 Відріжте профілі 45 градусів для зовнішніх кутів.

10 Вирівняйте профілі по внутрішніх кутах і втисніть їх у стик.

11 Покладіть плитки на профіль, переконавшись, що їхні краї підходять до профілю та знаходяться врівень.

Сторінка 1/1

Оригінальні креслення та довідкові сторінки

MPS-F ASSEMBLY GUIDE

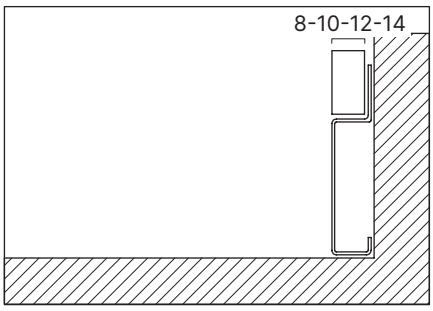

1 Pick the correct profile according to the tile thickness.

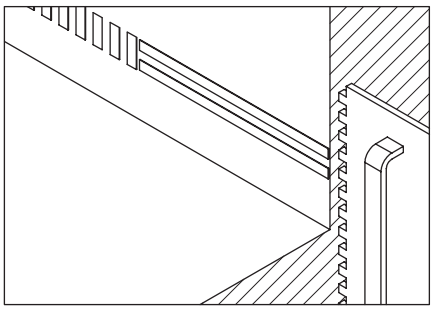

2 Apply joint and place the profiles anchor accordingly.

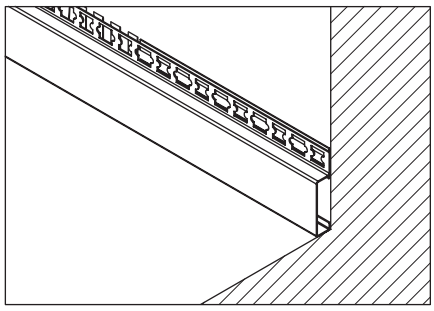

3 Press the profile until it is fixed to the joint.

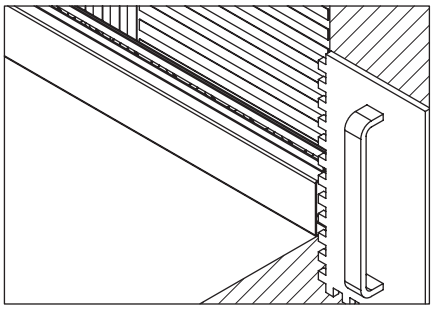

4 Apply joint to the places where the ceramics will be placed.

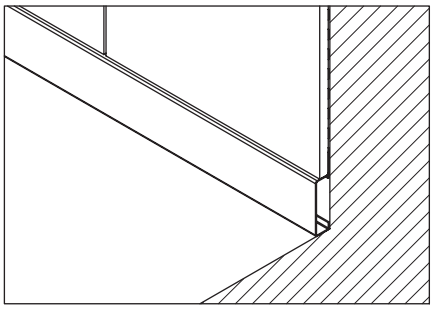

5 Place the tiles on the profile, making sure that their edges fit the profile and are flush.

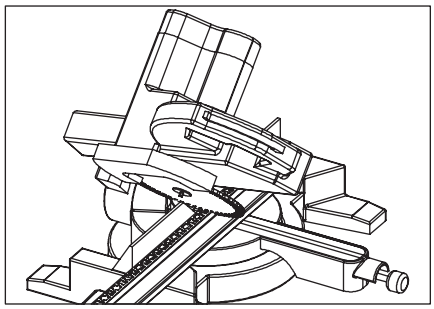

6 Cut profiles 45 degrees for external corners.

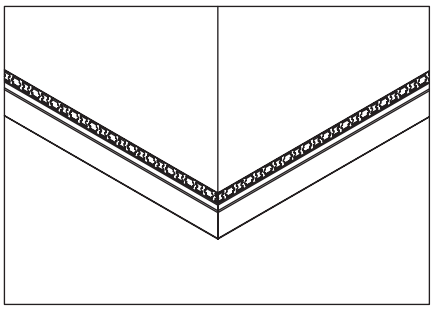

7 Align the profiles at the external corners and press them into the joint.

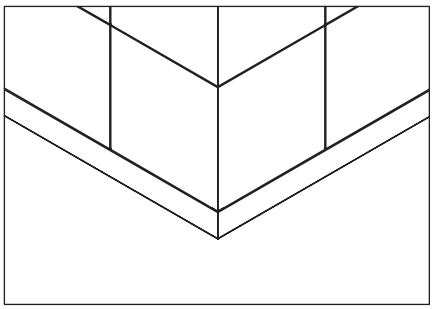

8 Place the tiles on the profile, making sure that their edges fit the profile and are flush.

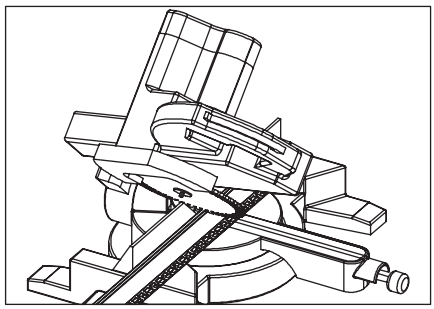

9 Cut profiles 45 degrees for external corners.

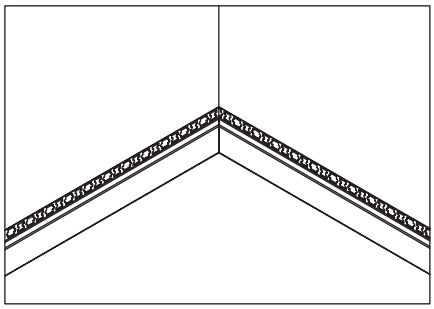

10 Align the profiles at the internal corners and press them into the joint.

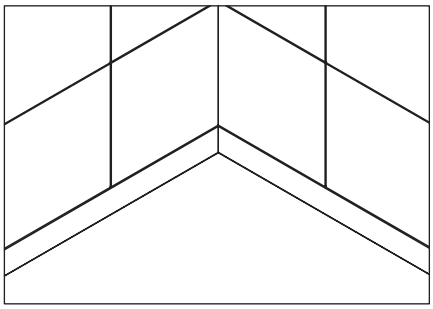

11 Place the tiles on the profile, making sure that their edges fit the profile and are flush.