MOX Systems - технічна документація

assembly-manual-mps-e-en.pdf

Технічний переклад: зверніться до оригінальних креслень і довідкових сторінок щодо розмірів.

Вихідна сторінка 1

Mps-E ПОСІБНИК З МОНТАЖУ

1 Виберіть правильний профіль відповідно до товщини підлоги.

2 Застосуйте з’єднання та відповідно розмістіть анкери профілів.

3 Притисніть профіль, поки він не закріпиться на стику.

4 Нанесіть шви на місця, де буде укладатися підлогове покриття.

5 Покладіть і вирівняйте настил до профілю.

6 Відріжте профілі під кутом 45 градусів для зовнішніх кутів.

Вирівняйте профілі по зовнішніх кутах і втисніть їх у стик.

8 Покладіть і вирівняйте настил до профілю.

9 Відріжте профілі 45 градусів для внутрішніх кутів.

10 Вирівняйте профілі по внутрішніх кутах і втисніть їх у стик.

11 Покладіть і вирівняйте настил до профілю.

Сторінка 1/1

Оригінальні креслення та довідкові сторінки

MPS-E ASSEMBLY GUIDE

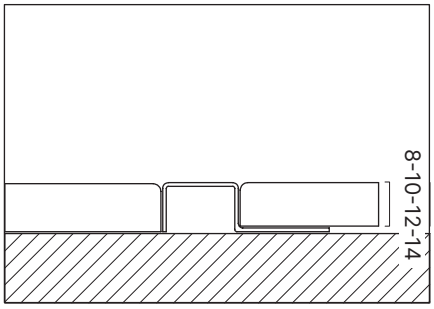

1 Pick the correct profile according to the flooring thickness.

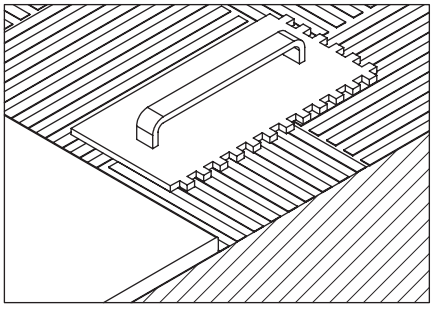

2 Apply joint and place the profiles anchor accordingly.

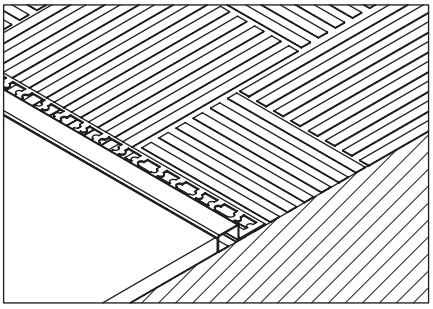

3 Press the profile until it is fixed to the joint.

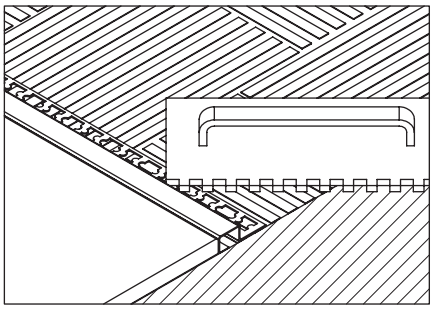

4 Apply joint to the places where the flooring will be placed.

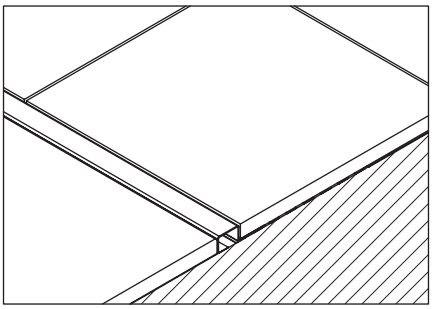

5 Place and align the flooring to the profile.

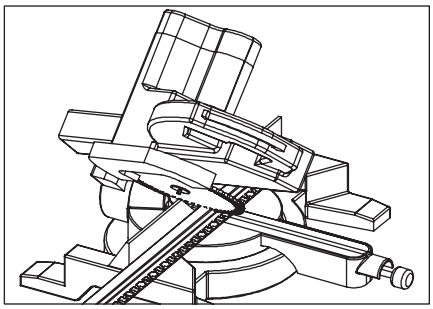

6 Cut profiles 45 degrees for external corners.

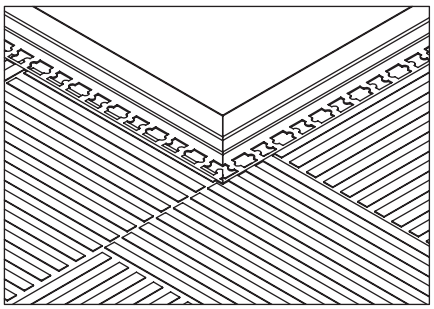

7 Align the profiles at the external corners and press them into the joint.

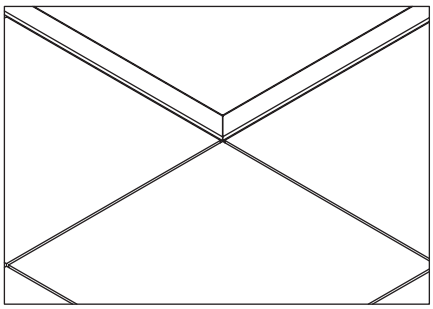

8 Place and align the flooring to the profile.

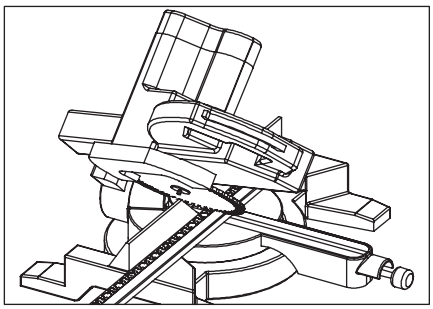

9 Cut profiles 45 degrees for internal corners.

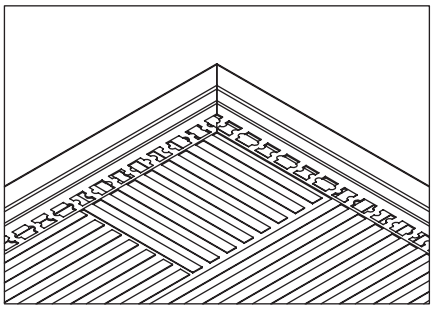

10 Align the profiles at the internal corners and press them into the joint.

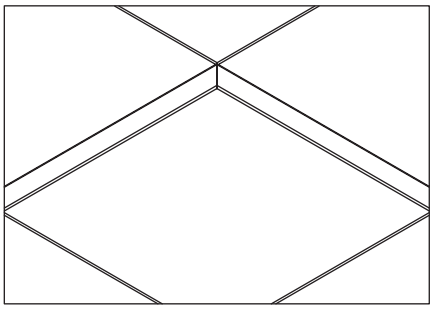

11 Place and align the flooring to the profile.