MOX Systems - технічна документація

assembly-manual-leux-en.pdf

Технічний переклад: зверніться до оригінальних креслень і довідкових сторінок щодо розмірів.

Вихідна сторінка 1

КЕРІВНИЦТВО З МОНТАЖУ Leux

1 Монтаж можна виконати за допомогою шурупів або силіконового клею.

Правильне застосування необхідно ретельно визначити відповідно до матеріалу стіни.

2 Встановіть відповідні дюбелі відповідно до матеріалу стіни в просвердлені отвори.

3 Прикрутіть елементи кріплення до стіни до просвердлених місць з інтервалом 50 см.

4 Вставте світлодіодні стрічки в прорізи зверху і знизу профілю.

5 Посуньте нижній дифузор до передньої кришки.

6 Підключіть світлодіодні стрічки і драйвер і драйвер до мережі.

Кабелі можна прокладати в межах профілів для підключення кількох приводів.

Щоб отримати точні результати, зверніться до місцевих електриків.

7 Притисніть передню кришку до задньої панелі, доки вона не стане на місце із клацанням.

8 Вставте верхній дифузор.

9 Нанесіть клей на внутрішні кути, щоб закріпити їх на місці.

10 Нанесіть клей на зовнішні кути, щоб закріпити їх на місці.

11 Нанесіть клей на кінцеві частини, щоб закріпити їх на місці.

Сторінка 1/2

Вихідна сторінка 2

НАРІЗАННЯ ТА ПОДОВЖЕННЯ СВІТЛОДІОДНИХ СТРІК

Для коректної роботи розташування, зазначеного в

світлодіодна стрічка, вирізана тільки з електронної схеми.

Щоб уникнути відключення b у вказаному місці

між світлодіодною стрічкою, припаяйте лише d на кресленні зразка.

СХЕМА ПІДКЛЮЧЕННЯ СВІТЛОДІОДНОЇ СТРІЧКИ

Контролер MOX RGB

RG Dim Wi-Fi

GB mmer

Драйвер / Трансформ

mer

Сторінка 2/2

Оригінальні креслення та довідкові сторінки

LEUX ASSEMBLY GUIDE

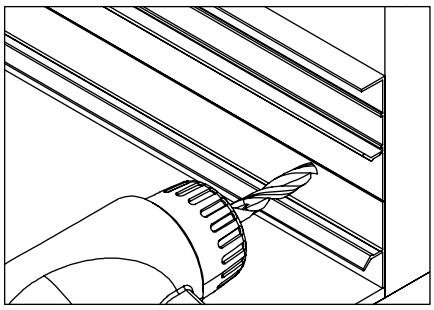

1 Installation can be done with screws or silicone glue. The correct application must be carefully identified according to the wall material.

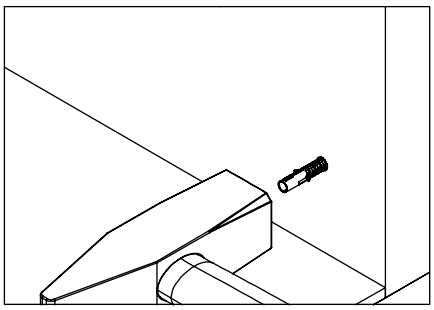

2 Place the correct dowels according to the wall material into the drilled holes.

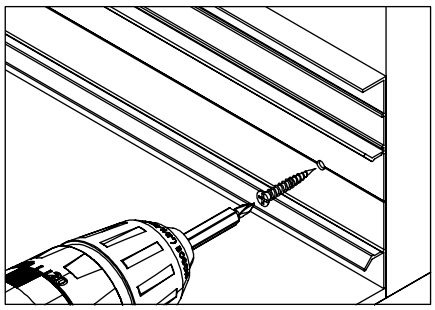

3 Screw the wall fixation parts to the places that are drilled at 50cm intervals.

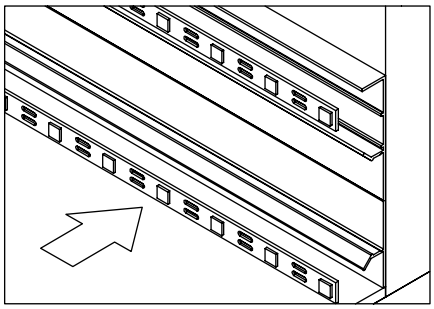

4 Insert the LED strips into the slots at the top and bottom of the profile.

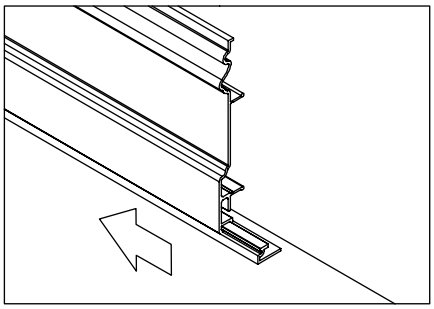

5 Slide to connect the bottom diffuser to the front cover.

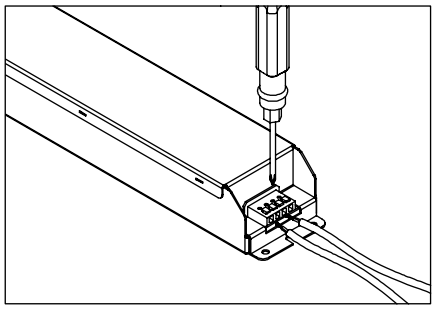

6 Connect the LED strips and the driver and the driver to the mains. Cables can be carried within the profiles for multi-drive connections. Consult local electricians to obtain accurate results.

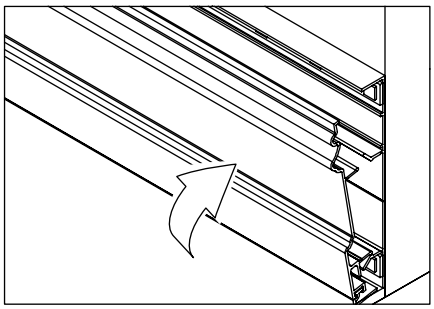

7 Press the front cover against the back plate until itclicks into place.

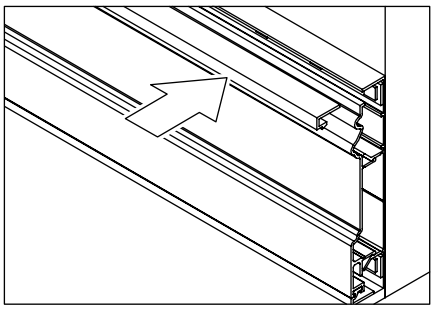

8 Insert the top diffuser.

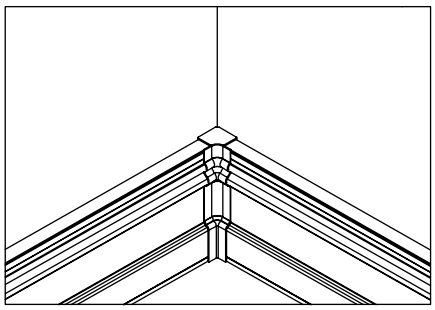

9 Apply adhesive to the internal corners to secure them in position.

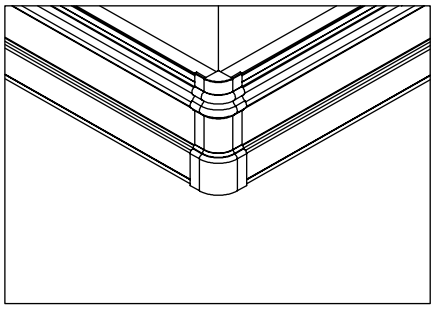

10 Apply adhesive to the external corners to secure them in position.

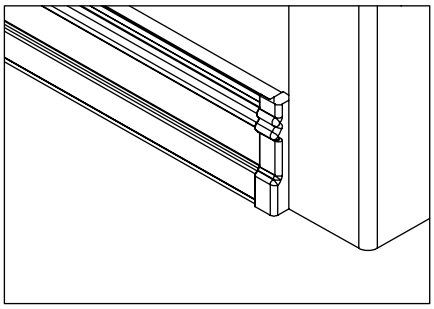

11 Apply adhesive to the ending parts to secure them in position.

LED STRIP CUTTING & EXTENDING

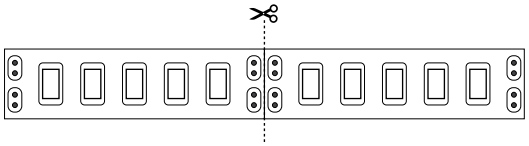

For correct operation of the LED Strip, cut only from the location indicated in the diagram.

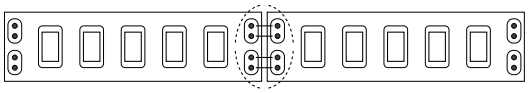

To avoid disconnection between the LED Strip, solder only at the location indicated in the sample drawing.
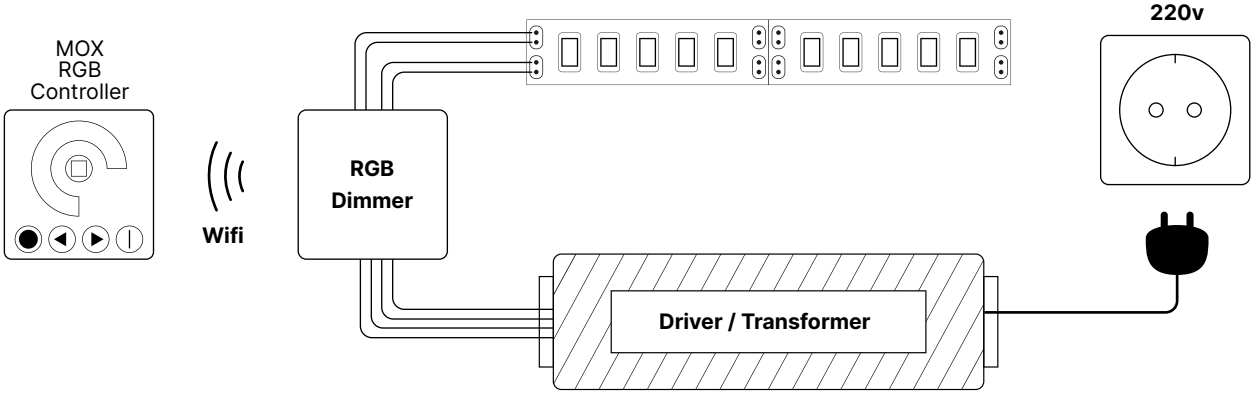
LED STRIP WIRING DIAGRAM