MOX Systems - технічна документація

assembly-manual-crispo-en.pdf

Технічний переклад: зверніться до оригінальних креслень і довідкових сторінок щодо розмірів.

Вихідна сторінка 1

ПОСІБНИК З СКЛАДАННЯ Crispo

1 Розмістіть інструменти для кріплення стіни з інтервалом 50 см і відзначте на стіні отвори для гвинтів.

2 Просвердліть точки, які ви вже позначили.

3 Встановіть правильні дюбелі відповідно до матеріалу стіни в просвердлені отвори.

4 Прикрутіть інструменти для кріплення стіни до місць, які просвердлені з інтервалом 50 см.

5 Змонтуйте профіль на інструментах для кріплення стіни, як показано на малюнку.

6 Переконайтеся, що цвяхи профілю та цвяхи фіксуючого інструменту повністю з’єднані один з одним, і переконайтеся, що підошва профілю прикріплена до підлоги.

7 Відріжте профілі 45 градусів для зовнішніх кутів.

8 Прикріпіть інструменти для кріплення до стіни таким чином, щоб вони були закриті до кутів, і з’єднайте на них профілі, які ви розрізали під 45 градусів.

9 Переконайтеся, що профілі, зрізані під кутом 45 градусів, повністю зафіксовані один до одного зовнішніми кутами.

10 Відріжте профілі 45 градусів для внутрішніх кутів.

11 Прикріпіть інструменти для кріплення до стіни таким чином, щоб вони були закриті до кутів, і встановіть на них профілі, які ви розрізали під 45 градусів.

12 Переконайтеся, що профілі, зрізані під кутом 45 градусів, повністю зафіксовані один до одного внутрішніми кутами.

Сторінка 1/1

Оригінальні креслення та довідкові сторінки

CRISPO ASSEMBLY GUIDE

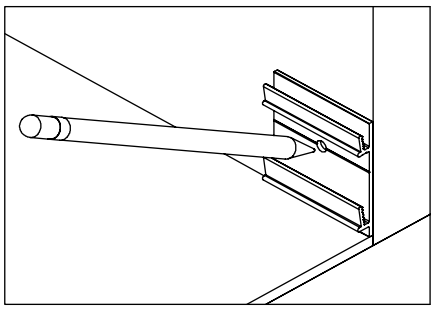

1 Place the wall fixation tools at 50cm intervals and mark the wall from the screw holes.

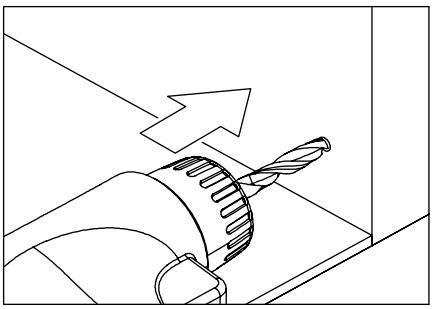

2 Drill the points that you have already marked.

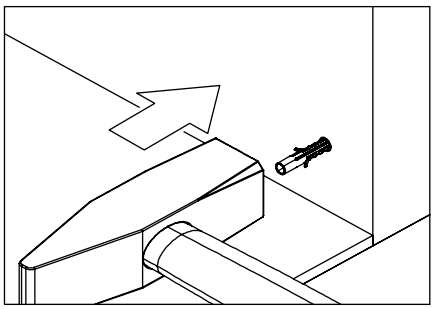

3 Place the correct dowels according to the wall material into the drilled holes.

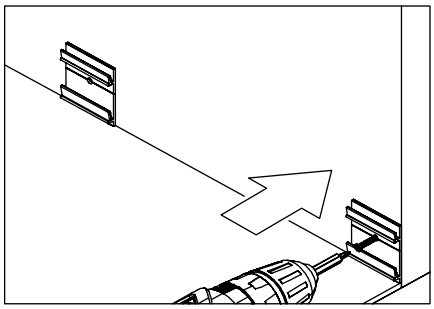

4 Screw the wall fixation tools to the places that are drilled at 50cm intervals.

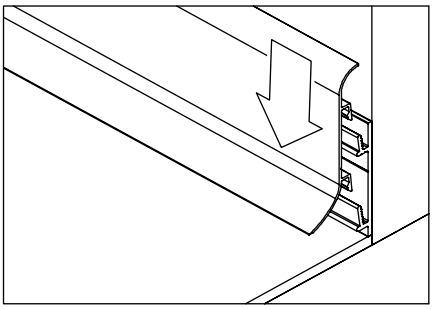

5 Assemble the profile on the wall fixation tools just like in the picture.

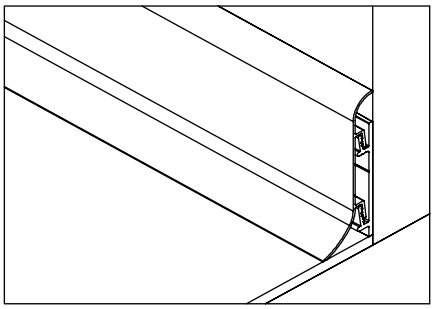

6 Make sure that the profile nails and the fixation tool's nails are completely connected to each other and be sure that the profile sole is fixed to the floor.

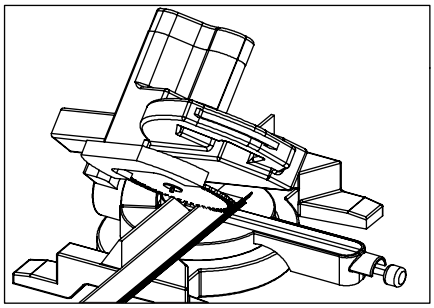

7 Cut profiles 45 degrees for external corners.

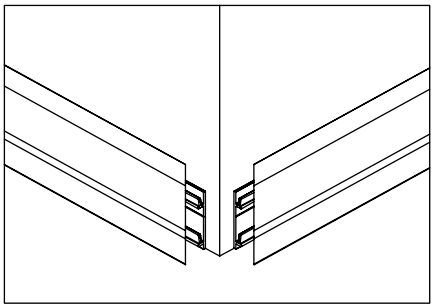

8 Affix the wall fixation tools in the manner that will be closed to the corners and assemble the profiles that you cut 45 degrees on it.

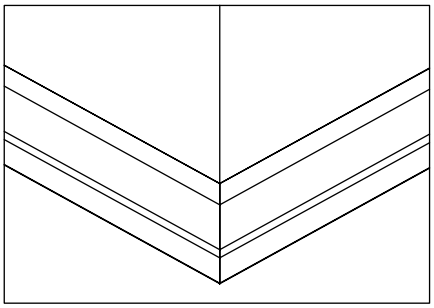

9 Make sure that the profiles that are cut 45 degrees are fixed to each other completely at the external corners.

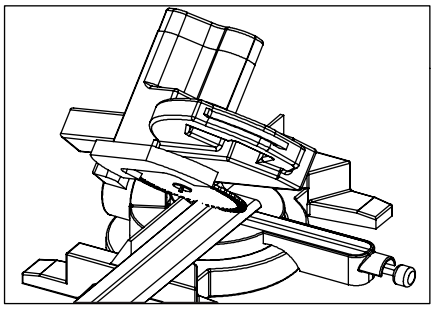

10 Cut profiles 45 degrees for internal corners.

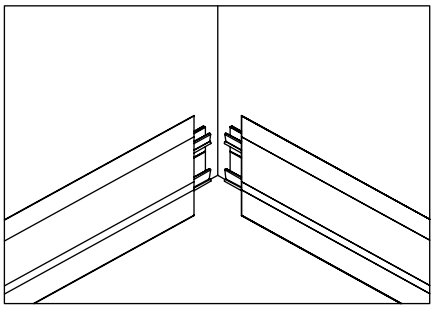

11 Affix the wall fixation tools in the manner that will be closed to the corners and assemble the profiles that you cut 45 degrees on it.

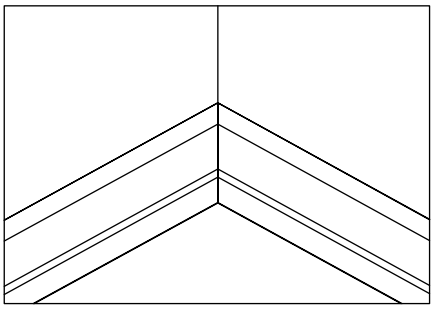

12 Make sure that the profiles that are cut 45 degrees are fixed to each other completely at the internal corners.