MOX Sistemleri - teknik belgeler

assembly-manual-luceo-en.pdf

Teknik çeviri: boyutlar için orijinal çizimlere ve referans sayfalarına bakın.

Kaynak sayfa 1

Luceo MONTAJ KILAVUZU

1 Kurulum vida veya silikon yapıştırıcı ile yapılabilir.

Doğru uygulama duvar malzemesine göre dikkatlice belirlenmelidir.

2 Açılan deliklere duvar malzemesine göre doğru dübelleri yerleştirin.

3 Duvara sabitleme parçalarını 50cm aralıklarla açılan yerlere vidalayın.

4 LED şeritlerini profilin üst ve alt kısmındaki yuvalara yerleştirin.

5 Alt difüzörü ön kapağa bağlamak için kaydırın.

6 LED şeritleri ve sürücüyü ve sürücüyü şebekeye bağlayın.

Çoklu sürücü bağlantıları için kablolar profillerin içerisinde taşınabilir.

Doğru sonuçlar elde etmek için yerel elektrikçilere danışın.

7 Ön kapağı yerine oturana kadar arka plakaya doğru bastırın.

8 Üst difüzörü takın.

9 Yerlerine sabitlemek için iç köşelere yapıştırıcı uygulayın.

10 Konumlarını sabitlemek için dış köşelere yapıştırıcı uygulayın.

11 Yerlerine sabitlemek için uç kısımlara yapıştırıcı uygulayın.

Sayfa 1/2

Kaynak sayfa 2

LED ŞERİT KESME & UZATMA

Belirtilen konumun doğru çalışması için

LED Şerit, yalnızca e şemasından kesilir.

Belirtilen konumda b bağlantısının kesilmesini önlemek için

LED Şerit arasında, örnek çizimde yalnızca lehim d.

LED ŞERİT BAĞLANTI ŞEMASI

MOX RGB Denetleyici

RG Loş Wifi

Büyük Britanya yaz

Sürücü / Dönüşüm

deniz

Sayfa 2/2

Orijinal çizimler ve referans sayfaları

LUCEO ASSEMBLY GUIDE

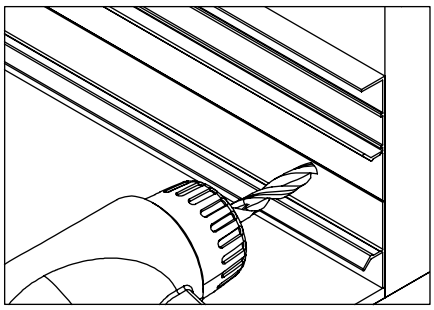

1 Installation can be done with screws or silicone glue. The correct application must be carefully identified according to the wall material.

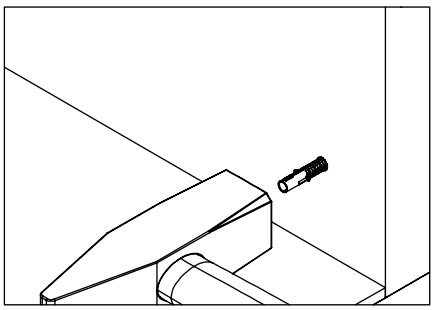

2 Place the correct dowels according to the wall material into the drilled holes.

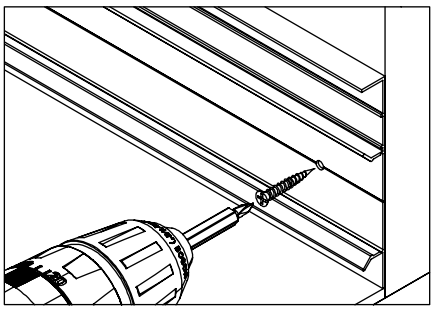

3 Screw the wall fixation parts to the places that are drilled at 50cm intervals.

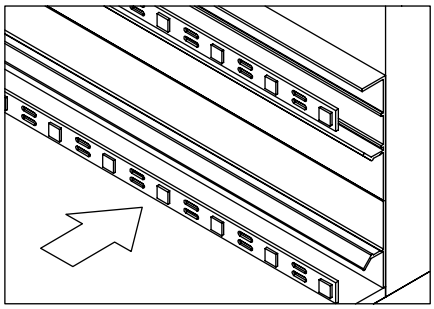

4 Insert the LED strips into the slots at the top and bottom of the profile.

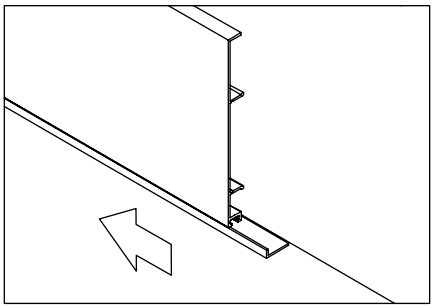

5 Slide to connect the bottom diffuser to the front cover.

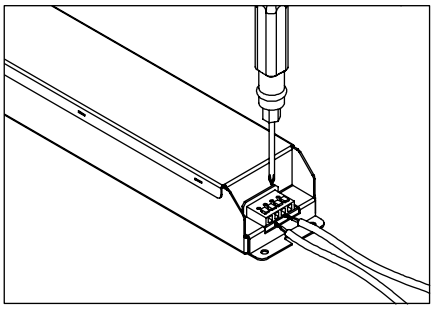

6 Connect the LED strips and the driver and the driver to the mains. Cables can be carried within the profiles for multi-drive connections. Consult local electricians to obtain accurate results.

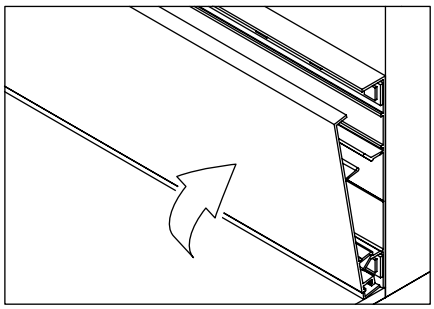

7 Press the front cover against the back plate until itclicks into place.

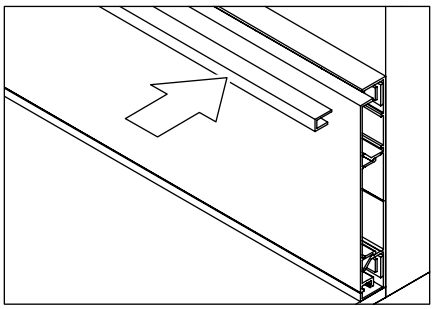

8 Insert the top diffuser.

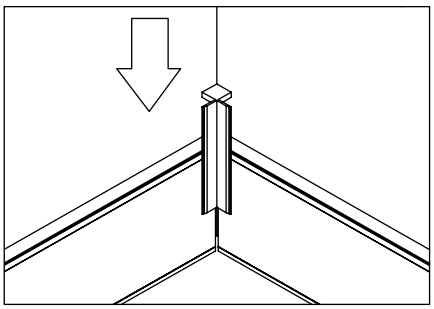

9 Apply adhesive to the internal corners to secure them in position.

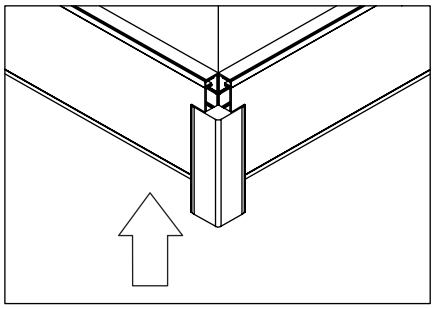

10 Apply adhesive to the external corners to secure them in position.

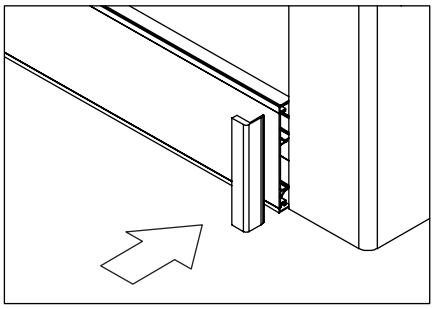

11 Apply adhesive to the ending parts to secure them in position.

LED STRIP CUTTING & EXTENDING

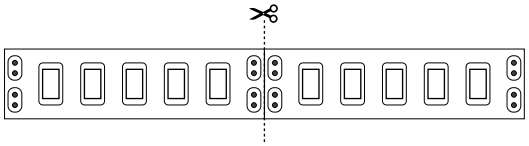

For correct operation of the LED Strip, cut only from the location indicated in the diagram.

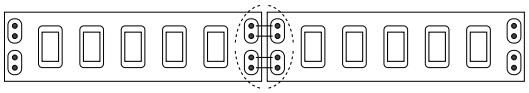

To avoid disconnection between the LED Strip, solder only at the location indicated in the sample drawing.
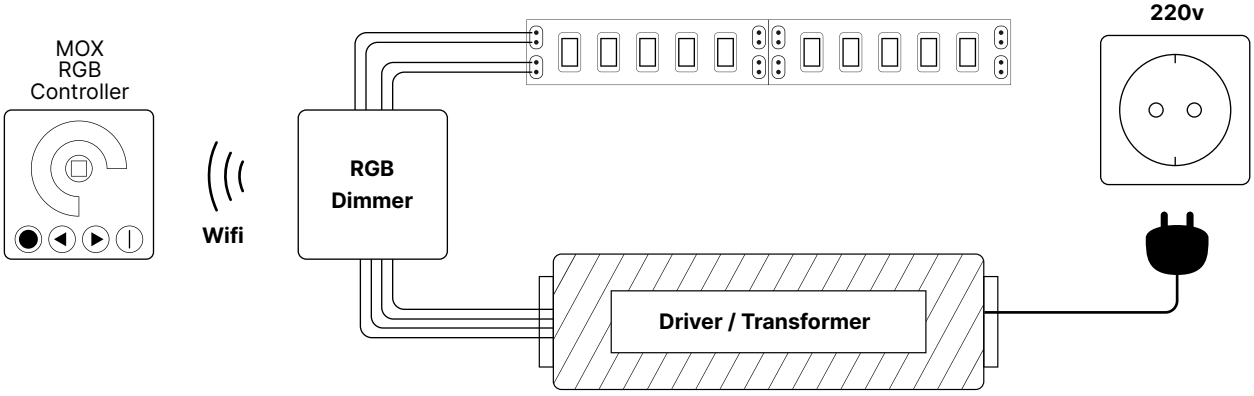
LED STRIP WIRING DIAGRAM