MOX Systems - teknisk dokumentation

datasheet-luceo-en.pdf

Teknisk översättning: se originalritningarna och referenssidorna för mått.

Källsida 1

Produktdatablad

Tillverkare Mox Profile Systems

Dokumenttitel Design och kvalitet: Luceo

Produktnamn Luceo

Produktbeskrivning Aluminium LED-lister

Art.nr LCE

Användningsområde Offentligt, kontor, bostäder

Material EN AW 6463 T6, EN AW 6061 T6

Längd 2500mm

Ytpulverlackerad, anodiserad, förkromad

Luceo aluminium LED golvlister är mest att föredra i exklusiva projekt genom sin dekorativa belysningsfunktion.

Den kan även användas som vägledande ljus på mörka platser.

Förutom sin belysningsfunktion täcker den även defekter i golv- och väggskarvar.

Det förhindrar ansamling av smuts och skadliga organismer för att ge hygienisk och hälsosam användning i många år.

Med det ihåliga området i sin design samlar den in telefon-, el- och internetkablar för att organisera din miljö.

Det är extremt hållbart och hållbart eftersom det är tillverkat av högkvalitativt råmaterial och har tjocka väggar.

Till skillnad från sina konkurrenter sticker den ut med sin beläggningstjocklek och anodiseringskvalitet, och med sin förbehandlingsapplikation som ger motståndskraft mot korrosion vid elektrostatisk pulvermålning.

Luceo har ett enkelt och minimalistiskt utseende med sin smala form.

Med sina inbyggda eller grundläggande appliceringsmetoder kan den placeras plant mot väggen eller användas som en traditionell golvlist.

Luceo aluminium LED-socklar kan enkelt installeras genom att fästa den bakre profilen på väggen med skruvar och installera LED-remsorna i spåren och sedan drivrutinen.

Appliceringen kommer att slutföras genom att montera frontkåpans profil med sitt snäpplåssystem tillsammans med diffusorerna.

Beroende på användningsområde kan LED-remsor användas inuti både spår, övre spår eller nedre spår separat.

För applicering i plan med vägg kan träplankor, gipsskivor eller keramiska pläteringar placeras ovanpå produkten.

Hörn kan monteras genom att klippa profilen till 45 grader.

Specialkåpor kan användas för att blockera det oönskade ljuset i hörnkanterna.

Luceo aluminium LED golvlister har matt eloxerad, ljus anodiserad, satin kemisk ljus anodiserad och elektrostatisk pulvermålning alternativ.

Även om silver-, gul-, inox-, brons- och svartanodiserade färgbeläggningar är tillgängliga, kan den också målas till önskad RAL-kod med elektrostatisk pulvermålning.

Sida 1/3

Garanti

Denna produkt är under garanti i 5 år från mottagningsdatumet med undantag för användarfelen som anges nedan:

Skador orsakade av slag Skador orsakade av repor Skador orsakade av slipande ämne eller kontakt med kemiska rengöringsmedel Skador orsakade av långvarig kontakt med vatten Skador orsakade av exponering för intensiv temperatur Skador orsakade av montage

LANOITANRETNI FORANODISING QUALITYLABEL INDUSTRIELL TS-EN 755-8 TS-EN 755-9 TS 4922

Källsida 2

ALLOY DATABLAD

EN AW 6463 T6 [AlMg0.7Si]

Användningsplats

Legeringen EN AW-6463 är en flitigt använd extruderingslegering, lämplig för applikationer där endast blygsamma hållfasthetsegenskaper krävs.

Delar kan vara

tillverkad med god ytkvalitet, lämplig för många beläggningsoperationer.

Typiska användningsområden är möbler, ytbehandlingsmaterial, fönster och dörrar,

bilkarossfinish, fasadkonstruktion, belysningsstolpar och flaggstänger.

Kemisk sammansättning enligt EN573-3 (vikt%, resten Al)

Si Fe Cu Mn Mg Cr Zn Ti Al

0,20 - 0,60 Max 0,15 0,2 Max 0,5 0,45 - 0,9 - Max 0,05 Max 0,1 Vila

Mekaniska egenskaper enligt EN755-2

Temperation* Väggtjocklek e*** Sträckspänning Draghållfasthet Förlängning Brinell Hårdhet

- e* mm Rp0,2 min Mpa Rm min Mpa Min A50mm % - Max A % HB**

T4 e≤50 75 125 14 - 12 46

T5 e≤50 150 110 8 - 6 60

T6 e≤50 195 160 10 - 8 74

* Tempereringsbeteckning enligt EN515: T4-Naturligt åldrad till stabilt tillstånd, T5-kyld från en förhöjd temperaturformningsoperation och

artificiellt åldrad, T6-Solution värmebehandlad, släckt och artificiellt åldrad,

** Hårdhetsvärden är endast för indikation,

*** För olika väggtjocklekar inom en profil ska de lägsta specificerade egenskaperna anses gälla för hela profilens tvärsnitt.

Fysikaliska egenskaper (ungefärliga värden, 20°C)

Densitet Smältområde Elektrisk termisk koefficient för modul av

(kg/m³) (°C) konduktivitet konduktivitet termisk elasticitet

2700 585-650 (MS/m) (W/m.K) expansion (GPa)

28-34 200-220 10^{-6}/K ~70

Svetsbarhet[1]

Gas: 3 TIG: 2 MIG: 2

Typiska tillsatsmaterial (EN ISO18273): SG-AlMg5Cr(A) eller AlSi5, och AlMg3 när produkten ska anodiseras.

På grund av värmetillförseln under svetsning

mekaniska egenskaper kommer att försämras med cirka 50 % (ref.

EN1999-1).

Bearbetningsegenskaper[1]: T4 Temper 3 / T5, T6 Temper 2

Beläggningsegenskaper[1] Hård/skyddande anodisering: 1 / Dekorativ / ljus / färganodisering: 2

Korrosionsbeständighet[1] Allmänt: 1 Marin: 2

[1]Relativ kvalifikation som sträcker sig från 1-mycket bra till 6-olämplig

Sida 2/3

Källsida 3

Pvc Transparent LED Diffuser Strip

Måttband, ingen vinkel Måttband, nr

Sågtoleranser Sågtoleranser (inlinesågning)

testvinkeltest

DIN 16941:2021-11 Tolerans för cirkulär diameter och fashöjder (mm) DIN 16941:2021-11 4 Distorsionstolerans TV

Tolerans Serie 3 3-6 6-10 10-18 30-50 50-80 >50 Tolerans Line <30 30-60 60-120 120-180 180-250 >250

2A & 2B ±0,5 ±20% ±18% ±15% ±15% ±12% ±10% 2A, 3A, 4A 5° 4° 3°30’ 3° 2°30’ 2°

DIN 16941:2021-11 Nominellt storleksområde (mm)

Tolerans för väggtjocklek Toleranser för längdmått

Tolerans-serien

2A & 2B ±0,2 ±0,3 ±0,4 ±0,5 ±0,6 ±0,8 % ±0,3 ±0,4 ±0,5 ±0,6 ±0,7 ±0,8 ±1,0 ±1,2 ±2,0 ±3,0

Sida 3/3

Originalritningar och referenssidor

Product Datasheet

Manufacturer	Mox Profile Systems
Document Title	Design and quality: Luceo
Product Name	Luceo
Product Description	Aluminium LED Skirting Board
Item No	LCE
Area of Use	Public, Office, Residential
Material	EN AW 6463 T6, EN AW 6061 T6
Length	2500mm
Surface	Powder Coated, Anodised, Chrome Plated

Luceo aluminium LED skirting board is mostly preferred in exclusive projects through its decorative lighting feature. It can also be used as a guiding light in dark places. In addition to its illumination feature, it also covers the defects in floor and wall joints. It prevents dirt accumulation and harmful organisms to provide hygienic and healthy use for many years. With the hollow area in its design, it collects the telephone, electricity and internet cables to organize your environment. It is extremely durable and long-lasting since it is produced from high quality raw material and has thick walls. Unlike its competitors, it stands out with its coating thickness and quality of anodizing, and with its pretreatment application that provides resistance to corrosion in electrostatic powder painting. Luceo has a plain and minimal appearance with its slim form. With its built-in or basic application methods, it can be flush to wall or used as a traditional skirting board. Luceo aluminium LED skirting board can be easily installed by fixing the rear profile to the wall with screws and installing the LED strips to the grooves then the driver. Application will be completed by mounting the front cover profile with its snap lock system along with the diffusers. According to the application area, LED strips can be used inside both grooves, top groove or bottom groove separately. For flush with wall application, wood planks, drywall or ceramic platings can be placed on the top of the product. Corners can be assembled by cutting the profile to 45 degrees. Special covers can be used to block the unwanted light in corner edges. Luceo aluminum LED skirting board has matte anodized, bright anodized, satin chemical bright anodized and electrostatic powder painting options. While silver, yellow, inox, bronze and black anodized color coatings are available, it can also be painted to the desired RAL code with electrostatic powder painting.

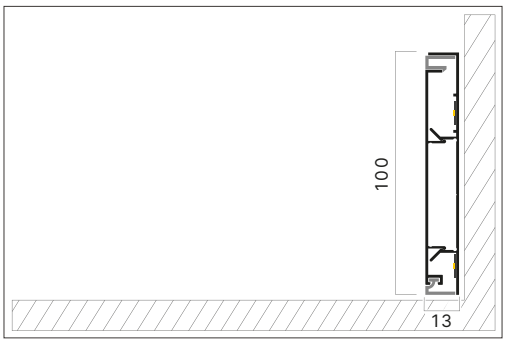

Warranty

This product is under warranty for 5 years from the date of receipt except for the user errors as listed below:

Damage caused by impact
Damage caused by scratching
Damage caused by abrasive substance or chemical cleaning agents contact
Damage caused by prolonged contact with water
Damage caused by exposure to intense temperature
Damage caused by montage

TS-EN 755-8 TS-EN 755-9 TS 4922

ALLOY DATASHEET

EN AW 6463 T6 [AlMg0.7Si]

Place Of Use

The alloy EN AW-6463 is a widely used extrusion alloy, suitable for applications where only modest strength properties are required. Parts can be produced with a good surface quality, suitable for many coating operations. Typical application fields are furniture, finishing materials, windows and doors, car body finishing, facade construction, lighting columns and flagpoles.

Chemical composition according to EN573-3 (weight%, remainder Al)

Si	Fe	Cu	Mn	Mg	Cr	Zn	Ti	Al
0,20 - 0,60	Max 0,15	0,2	Max 0,5	0,45 - 0,9	-	Max 0,05	Max 0,1	Rest

Mechanical properties according to EN755-2

Temper*	Wall Thickness e***	Yield Stress	Tensile Strength	Elongation	Brinell Hardness
-	e* mm	Rp0,2 min Mpa	Rm min Mpa	Min A50mm % - Max A %	HB**
T4	e≤50	75	125	14 - 12	46
T5	e≤50	150	110	8 - 6	60
T6	e≤50	195	160	10 - 8	74

* Temper designation according to EN515: T4-Naturally aged to a stable condition, T5-cooled from an elevated temperature forming operation and artificially aged, T6-Solution heat treated, quenched and artificially aged,

** Hardness values are for indication only,

*** For different wall thicknesses within one profile, the lowest specified properties shall be considered as valid for the whole profile cross section.

Physical properties (approximate values, 20°C)

Density (kg/m^3)	Melting range (°C)	Electrical conductivity (MS/m)	Thermal conductivity (W/m.K)	Co-efficient of thermal expansion 10^{-6}/K	Modulus of elasticity (GPa)
2700	585-650	28-34	200-220	23.4	~70

Weldability[1]

Gas: 3 TIG: 2 MIG: 2

Typical filler materials (EN ISO18273): SG-AlMg5Cr(A) or AlSi5, and AlMg3 when the product has to be anodised. Due to the heat input during welding the mechanical properties will be redured by approximately 50% (ref. EN1999-1).

Machining characteristics[1]: T4 Temper 3 / T5, T6 Temper 2

Coating properties[1] Hard/protective anodising: 1 / Decorative / bright / colour anodising: 2

Corrosion resistance[1] General: 1 Marine: 2

[1]Relative qualification ranging from 1-very good to 6-unsuitable

Pvc Transparent Led Diffuser Strip

Saw Tolerances							Measuring tape, no angle test	Saw Tolerances (Inline Cut)							Measuring tape, no angle test
<500	>500	>1000	>1500	>2000	>3000	>4000	>4500	<500	>500	>1000	>1500	>2000	>3000	>4000	>4500
±0.3	±0.5	±1.0	±1.5	±2.0	±3.0	±4.0	±0.1%	±0.3	±0.5	±1.0	±1.5	±2.0	±3.0	±4.0	±0.1%

DIN 16941:2021-11	Tolerance of the circular diameter and chamfer heights (mm)							DIN 16941:2021-11	4 Distortion tolerance TV					
Tolerance Series	3	3-6	6-10	10-18	30-50	50-80	>50	Tolerance Line	<30	30-60	60-120	120-180	180-250	>250
2A & 2B	±0.5	±20%	±18%	±15%	±15%	±12%	±10%	2A, 3A, 4A	5°	4°	3°30′	3°	2°30′	2°
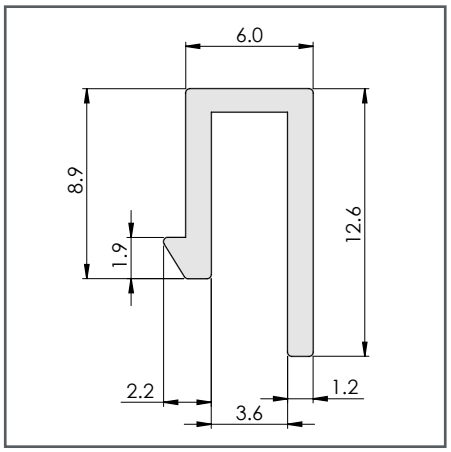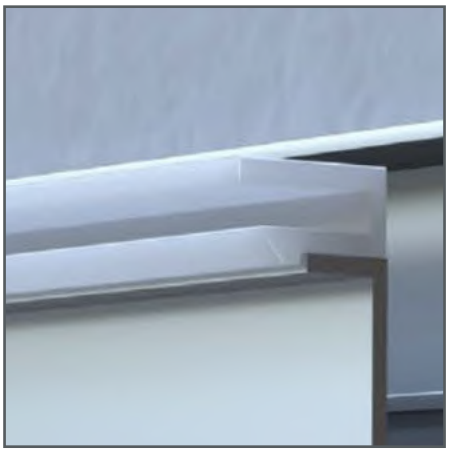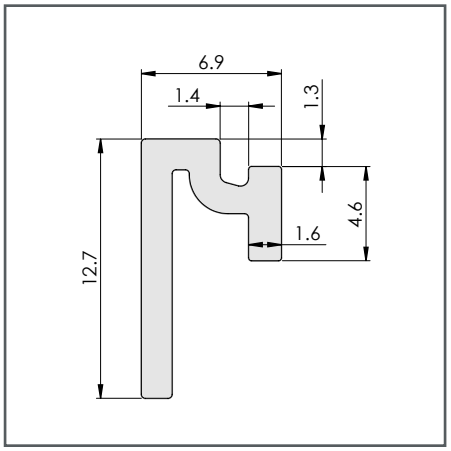
DIN 16941:2021-11	Nominal Size Range (mm)															
Tolerance Series	Tolerance of wall thickness						Tolerances of length measurements									
	1.2	1.2-2.5	2.5-4	4-6.5	6.5-10	>10	<3	3-6	6-10	10-18	18-30	30-50	50-80	80-120	120-250	250-400
2A & 2B	±0.2	±0.3	±0.4	±0.5	±0.6	±0.8%	±0.3	±0.4	±0.5	±0.6	±0.7	±0.8	±1.0	±1.2	±2.0	±3.0