MOX Systems - teknisk dokumentation

assembly-manual-mps-f-en.pdf

Teknisk översättning: se originalritningarna och referenssidorna för mått.

Källsida 1

Mps-F MONTERINGSHANDBOK

1 Välj rätt profil enligt kakeltjockleken.

2 Applicera skarven och placera profilförankringen därefter.

3 Tryck på profilen tills den sitter fast i fogen.

4 Applicera fog på de platser där keramiken ska placeras.

5 Placera plattorna på profilen och se till att deras kanter passar profilen och är jämna.

6 Kapade profiler 45 grader för yttre hörn.

7 Rikta in profilerna i de yttre hörnen och tryck in dem i fogen.

8 Placera plattorna på profilen och se till att deras kanter passar profilen och är jämna.

9 Kapade profiler 45 grader för yttre hörn.

10 Rikta in profilerna i de inre hörnen och tryck in dem i fogen.

11 Placera plattorna på profilen och se till att deras kanter passar profilen och är jämna.

Sida 1/1

Originalritningar och referenssidor

MPS-F ASSEMBLY GUIDE

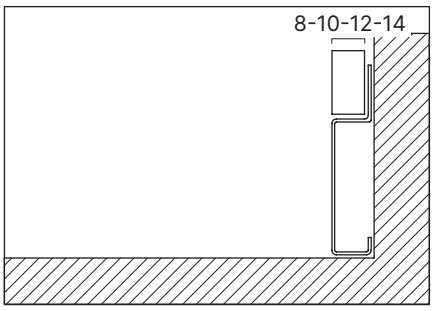

1 Pick the correct profile according to the tile thickness.

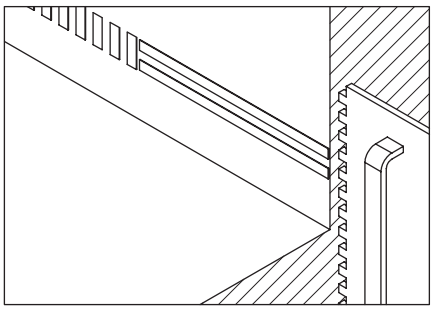

2 Apply joint and place the profiles anchor accordingly.

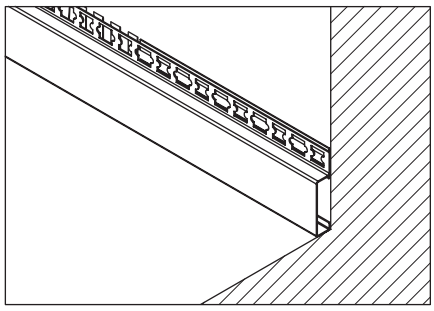

3 Press the profile until it is fixed to the joint.

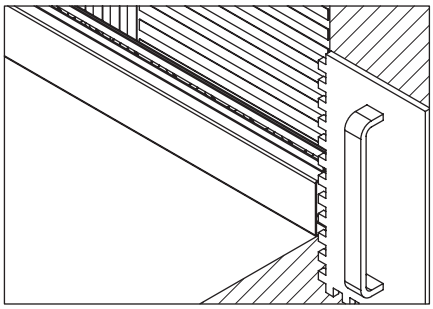

4 Apply joint to the places where the ceramics will be placed.

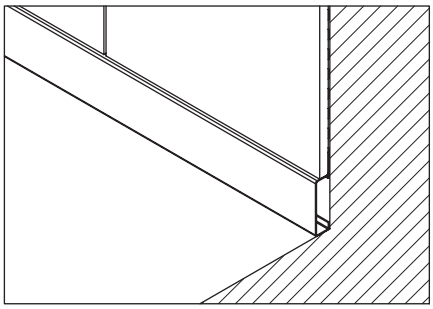

5 Place the tiles on the profile, making sure that their edges fit the profile and are flush.

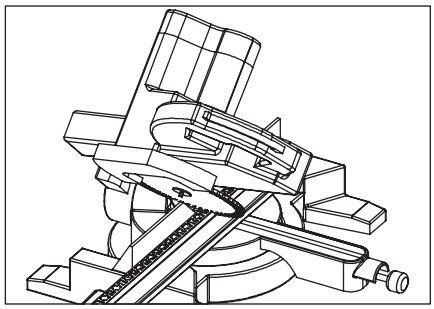

6 Cut profiles 45 degrees for external corners.

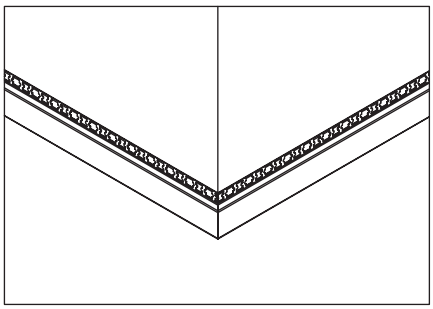

7 Align the profiles at the external corners and press them into the joint.

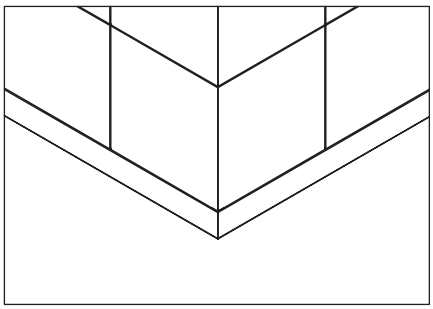

8 Place the tiles on the profile, making sure that their edges fit the profile and are flush.

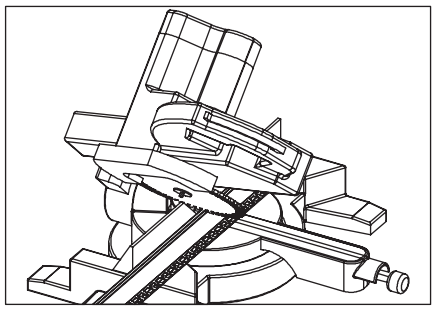

9 Cut profiles 45 degrees for external corners.

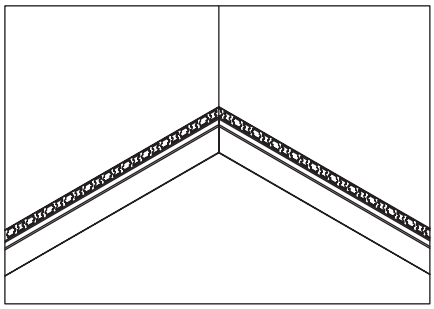

10 Align the profiles at the internal corners and press them into the joint.

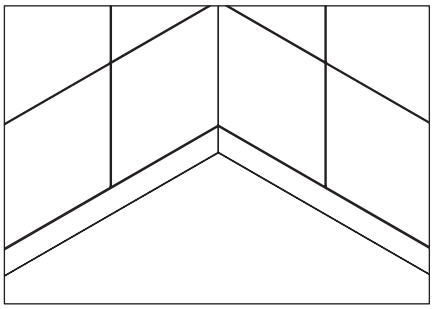

11 Place the tiles on the profile, making sure that their edges fit the profile and are flush.