MOX Systems - teknisk dokumentation

assembly-manual-mps-e-en.pdf

Teknisk översättning: se originalritningarna och referenssidorna för mått.

Källsida 1

Mps-E MONTERINGSGUIDE

1 Välj rätt profil enligt golvtjockleken.

2 Applicera skarven och placera profilförankringen därefter.

3 Tryck på profilen tills den sitter fast i fogen.

4 Applicera fog på de platser där golvet ska placeras.

5 Placera och rikta in golvet mot profilen.

6 Kapade profiler 45 grader för yttre hörn.

Rikta in profilerna i de yttre hörnen och tryck in dem i fogen.

8 Placera och rikta in golvet mot profilen.

9 Kapade profiler 45 grader för invändiga hörn.

10 Rikta in profilerna i de inre hörnen och tryck in dem i fogen.

11 Placera och rikta in golvet mot profilen.

Sida 1/1

Originalritningar och referenssidor

MPS-E ASSEMBLY GUIDE

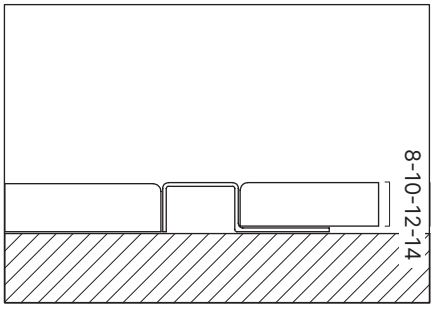

1 Pick the correct profile according to the flooring thickness.

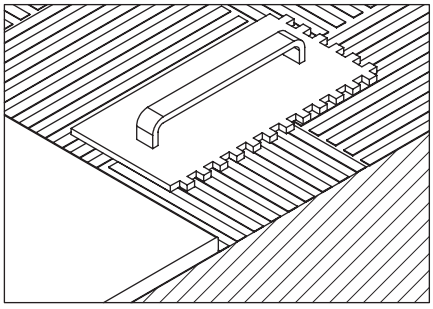

2 Apply joint and place the profiles anchor accordingly.

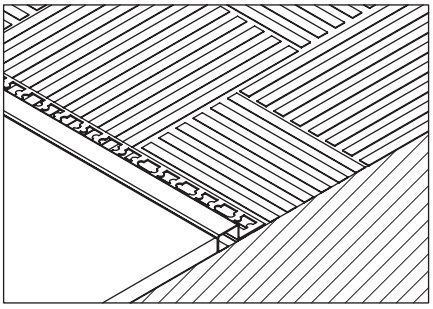

3 Press the profile until it is fixed to the joint.

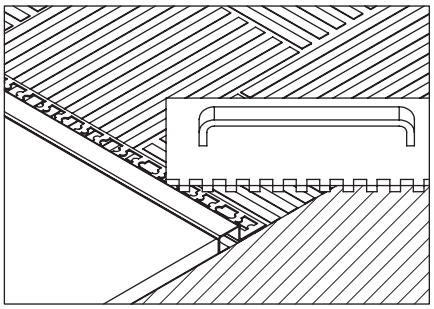

4 Apply joint to the places where the flooring will be placed.

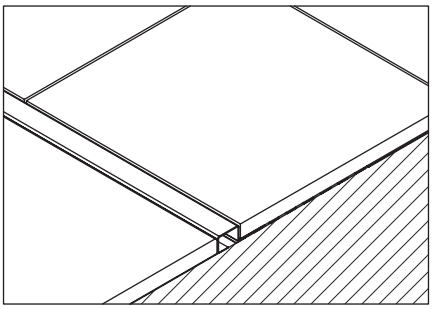

5 Place and align the flooring to the profile.

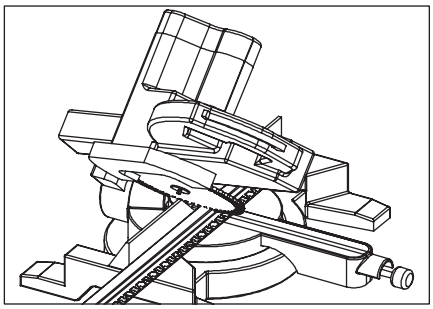

6 Cut profiles 45 degrees for external corners.

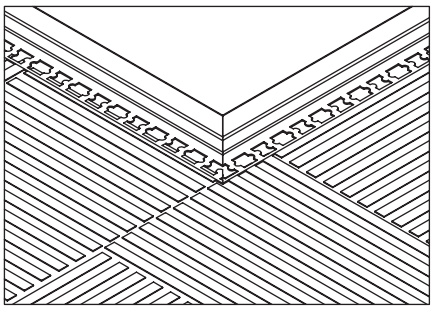

7 Align the profiles at the external corners and press them into the joint.

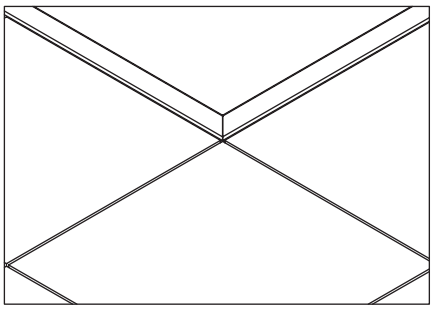

8 Place and align the flooring to the profile.

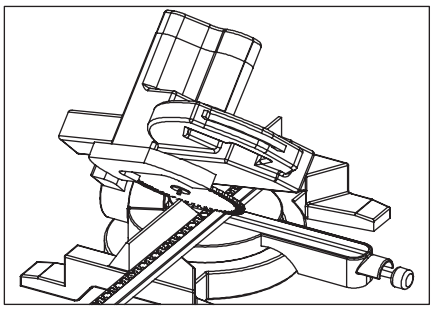

9 Cut profiles 45 degrees for internal corners.

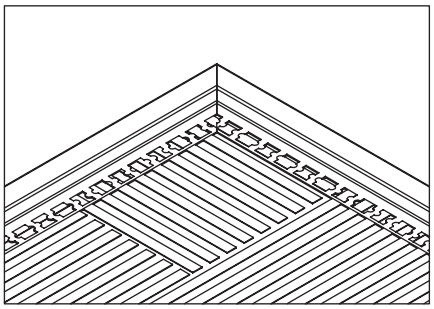

10 Align the profiles at the internal corners and press them into the joint.

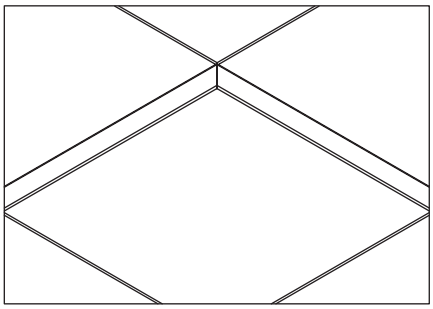

11 Place and align the flooring to the profile.