MOX Systems - teknisk dokumentation

assembly-manual-crispo-en.pdf

Teknisk översättning: se originalritningarna och referenssidorna för mått.

Källsida 1

Crispo MONTERINGSGUIDE

1 Placera väggfixeringsverktygen med 50 cm mellanrum och markera väggen från skruvhålen.

2 Borra de punkter som du redan har markerat.

3 Placera rätt pluggar enligt väggmaterialet i de borrade hålen.

4 Skruva fast väggfixeringsverktygen på de platser som borras med 50 cm intervall.

5 Montera profilen på väggfixeringsverktygen precis som på bilden.

6 Se till att profilspikarna och fixeringsverktygets spikar är helt anslutna till varandra och se till att profilsulan är fastsatt i golvet.

7 Kapade profiler 45 grader för yttre hörn.

8 Fäst väggfixeringsverktygen på det sätt som kommer att stängas mot hörnen och montera profilerna som du skär 45 grader på den.

9 Se till att profilerna som skärs 45 grader är fästa vid varandra helt i de yttre hörnen.

10 Kapade profiler 45 grader för invändiga hörn.

11 Fäst väggfixeringsverktygen på det sätt som kommer att stängas mot hörnen och montera profilerna som du skär 45 grader på den.

12 Se till att profilerna som skärs 45 grader är fästa vid varandra helt i de inre hörnen.

Sida 1/1

Originalritningar och referenssidor

CRISPO ASSEMBLY GUIDE

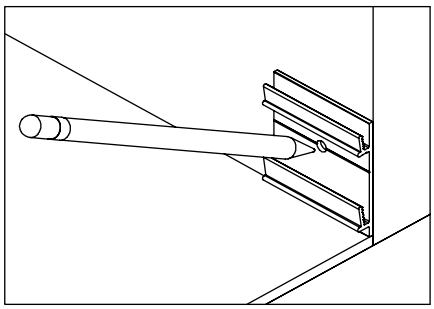

1 Place the wall fixation tools at 50cm intervals and mark the wall from the screw holes.

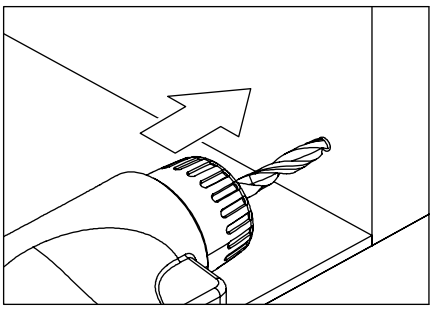

2 Drill the points that you have already marked.

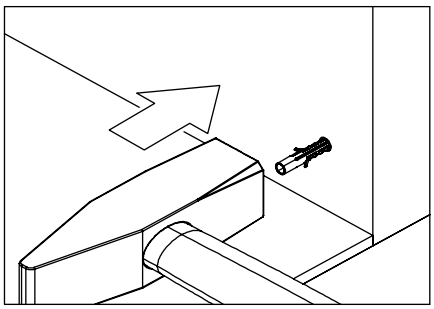

3 Place the correct dowels according to the wall material into the drilled holes.

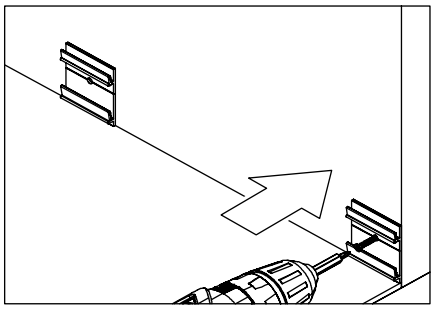

4 Screw the wall fixation tools to the places that are drilled at 50cm intervals.

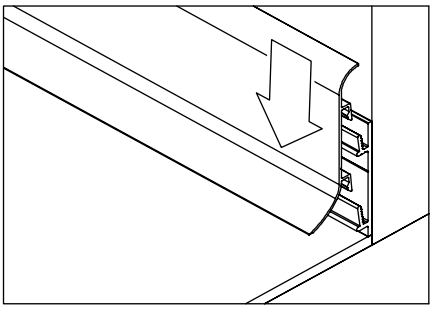

5 Assemble the profile on the wall fixation tools just like in the picture.

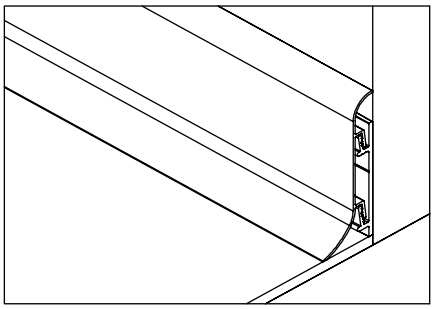

6 Make sure that the profile nails and the fixation tool's nails are completely connected to each other and be sure that the profile sole is fixed to the floor.

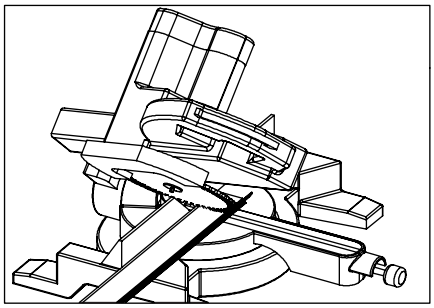

7 Cut profiles 45 degrees for external corners.

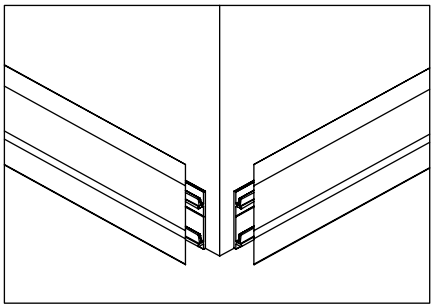

8 Affix the wall fixation tools in the manner that will be closed to the corners and assemble the profiles that you cut 45 degrees on it.

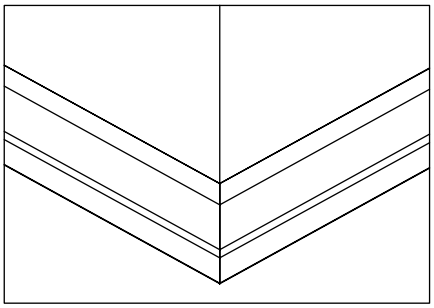

9 Make sure that the profiles that are cut 45 degrees are fixed to each other completely at the external corners.

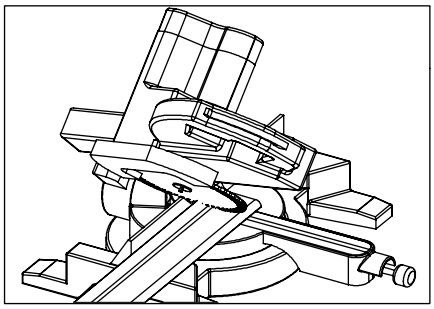

10 Cut profiles 45 degrees for internal corners.

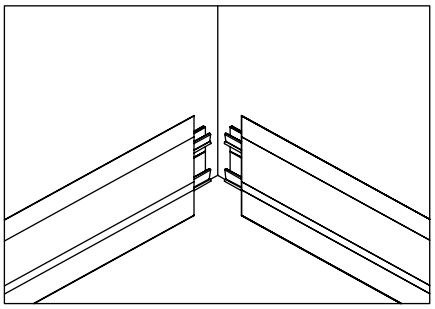

11 Affix the wall fixation tools in the manner that will be closed to the corners and assemble the profiles that you cut 45 degrees on it.

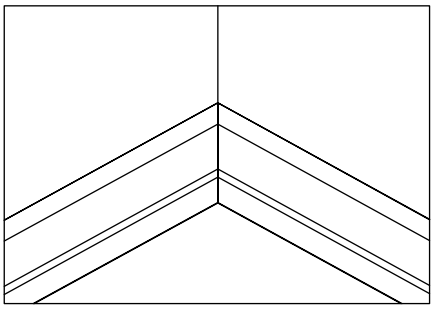

12 Make sure that the profiles that are cut 45 degrees are fixed to each other completely at the internal corners.