MOX системи - техничка документација

assembly-manual-square-fix-en.pdf

Технички превод: консултујте оригиналне цртеже и референтне странице за димензије.

Изворна страница 1

MOX СКУАРЕ-ФИКС ВОДИЧ ЗА САСТАВЉАЊЕ

1 Изаберите тачан профил према дебљини плочице.

2 Нанесите спој и у складу са тим поставите сидрење профила.

3 Притисните профил док се не причврсти за спој.

4 Нанесите спој на места на којима ће бити постављена керамика.

5 Поставите плочице на профил, пазећи да им ивице одговарају профилу и да су у равни.

6 Изрежите два профила под углом од 45 степени за угаоне спојеве.

7 Поравнајте профиле на угловима и притисните их у спој. 10

8 Поставите плочице на профил, пазећи да им ивице одговарају профилу и да су у равни.

Страна 1/1

Оригинални цртежи и референтне странице

SQUARE-FIX ASSEMBLY GUIDE

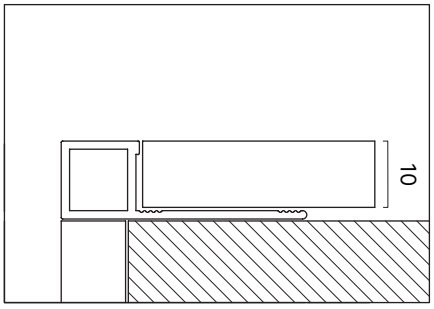

1 Pick the correct profile according to the tile thickness.

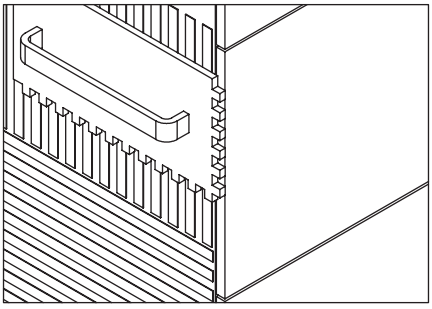

2 Apply joint and place the profiles anchor accordingly.

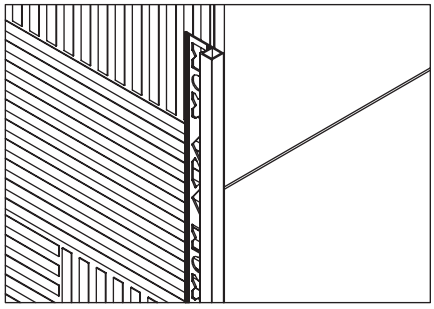

3 Press the profile until it is fixed to the joint.

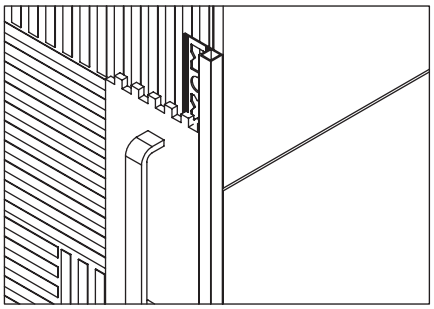

4 Apply joint to the places where the ceramics will be placed.

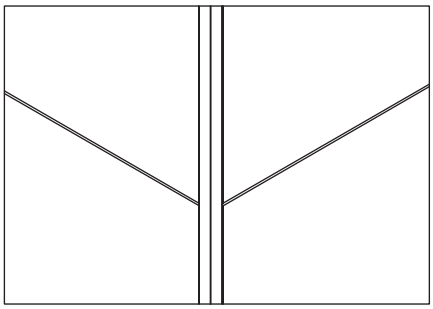

5 Place the tiles on the profile, making sure that their edges fit the profile and are flush.

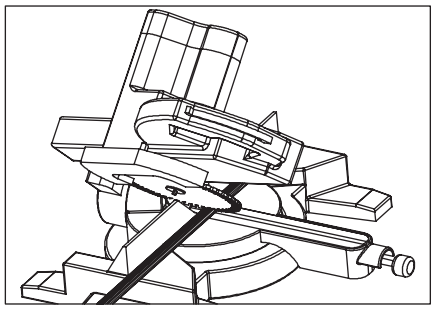

6 Cut two profiles at 45 degrees for corner joints.

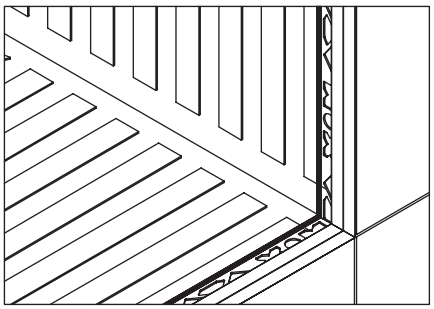

7 Align the profiles at the corners and press them into the joint.

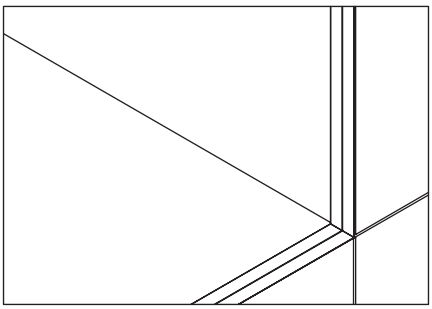

8 Place the tiles on the profile, making sure that their edges fit the profile and are flush.