# MOX системи - техничка документација

assembly-manual-mps-f-en.pdf

Технички превод: консултујте оригиналне цртеже и референтне странице за димензије.

# Изворна страница 1

MOX МПС-Ф ВОДИЧ ЗА САСТАВЉАЊЕ

1 Изаберите тачан профил према дебљини плочице.

2 Нанесите спој и у складу са тим поставите сидрење профила.

3 Притисните профил док се не причврсти за спој.

4 Нанесите спој на места на којима ће бити постављена керамика.

5 Поставите плочице на профил, пазећи да им ивице одговарају профилу и да су у равни.

6 Изрежите профиле под 45 степени за спољне углове.

7 Поравнајте профиле на спољним угловима и притисните их у спој.

8 Поставите плочице на профил, пазећи да им ивице одговарају профилу и да су у равни.

9 Изрежите профиле 45 степени за спољне углове.

10 Поравнајте профиле на унутрашњим угловима и притисните их у спој.

11 Поставите плочице на профил, водећи рачуна да њихове ивице одговарају профилу и да су у равни.

Страна 1/1

# Оригинални цртежи и референтне странице

# MPS-F ASSEMBLY GUIDE

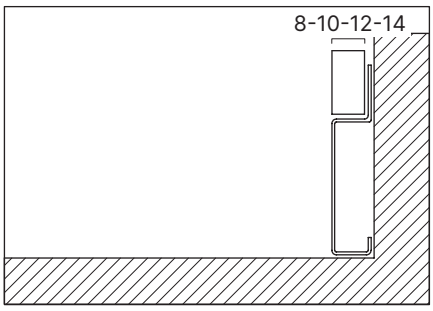


1 Pick the correct profile according to the tile thickness.

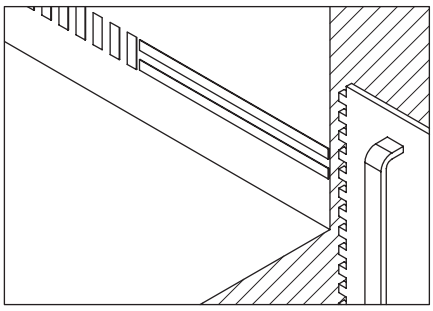

2 Apply joint and place the profiles anchor accordingly.

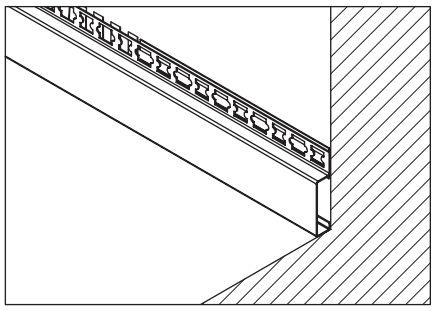

3 Press the profile until it is fixed to the joint.

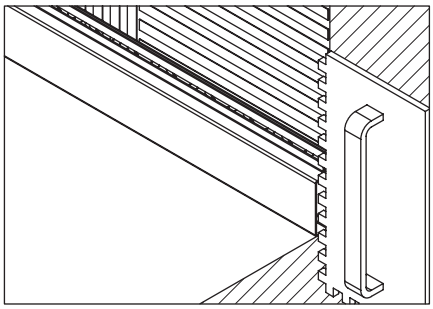

4 Apply joint to the places where the ceramics will be placed.

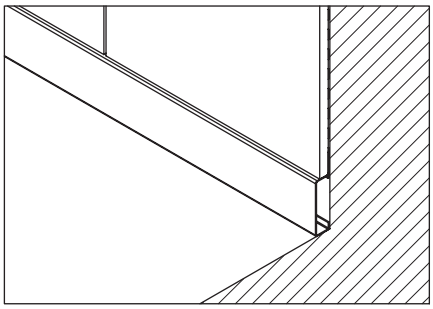

5 Place the tiles on the profile, making sure that their edges fit the profile and are flush.

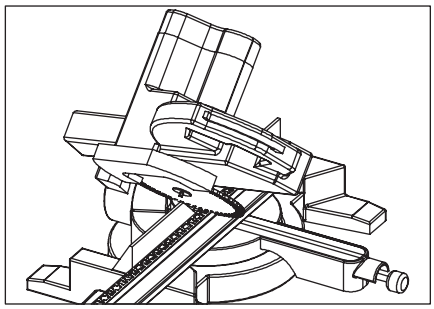

6 Cut profiles 45 degrees for external corners.

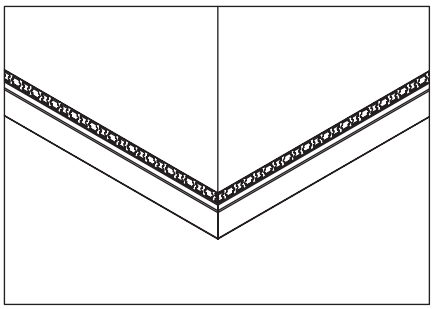

7 Align the profiles at the external corners and press them into the joint.

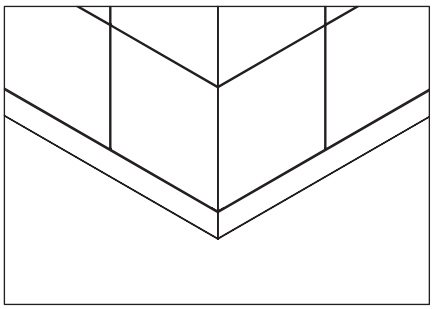

8 Place the tiles on the profile, making sure that their edges fit the profile and are flush.

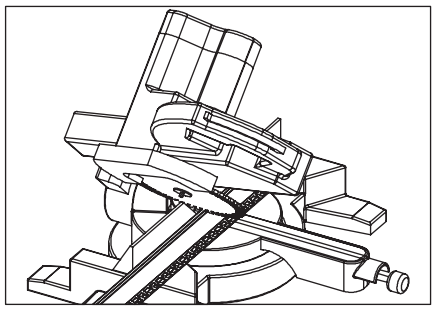

9 Cut profiles 45 degrees for external corners.

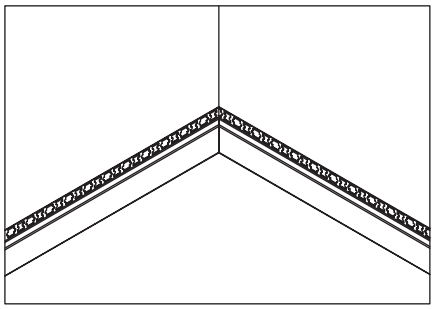

10 Align the profiles at the internal corners and press them into the joint.

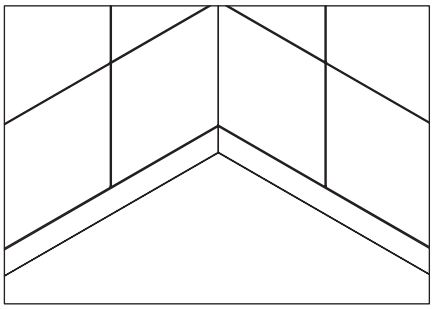

11 Place the tiles on the profile, making sure that their edges fit the profile and are flush.