MOX системи - техничка документација

assembly-manual-leux-en.pdf

Технички превод: консултујте оригиналне цртеже и референтне странице за димензије.

Изворна страница 1

MOX ЛЕУКС ВОДИЧ ЗА САСТАВЉАЊЕ

1 Инсталација се може извршити помоћу шрафова или силиконског лепка.

Правилна примена мора бити пажљиво идентификована према материјалу зида.

2 Поставите одговарајуће типле у складу са материјалом зида у избушене рупе.

3 Заврните делове за причвршћивање на зид на места која су избушена у интервалима од 50 цм.

4 Уметните ЛЕД траке у прорезе на врху и дну профила.

5 Повуците да повежете доњи дифузор са предњим поклопцем.

6 Повежите ЛЕД траке и драјвер и драјвер на електричну мрежу.

Каблови се могу носити унутар профила за повезивање са више погона.

Консултујте локалне електричаре да бисте добили тачне резултате.

7 Притисните предњи поклопац на задњу плочу док не кликне на своје место.

8 Уметните горњи дифузор.

9 Нанесите лепак на унутрашње углове да бисте их учврстили на месту.

10 Нанесите лепак на спољне углове да бисте их учврстили на месту.

11 Нанесите лепак на завршне делове да бисте их учврстили на месту.

Страна 1/2

Изворна страница 2

РЕЗАЊЕ И ПРОДУЖИВАЊЕ ЛЕД ТРАКЕ

За исправан рад локације назначене у

ЛЕД трака, исечена само са е дијаграма.

Да бисте избегли прекид везе б на назначеној локацији

између ЛЕД траке, лемите само д на цртежу узорка.

ДИЈАГРАМ ОЖИЧИВАЊА ЛЕД ТРАКЕ

МОХ РГБ контролер

РГ Дим Вифи

ГБ ммер

Дривер / Трансформ

мер

Страна 2/2

Оригинални цртежи и референтне странице

LEUX ASSEMBLY GUIDE

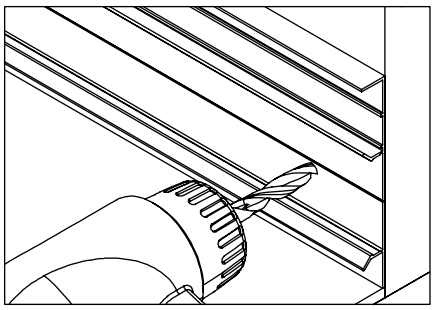

1 Installation can be done with screws or silicone glue. The correct application must be carefully identified according to the wall material.

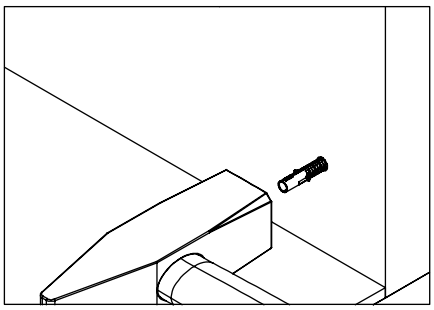

2 Place the correct dowels according to the wall material into the drilled holes.

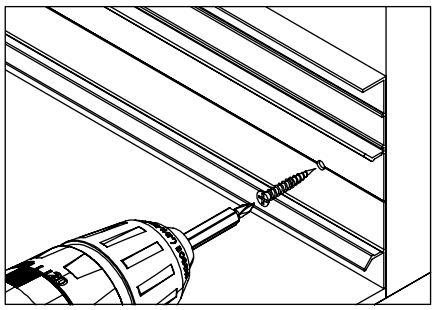

3 Screw the wall fixation parts to the places that are drilled at 50cm intervals.

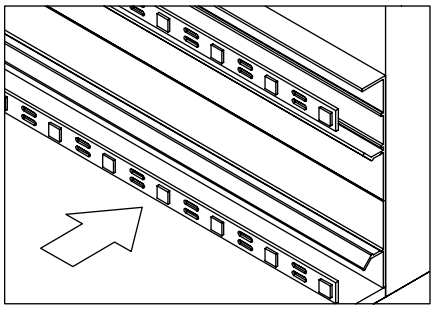

4 Insert the LED strips into the slots at the top and bottom of the profile.

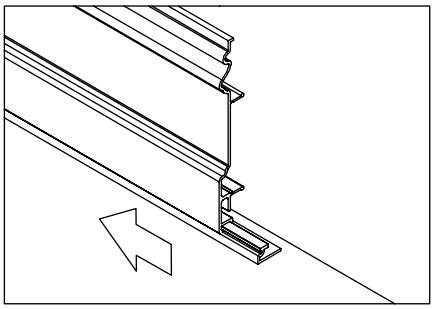

5 Slide to connect the bottom diffuser to the front cover.

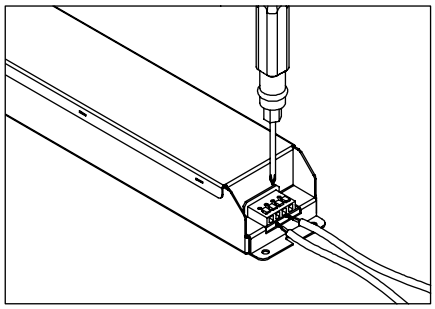

6 Connect the LED strips and the driver and the driver to the mains. Cables can be carried within the profiles for multi-drive connections. Consult local electricians to obtain accurate results.

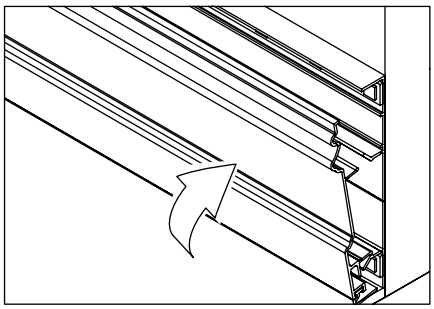

7 Press the front cover against the back plate until itclicks into place.

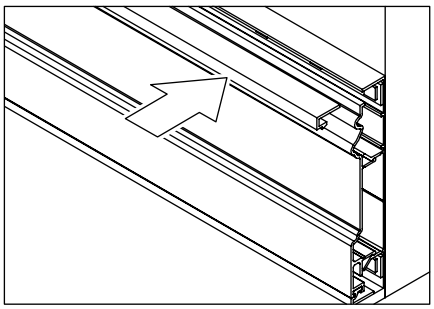

8 Insert the top diffuser.

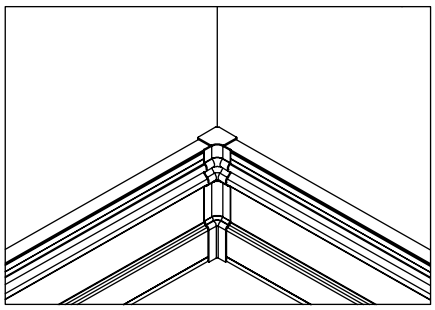

9 Apply adhesive to the internal corners to secure them in position.

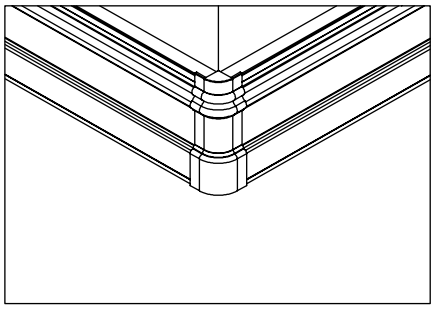

10 Apply adhesive to the external corners to secure them in position.

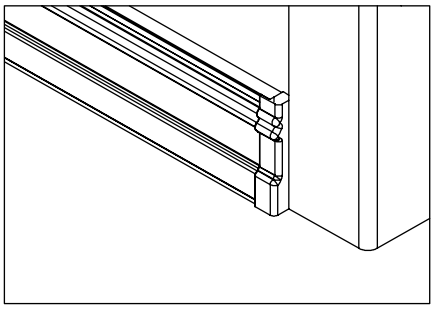

11 Apply adhesive to the ending parts to secure them in position.

LED STRIP CUTTING & EXTENDING

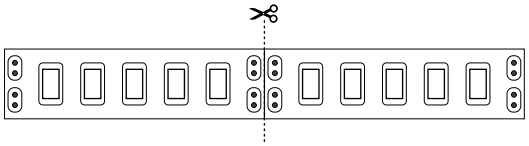

For correct operation of the LED Strip, cut only from the location indicated in the diagram.

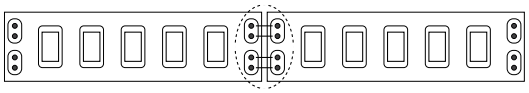

To avoid disconnection between the LED Strip, solder only at the location indicated in the sample drawing.
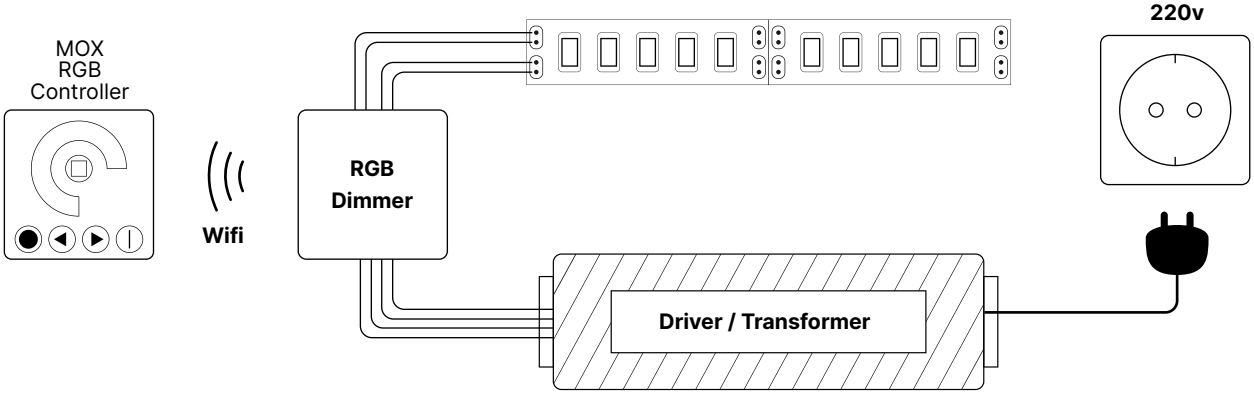
LED STRIP WIRING DIAGRAM