MOX Systems - dokumentacion teknik

assembly-manual-round-fix-en.pdf

Përkthimi teknik: konsultohuni me vizatimet origjinale dhe faqet e referencës për dimensionet.

Faqja burimore 1

UDHËZUES PËR MONTIM TË RRUGULL-FIX MOX

1 Zgjidhni profilin e duhur sipas trashësisë së pllakës.

2 Aplikoni bashkimin dhe vendoseni spirancën e profileve në përputhje me rrethanat.

3 Shtypni profilin derisa të fiksohet në bashkim.

4 Aplikoni fuga në vendet ku do të vendoset qeramika.

5 Vendosni pllakat në profil, duke u siguruar që skajet e tyre të përshtaten me profilin dhe të jenë të rrafshët.

6 Pritini dy profile në 45 gradë për nyjet e qosheve.

7 Rreshtoni profilet në qoshet e brendshme dhe shtypni ato në bashkim. 10

8 Vendosni pllakat në profil, duke u siguruar që skajet e tyre të përshtaten me profilin dhe të jenë të rrafshët.

Faqe 1/1

Vizatime origjinale dhe faqe referimi

ROUND-FIX ASSEMBLY GUIDE

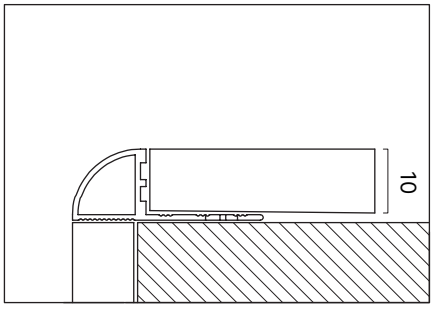

1 Pick the correct profile according to the tile thickness.

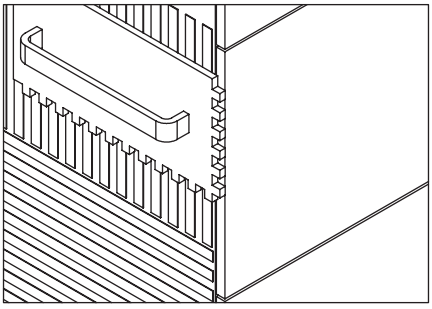

2 Apply joint and place the profiles anchor accordingly.

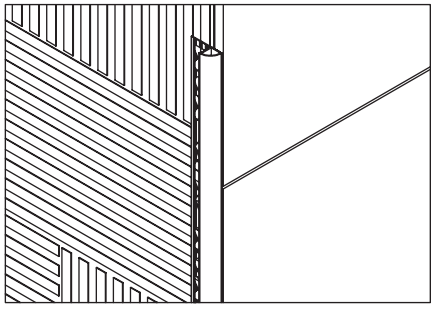

3 Press the profile until it is fixed to the joint.

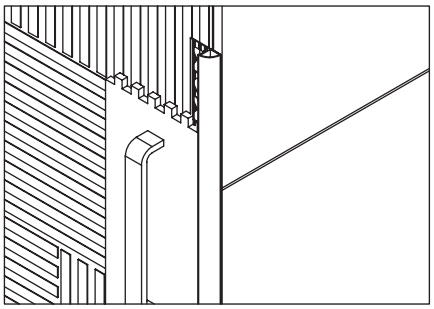

4 Apply joint to the places where the ceramics will be placed.

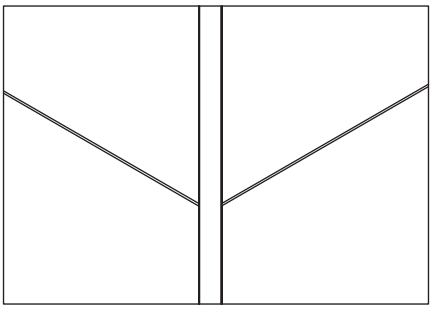

5 Place the tiles on the profile, making sure that their edges fit the profile and are flush.

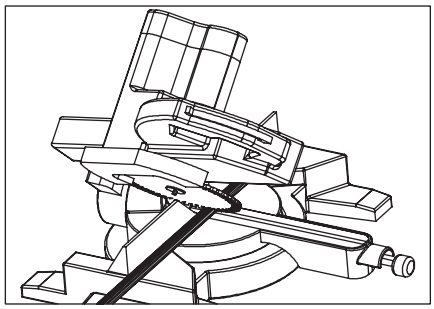

6 Cut two profiles at 45 degrees for corner joints.

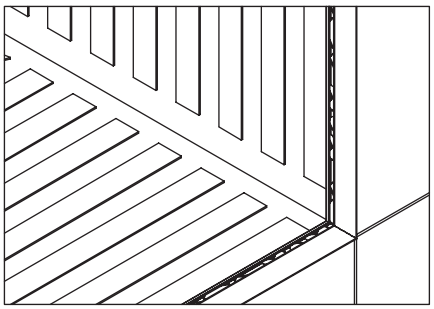

7 Align the profiles at the internal corners and press them into the joint.

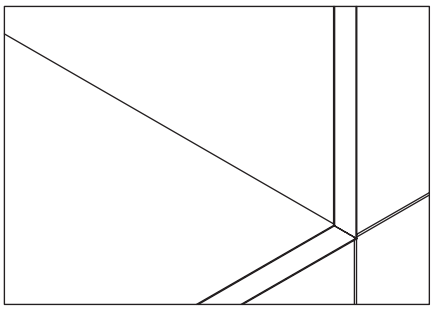

8 Place the tiles on the profile, making sure that their edges fit the profile and are flush.