MOX Systems - dokumentacion teknik

assembly-manual-mps-l-en.pdf

Përkthimi teknik: konsultohuni me vizatimet origjinale dhe faqet e referencës për dimensionet.

Faqja burimore 1

UDHËZUES PËR MONTIM Mps-L

Zgjidhni profilin e duhur sipas trashësisë së pllakës.

2 Aplikoni bashkimin dhe vendoseni spirancën e profileve në përputhje me rrethanat.

3 Shtypni profilin derisa të fiksohet në bashkim.

Aplikoni fuga në vendet ku do të vendoset qeramika.

5 Vendosni pllakat në profil, duke u siguruar që skajet e tyre të përshtaten me profilin dhe të jenë të rrafshët.

6 Pritini profilet 45 gradë për qoshet e jashtme.

Rreshtoni profilet në qoshet e jashtme dhe shtypni ato në bashkim.

8 Vendosni pllakat në profil, duke u siguruar që skajet e tyre të përshtaten me profilin dhe të jenë të rrafshët.

9 Pritini profilet 45 gradë për qoshet e brendshme.

10 Rreshtoni profilet në qoshet e brendshme dhe shtypni ato në bashkim.

11 Vendosni pllakat në profil, duke u siguruar që skajet e tyre të përshtaten me profilin dhe të jenë të rrafshët.

Faqe 1/1

Vizatime origjinale dhe faqe referimi

MPS-L ASSEMBLY GUIDE

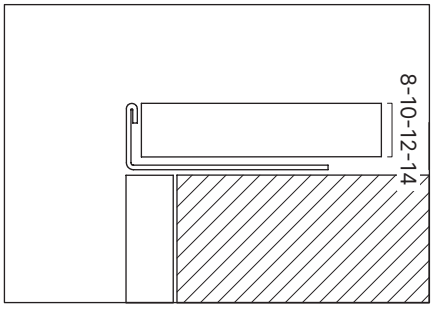

1 Pick the correct profile according to the tile thickness.

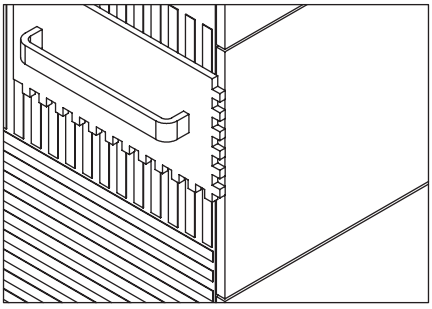

2 Apply joint and place the profiles anchor accordingly.

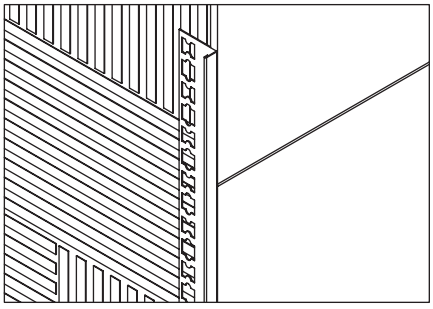

3 Press the profile until it is fixed to the joint.

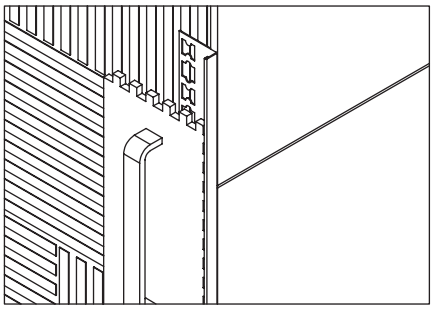

4 Apply joint to the places where the ceramics will be placed.

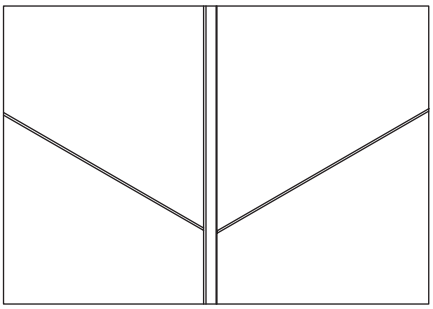

5 Place the tiles on the profile, making sure that their edges fit the profile and are flush.

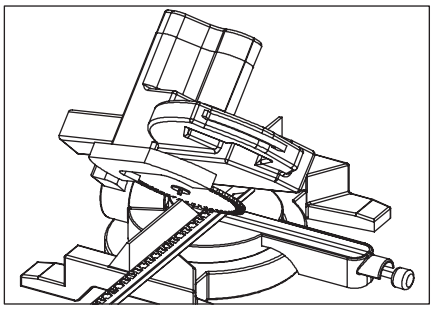

6 Cut profiles 45 degrees for external corners.

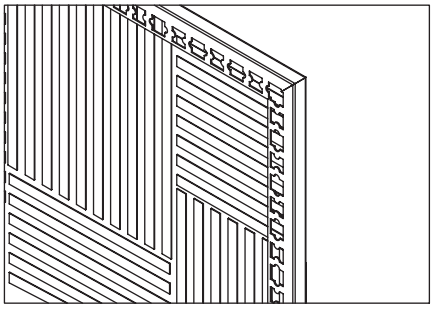

7 Align the profiles at the external corners and press them into the joint.

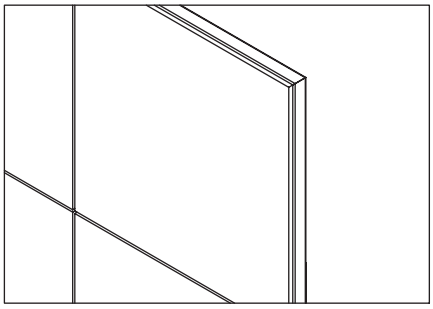

8 Place the tiles on the profile, making sure that their edges fit the profile and are flush.

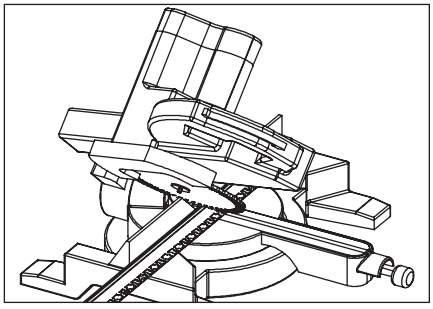

9 Cut profiles 45 degrees for internal corners.

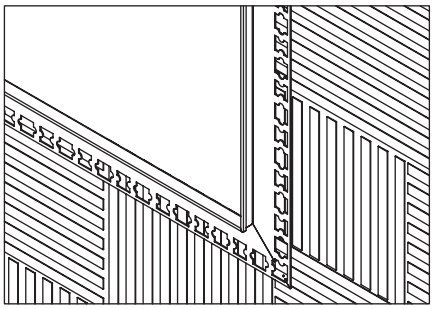

10 Align the profiles at the internal corners and press them into the joint.

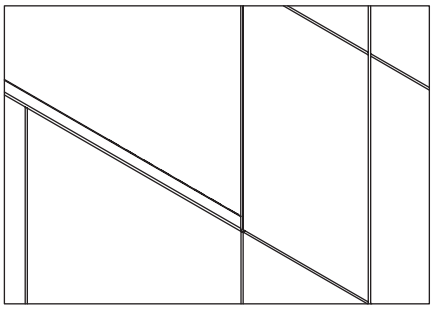

11 Place the tiles on the profile, making sure that their edges fit the profile and are flush.