MOX Systems - dokumentacion teknik

assembly-manual-luceo-en.pdf

Përkthimi teknik: konsultohuni me vizatimet origjinale dhe faqet e referencës për dimensionet.

Faqja burimore 1

Luceo ASSEMBLY GUIDA

1 Instalimi mund të bëhet me vida ose ngjitës silikoni.

Aplikimi i saktë duhet të identifikohet me kujdes sipas materialit të murit.

2 Vendosni kupat e duhura sipas materialit të murit në vrimat e shpuara.

3 Vidhosni pjesët e fiksimit të murit në vendet që janë shpuar në intervale 50 cm.

4 Futni shiritat LED në foletë në krye dhe në fund të profilit.

5 Rrëshqiteni për të lidhur shpërndarësin e poshtëm me kapakun e përparmë.

6 Lidhni shiritat LED dhe drejtuesin dhe drejtuesin me rrjetin elektrik.

Kabllot mund të barten brenda profileve për lidhje me shumë disqe.

Konsultohuni me elektricistët lokalë për të marrë rezultate të sakta.

7 Shtypni kapakun e përparmë kundër pllakës së pasme derisa të klikojë në vend.

8 Fusni shpërndarësin e sipërm.

9 Aplikoni ngjitës në qoshet e brendshme për t'i siguruar ato në pozicion.

10 Aplikoni ngjitës në qoshet e jashtme për t'i siguruar ato në pozicion.

11 Aplikoni ngjitës në pjesët fundore për t'i siguruar ato në pozicion.

Faqe 1/2

Faqja burimore 2

PRERJE DHE ZGJARJE E RRITJAVE LED

Për funksionimin e saktë të vendndodhjes së treguar në

Rripi LED, i prerë vetëm nga diagrami e.

Për të shmangur shkyçjen b në vendin e treguar

ndërmjet shiritit LED, lidhni vetëm d në vizatimin e mostrës.

DIAGRAMI I LIDHJES SË RRITJEVE LED

Kontrolluesi MOX RGB

RG Dim Wifi

GB mer

Shoferi / Transformimi

mer

Faqe 2/2

Vizatime origjinale dhe faqe referimi

LUCEO ASSEMBLY GUIDE

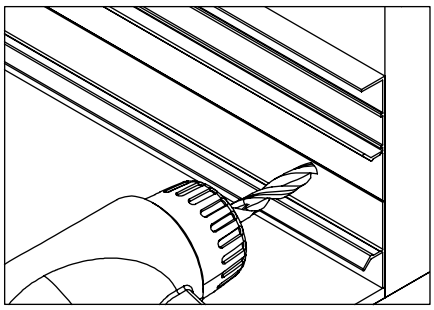

1 Installation can be done with screws or silicone glue. The correct application must be carefully identified according to the wall material.

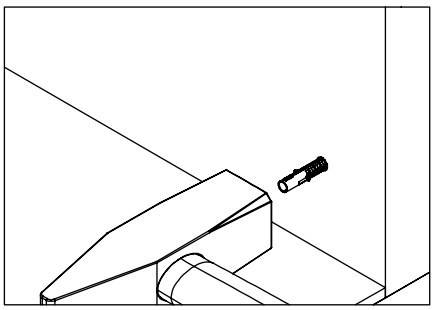

2 Place the correct dowels according to the wall material into the drilled holes.

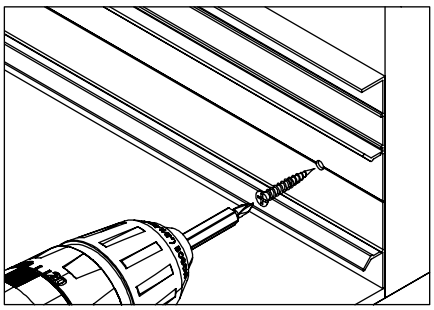

3 Screw the wall fixation parts to the places that are drilled at 50cm intervals.

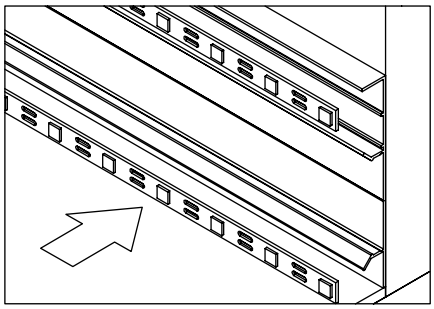

4 Insert the LED strips into the slots at the top and bottom of the profile.

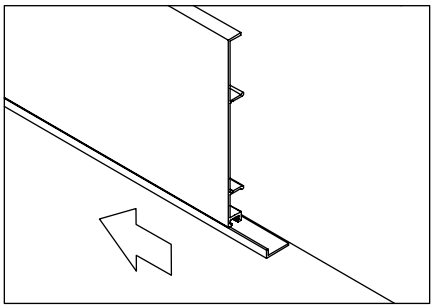

5 Slide to connect the bottom diffuser to the front cover.

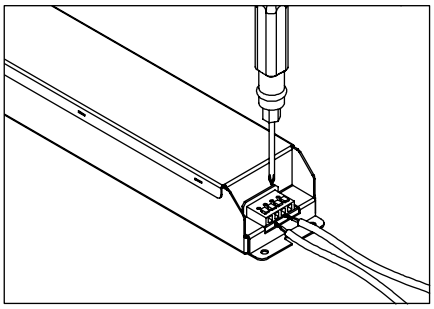

6 Connect the LED strips and the driver and the driver to the mains. Cables can be carried within the profiles for multi-drive connections. Consult local electricians to obtain accurate results.

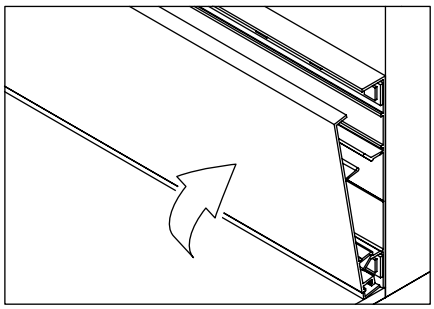

7 Press the front cover against the back plate until itclicks into place.

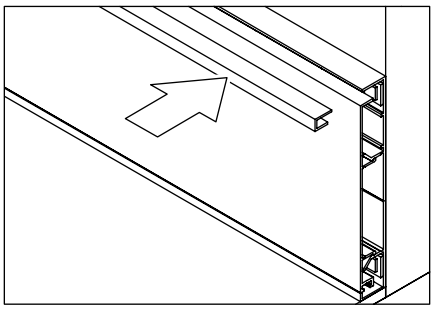

8 Insert the top diffuser.

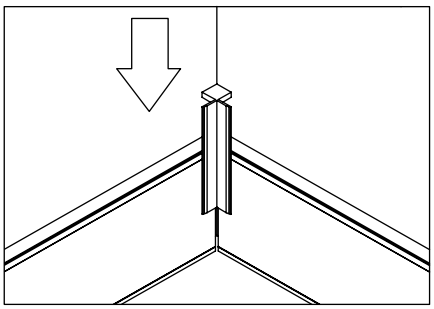

9 Apply adhesive to the internal corners to secure them in position.

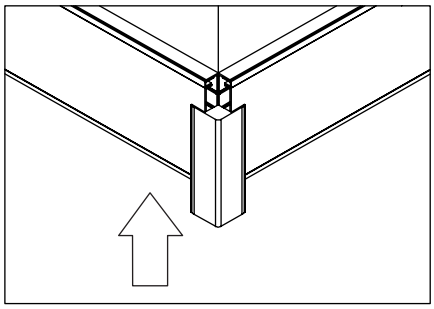

10 Apply adhesive to the external corners to secure them in position.

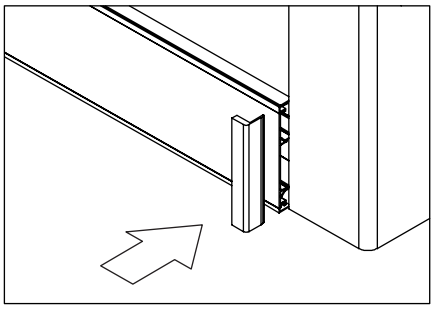

11 Apply adhesive to the ending parts to secure them in position.

LED STRIP CUTTING & EXTENDING

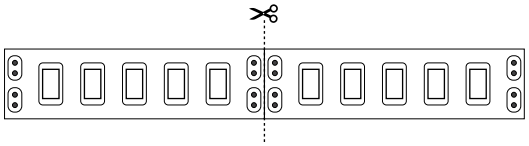

For correct operation of the LED Strip, cut only from the location indicated in the diagram.

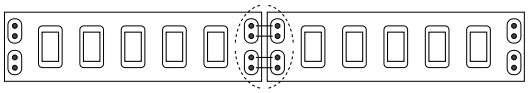

To avoid disconnection between the LED Strip, solder only at the location indicated in the sample drawing.
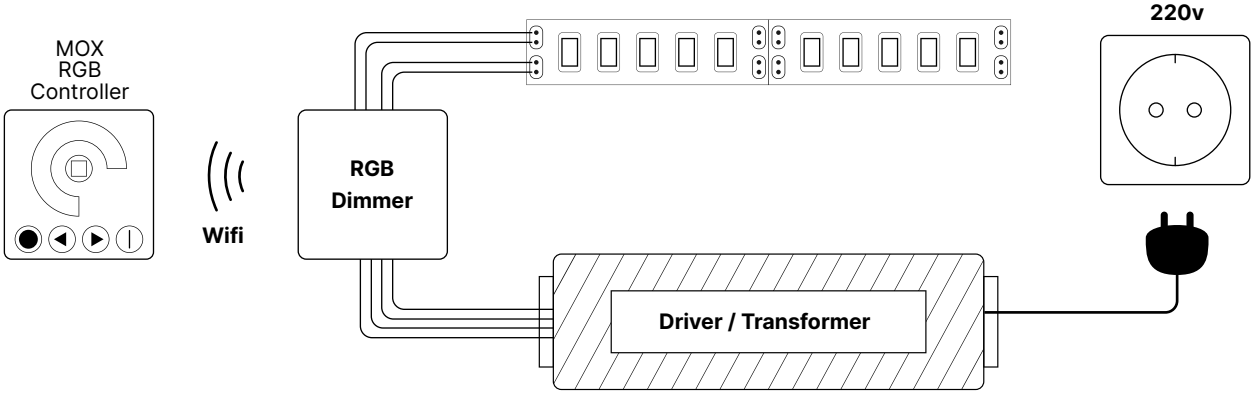
LED STRIP WIRING DIAGRAM