MOX Systems - dokumentacion teknik

assembly-manual-crispo-en.pdf

Përkthimi teknik: konsultohuni me vizatimet origjinale dhe faqet e referencës për dimensionet.

Faqja burimore 1

UDHËZUES PËR KUVENDIM Crispo

1 Vendosni veglat e fiksimit të murit në intervale 50 cm dhe shënoni murin nga vrimat e vidhave.

2 Shponi pikat që keni shënuar tashmë.

3 Vendosni kunjat e duhura sipas materialit të murit në vrimat e shpuara.

4 Vidhni veglat e fiksimit të murit në vendet që janë shpuar në intervale 50 cm.

5 Montoni profilin në veglat e fiksimit të murit ashtu si në foto.

6 Sigurohuni që gozhdat e profilit dhe gozhdat e mjetit të fiksimit të jenë plotësisht të lidhura me njëri-tjetrin dhe sigurohuni që tabani i profilit të jetë i fiksuar në dysheme.

7 Pritini profilet 45 gradë për qoshet e jashtme.

8 Vendosni veglat e fiksimit të murit në mënyrën që do të mbyllen në qoshe dhe montoni profilet që keni prerë 45 gradë mbi të.

9 Sigurohuni që profilet që janë prerë 45 gradë të jenë të fiksuara plotësisht me njëri-tjetrin në qoshet e jashtme.

10 Pritini profilet 45 gradë për qoshet e brendshme.

11 Ngjitni veglat e fiksimit të murit në mënyrën që do të mbyllen në qoshe dhe montoni profilet që keni prerë 45 gradë mbi të.

12 Sigurohuni që profilet që janë prerë 45 gradë të jenë të fiksuara plotësisht me njëri-tjetrin në qoshet e brendshme.

Faqe 1/1

Vizatime origjinale dhe faqe referimi

CRISPO ASSEMBLY GUIDE

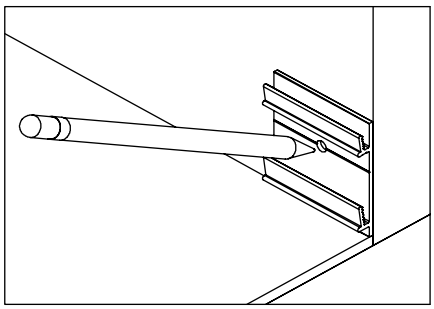

1 Place the wall fixation tools at 50cm intervals and mark the wall from the screw holes.

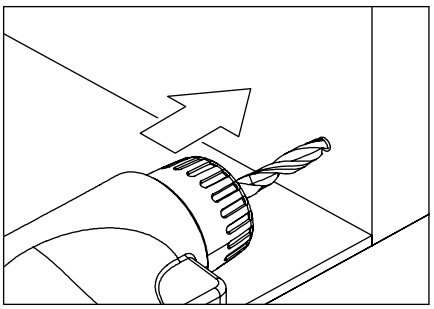

2 Drill the points that you have already marked.

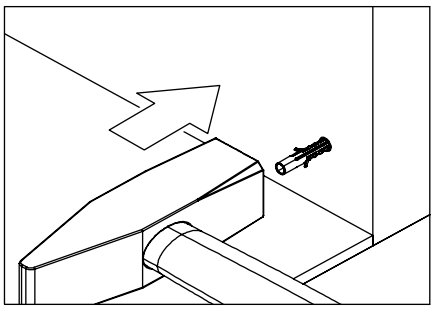

3 Place the correct dowels according to the wall material into the drilled holes.

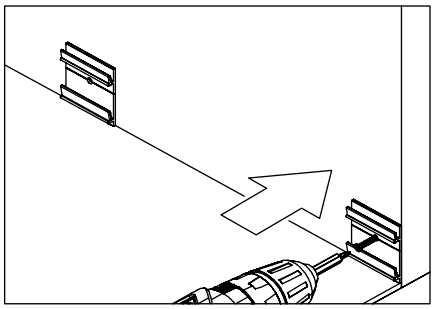

4 Screw the wall fixation tools to the places that are drilled at 50cm intervals.

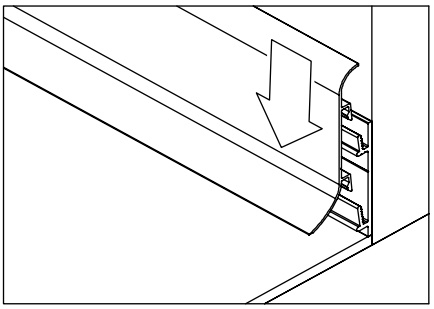

5 Assemble the profile on the wall fixation tools just like in the picture.

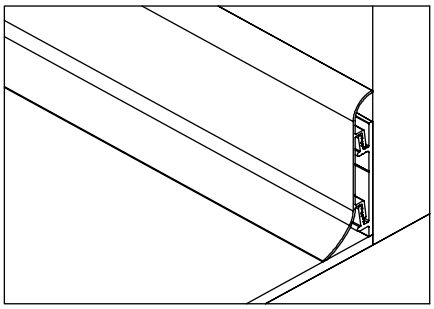

6 Make sure that the profile nails and the fixation tool's nails are completely connected to each other and be sure that the profile sole is fixed to the floor.

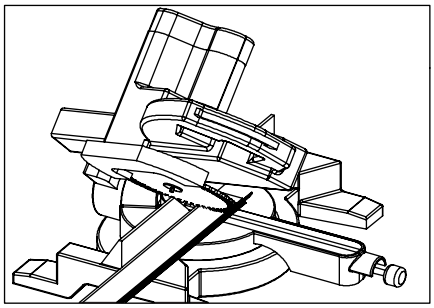

7 Cut profiles 45 degrees for external corners.

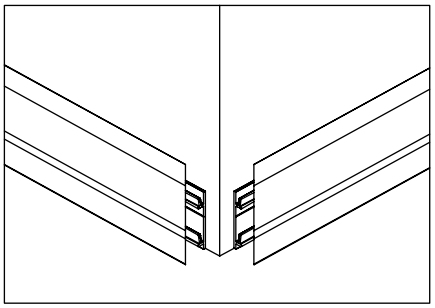

8 Affix the wall fixation tools in the manner that will be closed to the corners and assemble the profiles that you cut 45 degrees on it.

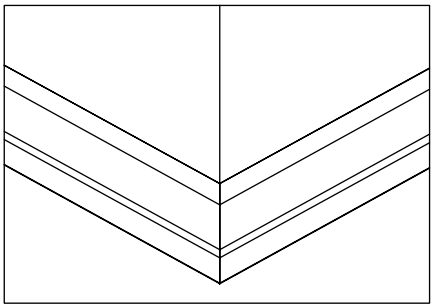

9 Make sure that the profiles that are cut 45 degrees are fixed to each other completely at the external corners.

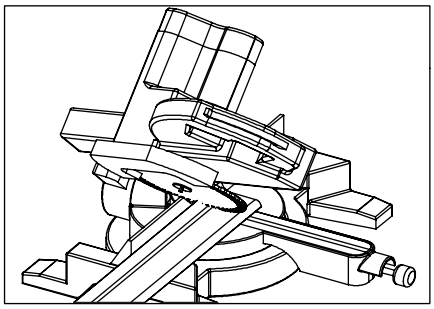

10 Cut profiles 45 degrees for internal corners.

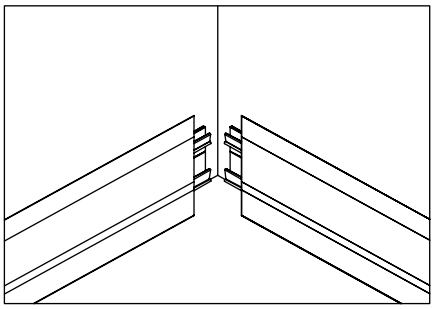

11 Affix the wall fixation tools in the manner that will be closed to the corners and assemble the profiles that you cut 45 degrees on it.

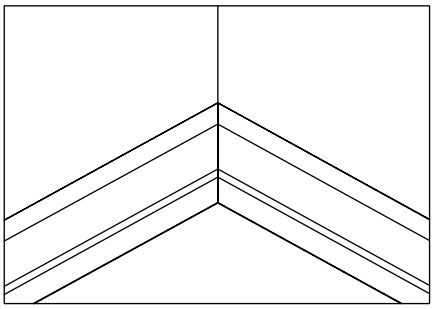

12 Make sure that the profiles that are cut 45 degrees are fixed to each other completely at the internal corners.