MOX Systems - technická dokumentácia

assembly-manual-leux-en.pdf

Technický preklad: rozmery nájdete na pôvodných výkresoch a referenčných stránkach.

Zdrojová stránka 1

NÁVOD NA MONTÁŽ Leux

1 Inštalácia môže byť vykonaná skrutkami alebo silikónovým lepidlom.

Správna aplikácia musí byť starostlivo identifikovaná podľa materiálu steny.

2 Do vyvŕtaných otvorov vložte správne hmoždinky podľa materiálu steny.

3 Nástenné upevňovacie diely priskrutkujte na miesta, ktoré sú vyvŕtané v 50 cm intervaloch.

4 Vložte LED pásy do štrbín v hornej a dolnej časti profilu.

5 Posunutím pripojte spodný difúzor k prednému krytu.

6 Pripojte pásy LED a ovládač a ovládač k elektrickej sieti.

Káble môžu byť prenášané v profiloch pre pripojenie viacerých pohonov.

Ak chcete získať presné výsledky, obráťte sa na miestnych elektrikárov.

7 Zatlačte predný kryt na zadnú platňu, kým nezapadne na miesto.

8 Vložte horný difuzér.

9 Naneste lepidlo na vnútorné rohy, aby ste ich zaistili na mieste.

10 Naneste lepidlo na vonkajšie rohy, aby ste ich zaistili na mieste.

11 Naneste lepidlo na koncové časti, aby ste ich zaistili na mieste.

Strana 1/2

Zdrojová stránka 2

REZANIE A PREDLŽOVANIE LED PÁSKOV

Pre správnu činnosť miesta uvedené v

LED pásik, vystrihnutý iba z e diagramu.

Aby ste sa vyhli odpojeniu b na uvedenom mieste

medzi LED pásik, spájkujte iba d na vzorovom výkrese.

SCHÉMA ZAPOJENIA LED PÁSU

MOX RGB ovládač

RG Dim Wifi

GB mer

Driver / Transform

mer

Strana 2/2

Originálne výkresy a referenčné strany

LEUX ASSEMBLY GUIDE

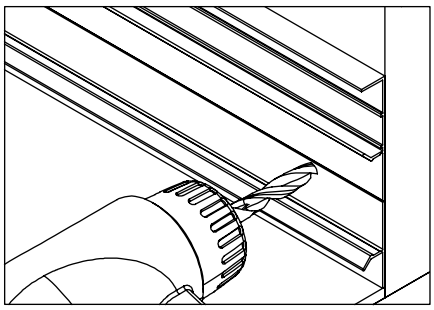

1 Installation can be done with screws or silicone glue. The correct application must be carefully identified according to the wall material.

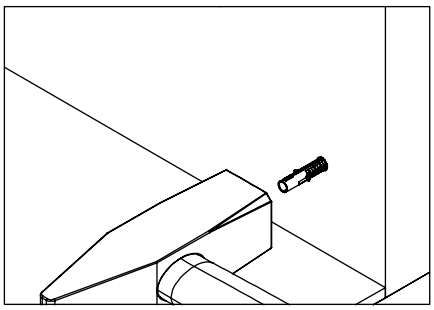

2 Place the correct dowels according to the wall material into the drilled holes.

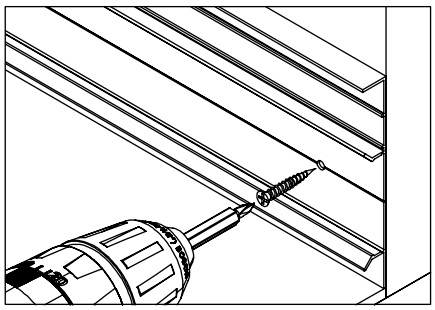

3 Screw the wall fixation parts to the places that are drilled at 50cm intervals.

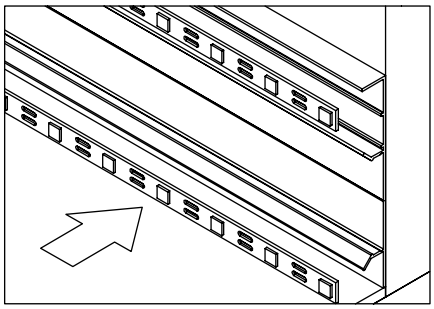

4 Insert the LED strips into the slots at the top and bottom of the profile.

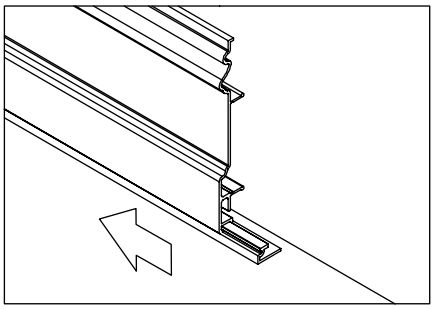

5 Slide to connect the bottom diffuser to the front cover.

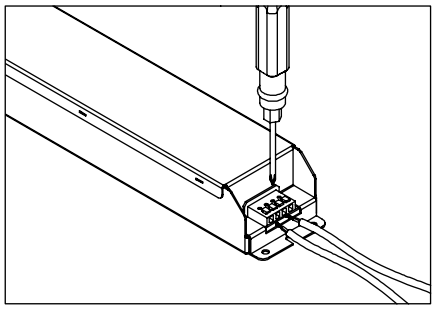

6 Connect the LED strips and the driver and the driver to the mains. Cables can be carried within the profiles for multi-drive connections. Consult local electricians to obtain accurate results.

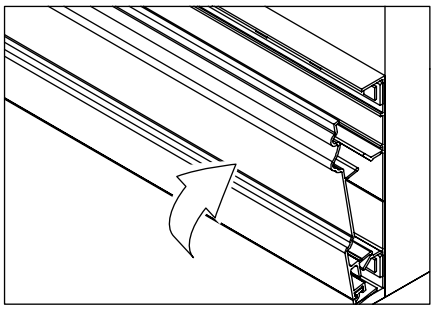

7 Press the front cover against the back plate until itclicks into place.

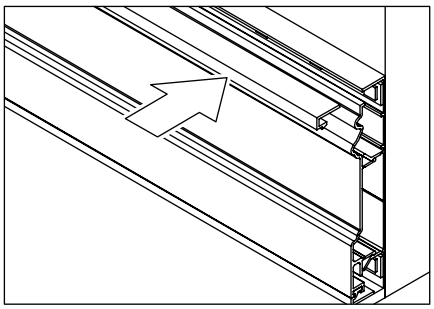

8 Insert the top diffuser.

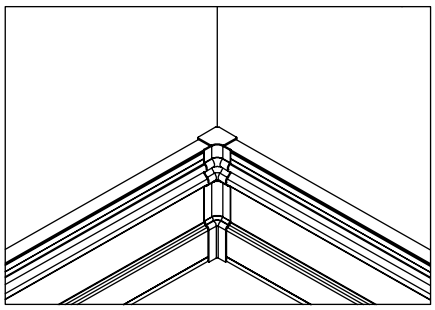

9 Apply adhesive to the internal corners to secure them in position.

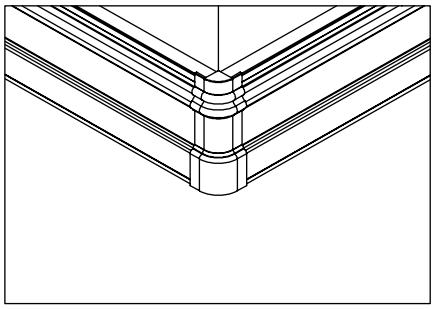

10 Apply adhesive to the external corners to secure them in position.

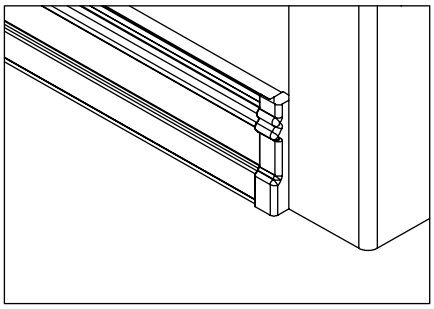

11 Apply adhesive to the ending parts to secure them in position.

LED STRIP CUTTING & EXTENDING

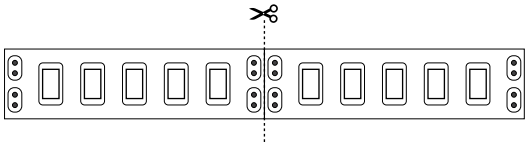

For correct operation of the LED Strip, cut only from the location indicated in the diagram.

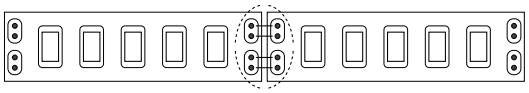

To avoid disconnection between the LED Strip, solder only at the location indicated in the sample drawing.
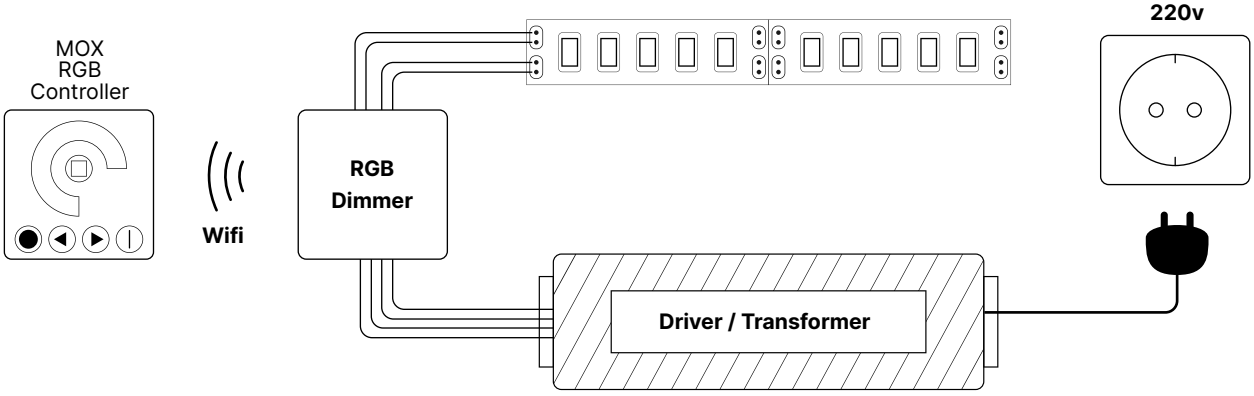
LED STRIP WIRING DIAGRAM