MOX Systems - technická dokumentácia

assembly-manual-crispo-en.pdf

Technický preklad: rozmery nájdete na pôvodných výkresoch a referenčných stránkach.

Zdrojová stránka 1

NÁVOD NA MONTÁŽ Crispo

1 Náradie na upevnenie na stenu umiestnite vo vzdialenosti 50 cm a označte stenu od otvorov pre skrutky.

2 Vyvŕtajte body, ktoré ste už označili.

3 Do vyvŕtaných otvorov vložte správne hmoždinky podľa materiálu steny.

4 Priskrutkujte nástenné upevňovacie nástroje na miesta, ktoré sú vyvŕtané v 50 cm intervaloch.

5 Namontujte profil na nástenné upevňovacie nástroje rovnako ako na obrázku.

6 Uistite sa, že profilové klince a klince fixačného nástroja sú navzájom úplne spojené a uistite sa, že profilová podrážka je pripevnená k podlahe.

7 Narežte profily o 45 stupňov pre vonkajšie rohy.

8 Pripevnite nástenné fixačné nástroje tak, aby boli uzavreté v rohoch, a namontujte naň profily, ktoré narežete pod uhlom 45 stupňov.

9 Uistite sa, že profily, ktoré sú zrezané pod uhlom 45 stupňov, sú navzájom úplne spojené vo vonkajších rohoch.

10 Rez profilov o 45 stupňov pre vnútorné rohy.

11 Pripevnite nástenné fixačné nástroje tak, aby boli uzavreté v rohoch a namontujte naň profily, ktoré ste narezali pod uhlom 45 stupňov.

12 Uistite sa, že profily, ktoré sú zrezané pod uhlom 45 stupňov, sú navzájom úplne spojené vo vnútorných rohoch.

Strana 1/1

Originálne výkresy a referenčné strany

CRISPO ASSEMBLY GUIDE

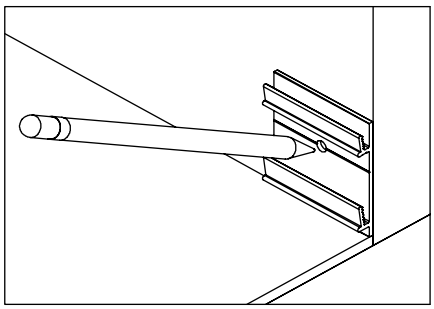

1 Place the wall fixation tools at 50cm intervals and mark the wall from the screw holes.

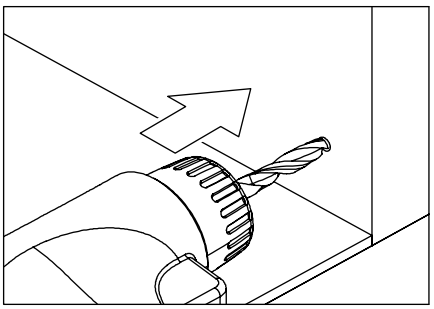

2 Drill the points that you have already marked.

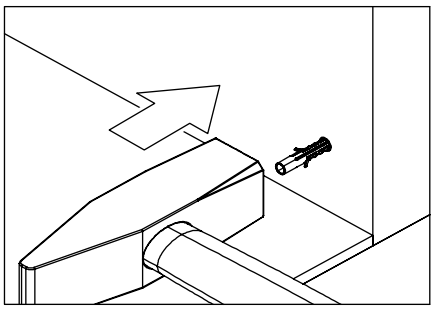

3 Place the correct dowels according to the wall material into the drilled holes.

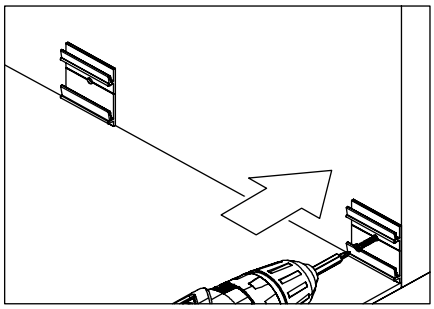

4 Screw the wall fixation tools to the places that are drilled at 50cm intervals.

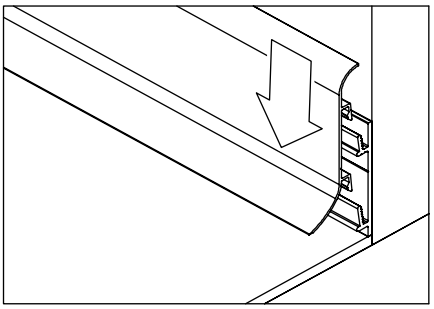

5 Assemble the profile on the wall fixation tools just like in the picture.

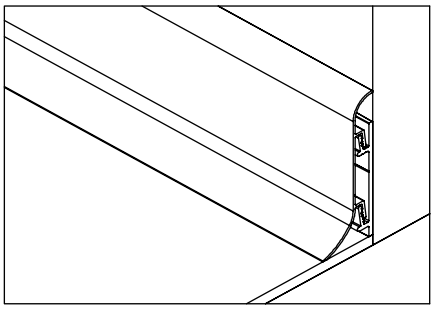

6 Make sure that the profile nails and the fixation tool's nails are completely connected to each other and be sure that the profile sole is fixed to the floor.

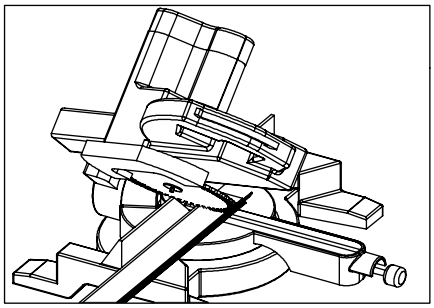

7 Cut profiles 45 degrees for external corners.

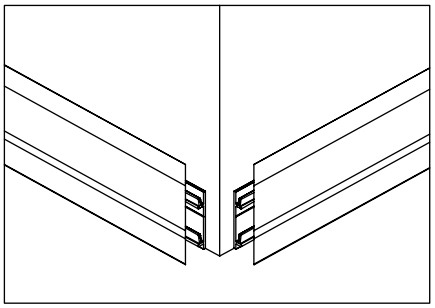

8 Affix the wall fixation tools in the manner that will be closed to the corners and assemble the profiles that you cut 45 degrees on it.

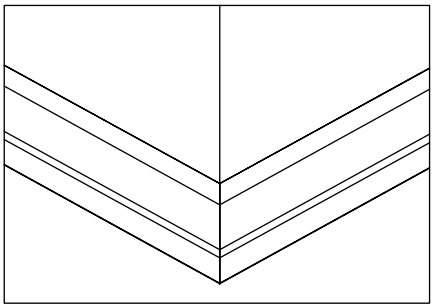

9 Make sure that the profiles that are cut 45 degrees are fixed to each other completely at the external corners.

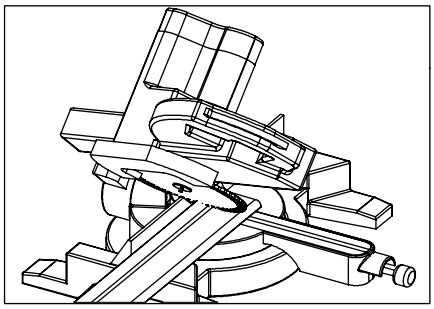

10 Cut profiles 45 degrees for internal corners.

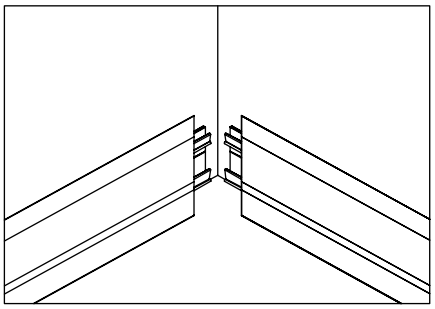

11 Affix the wall fixation tools in the manner that will be closed to the corners and assemble the profiles that you cut 45 degrees on it.

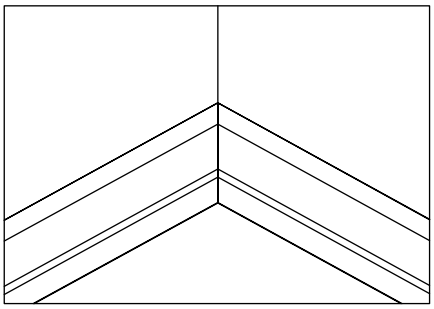

12 Make sure that the profiles that are cut 45 degrees are fixed to each other completely at the internal corners.