MOX-системы - техническая документация

datasheet-leux-en.pdf

Технический перевод: размеры см. в оригинальных чертежах и на справочных страницах.

Исходная страница 1

Технический паспорт продукта

Производитель Mox Profile Systems

Название документа Дизайн и качество: Leux

Название продукта MOKC LEUX

Описание продукта Алюминиевый светодиодный плинтус

Артикул ЛЮКС

Область использования Общественная, Офисная, Жилая

Материал EN AW 6463 T6, EN AW 6061 T6

Длина 2500 мм

Поверхность с порошковым покрытием, анодированная, хромированная

Алюминиевый светодиодный плинтус Leux чаще всего предпочитают в эксклюзивных классических дизайнерских проектах благодаря декоративному освещению и викторианскому дизайну.

Помимо функции освещения, он также закрывает дефекты стыков пола и стен.

Он предотвращает накопление грязи и вредных организмов, обеспечивая гигиеничное и здоровое использование на протяжении многих лет.

Благодаря пустотелой конструкции он собирает телефонные, электрические и интернет-кабели, чтобы организовать ваше пространство.

Он чрезвычайно прочный и долговечный, поскольку изготовлен из высококачественного сырья и имеет толстые стенки.

В отличие от своих конкурентов, он выделяется толщиной покрытия и качеством анодирования, а также применением предварительной обработки, обеспечивающей стойкость к коррозии при электростатической порошковой окраске.

Leux объединяет классический внешний вид и современное освещение.

Алюминиевый светодиодный плинтус Leux можно легко установить, прикрепив задний профиль к стене с помощью шурупов и установив светодиодные ленты в пазы, а затем в драйвер.

Применение будет завершено установкой переднего защитного профиля с системой защелкивания вместе с диффузорами.

В зависимости от области применения светодиодные ленты можно использовать внутри обеих канавок, верхней или нижней канавки отдельно.

При установке заподлицо со стеной сверху изделия можно разместить деревянные доски, гипсокартон или керамические обшивки.

Углы можно собрать, обрезав профиль под углом 45 градусов.

Для блокировки нежелательного света по углам можно использовать специальные крышки.

Доступен длиной 2500 мм и высотой 100 мм.

Алюминиевый светодиодный плинтус Leux имеет варианты матового анодирования и электростатической порошковой окраски.

Хотя доступны цветные покрытия с анодированием серебра, их также можно покрасить по желаемому коду RAL с помощью электростатической порошковой окраски.

Страница 1/3

Гарантия

На данный продукт распространяется гарантия сроком 5 лет с даты получения, за исключением ошибок пользователя, перечисленных ниже:

Повреждения в результате удара Повреждения в результате царапин Повреждения в результате контакта с абразивными веществами или химическими чистящими средствами Повреждения в результате длительного контакта с водой Повреждения в результате воздействия высокой температуры Повреждения в результате монтажа

LANOITANRETNI МАРКИРОВКА КАЧЕСТВА КАЧЕСТВА ФОРАНОДИРОВАНИЯ ПРОМЫШЛЕННАЯ TS-EN 755-8 TS-EN 755-9 TS 4922

Исходная страница 2

ТЕХНИЧЕСКАЯ ИНФОРМАЦИЯ СПЛАВА

EN AW 6463 T6 [AlMg0.7Si]

Место использования

Сплав EN AW-6463 представляет собой широко используемый экструзионный сплав, подходящий для применений, где требуются лишь умеренные прочностные характеристики.

Части могут быть

производится с хорошим качеством поверхности, подходит для многих операций нанесения покрытий.

Типичные области применения - мебель, отделочные материалы, окна и двери,

отделка кузова автомобиля, строительство фасадов, осветительных колонн и флагштоков.

Химический состав согласно EN573-3 (мас.%, остаток Al)

Si Fe Cu Mn Mg Cr Zn Ti Al

0,20 - 0,60 Макс 0,15 0,2 Макс 0,5 0,45 - 0,9 - Макс 0,05 Макс 0,1 Отдых

Механические свойства согласно EN755-2

Состояние* Толщина стенки e*** Предел текучести Предел прочности при растяжении Удлинение Твердость по Бринеллю

- e* мм Rp0,2 мин МПа Rm мин МПа Мин A50мм % - Макс A % HB**

T4 e≤50 75 125 14 - 12 46

T5 e≤50 150 110 8 - 6 60

T6 e≤50 195 160 10 - 8 74

* Обозначение состояния в соответствии с EN515: T4 - естественное старение до стабильного состояния, T5 - охлаждение после операции формования при повышенной температуре и

искусственно состаренные, термообработанные, закаленные и искусственно состаренные T6-Solution,

** Значения твердости приведены только для справки.

*** При различной толщине стенок в пределах одного профиля наименьшие указанные свойства считаются действительными для всего сечения профиля.

Физические свойства (приблизительные значения, 20°C)

Плотность Диапазон плавления Электрический термический коэффициент модуля

(кг/м³) (°C) проводимость проводимость термоэластичность

2700 585-650 (MC/м) (Вт/м·K) расширение (ГПа)

28-34 200-220 10^{-6}/K ~70

Свариваемость[1]

Газ: 3 TIG: 2 MIG: 2

Типичные присадочные материалы (EN ISO18273): SG-AlMg5Cr(A) или AlSi5 и AlMg3, если изделие необходимо анодировать.

Из-за тепловложения во время сварки

механические свойства уменьшатся примерно на 50% (см.

EN1999-1).

Характеристики обработки[1]: T4, закал 3 / T5, T6, закал 2

Свойства покрытия[1] Жесткое/защитное анодирование: 1/Декоративное/яркое/цветное анодирование: 2

Коррозионная стойкость[1] Общая: 1 Морская пехота: 2

[1]Относительная квалификация от 1-очень хорошо до 6-непригодно.

Страница 2/3

Исходная страница 3

Прозрачная светодиодная лента из ПВХ

Рулетка измерительная, без угла Рулетка измерительная, нет

Допуски пилы Допуски пилы (линейная резка)

испытание угла испытания

DIN 16941:2021-11 Допуск круглого диаметра и высоты фаски (мм) DIN 16941:2021-11 4 Допуск на искажение TV

Серия допусков 3 3-6 6-10 10-18 30-50 50-80 >50 Допуск Line <30 30-60 60-120 120-180 180-250 >250

2A и 2B ±0,5 ±20% ±18% ±15% ±15% ±12% ±10% 2A, 3A, 4A 5° 4° 3°30’ 3° 2°30’ 2°

DIN 16941:2021-11 Диапазон номинальных размеров (мм)

Допуск толщины стенки Допуски измерения длины

Серия толерантности

2A и 2B ±0,2 ±0,3 ±0,4 ±0,5 ±0,6 ±0,8% ±0,3 ±0,4 ±0,5 ±0,6 ±0,7 ±0,8 ±1,0 ±1,2 ±2,0 ±3,0

Страница 3/3

Оригинальные чертежи и справочные страницы

Product Datasheet

Manufacturer	Mox Profile Systems
Document Title	Design and quality: Leux
Product Name	Leux
Product Description	Aluminium LED Skirting Board
Item No	LUX
Area of Use	Public, Office, Residential
Material	EN AW 6463 T6, EN AW 6061 T6
Length	2500mm
Surface	Powder Coated, Anodised, Chrome Plated

Leux aluminum LED skirting board is mostly preferred in exclusive classical design projects through its decorative lighting feature and Victorian design. In addition to its illumination feature, it also covers the defects in floor and wall joints. It prevents dirt accumulation and harmful organisms to provide hygienic and healthy use for many years. With the hollow area in its design, it collects the telephone, electricity and internet cables to organize your environment. It is extremely durable and long-lasting since it is produced from high quality raw material and has thick walls. Unlike its competitors, it stands out with its coating thickness and quality of anodizing, and with its pre-treatment application that provides resistance to corrosion in electrostatic powder painting. Leux brings classical appearance and modern lighting together. Leux aluminium LED skirting board can be easily installed by fixing the rear profile to the wall with screws and installing the LED strips to the grooves then the driver. Application will be completed by mounting the front cover profile with its snap lock system along with the diffusers. According to the appliation area, LED strips can be used inside both grooves, top groove or bottom groove separately. For flush with wall application, wood planks, drywall or ceramic platings can be placed on the top of the product. Corners can be assembled by cutting profile to 45 degree. Special covers can be used to block the unwanted light in corner edges. It is available in 2500mm length and 100mm height. Leux aluminum LED skirting board has matte anodized and electrostatic powder painting options. While silver anodized color coatings is available, it can also be painted to the desired RAL code with electrostatic powder painting.

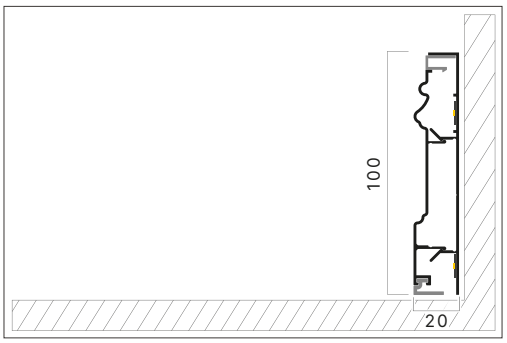

Warranty

This product is under warranty for 5 years from the date of receipt except for the user errors as listed below:

Damage caused by impact
Damage caused by scratching
Damage caused by abrasive substance or chemical cleaning agents contact
Damage caused by prolonged contact with water
Damage caused by exposure to intense temperature
Damage caused by montage

TS-EN 755-8 TS-EN 755-9 TS 4922

ALLOY DATASHEET

EN AW 6463 T6 [AlMg0.7Si]

Place Of Use

The alloy EN AW-6463 is a widely used extrusion alloy, suitable for applications where only modest strength properties are required. Parts can be produced with a good surface quality, suitable for many coating operations. Typical application fields are furniture, finishing materials, windows and doors, car body finishing, facade construction, lighting columns and flagpoles.

Chemical composition according to EN573-3 (weight%, remainder Al)

Si	Fe	Cu	Mn	Mg	Cr	Zn	Ti	Al
0,20 - 0,60	Max 0,15	0,2	Max 0,5	0,45 - 0,9	-	Max 0,05	Max 0,1	Rest

Mechanical properties according to EN755-2

Temper*	Wall Thickness e***	Yield Stress	Tensile Strength	Elongation	Brinell Hardness
-	e* mm	Rp0,2 min Mpa	Rm min Mpa	Min A50mm % - Max A %	HB**
T4	e≤50	75	125	14 - 12	46
T5	e≤50	150	110	8 - 6	60
T6	e≤50	195	160	10 - 8	74

* Temper designation according to EN515: T4-Naturally aged to a stable condition, T5-cooled from an elevated temperature forming operation and artificially aged, T6-Solution heat treated, quenched and artificially aged,

** Hardness values are for indication only,

*** For different wall thicknesses within one profile, the lowest specified properties shall be considered as valid for the whole profile cross section.

Physical properties (approximate values, 20°C)

Density (kg/m^3)	Melting range (°C)	Electrical conductivity (MS/m)	Thermal conductivity (W/m.K)	Co-efficient of thermal expansion 10^{-6}/K	Modulus of elasticity (GPa)
2700	585-650	28-34	200-220	23.4	~70

Weldability[1]

Gas: 3 TIG: 2 MIG: 2

Typical filler materials (EN ISO18273): SG-AlMg5Cr(A) or AlSi5, and AlMg3 when the product has to be anodised. Due to the heat input during welding the mechanical properties will be redured by approximately 50% (ref. EN1999-1).

Machining characteristics[1]: T4 Temper 3 / T5, T6 Temper 2

Coating properties[1] Hard/protective anodising: 1 / Decorative / bright / colour anodising: 2

Corrosion resistance[1] General: 1 Marine: 2

[1]Relative qualification ranging from 1-very good to 6-unsuitable

Pvc Transparent Led Diffuser Strip

Saw Tolerances							Measuring tape, no angle test	Saw Tolerances (Inline Cut)							Measuring tape, no angle test
<500	>500	>1000	>1500	>2000	>3000	>4000	>4500	<500	>500	>1000	>1500	>2000	>3000	>4000	>4500
±0.3	±0.5	±1.0	±1.5	±2.0	±3.0	±4.0	±0.1%	±0.3	±0.5	±1.0	±1.5	±2.0	±3.0	±4.0	±0.1%

DIN 16941:2021-11	Tolerance of the circular diameter and chamfer heights (mm)							DIN 16941:2021-11	4 Distortion tolerance TV					
Tolerance Series	3	3-6	6-10	10-18	30-50	50-80	>50	Tolerance Line	<30	30-60	60-120	120-180	180-250	>250
2A & 2B	±0.5	±20%	±18%	±15%	±15%	±12%	±10%	2A, 3A, 4A	5°	4°	3°30′	3°	2°30′	2°
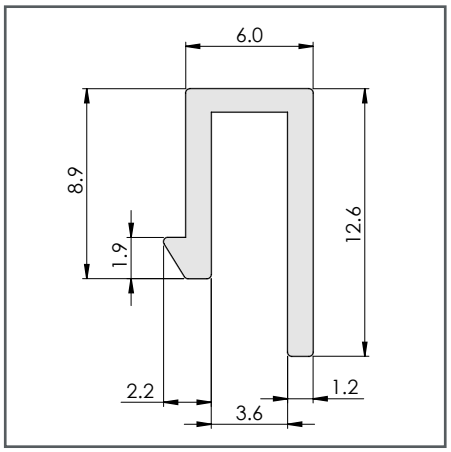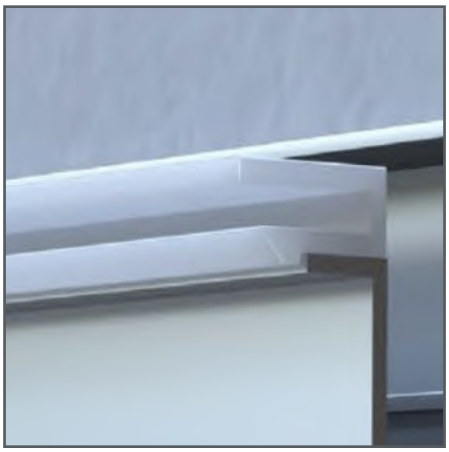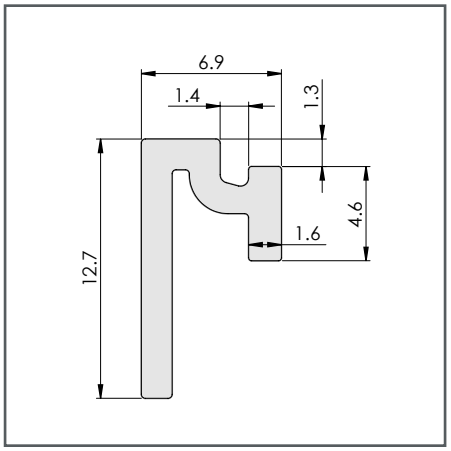
DIN 16941:2021-11	Nominal Size Range (mm)															
Tolerance Series	Tolerance of wall thickness						Tolerances of length measurements									
	1.2	1.2-2.5	2.5-4	4-6.5	6.5-10	>10	<3	3-6	6-10	10-18	18-30	30-50	50-80	80-120	120-250	250-400
2A & 2B	±0.2	±0.3	±0.4	±0.5	±0.6	±0.8%	±0.3	±0.4	±0.5	±0.6	±0.7	±0.8	±1.0	±1.2	±2.0	±3.0