MOX-системы - техническая документация

assembly-manual-mps-d-en.pdf

Технический перевод: размеры см. в оригинальных чертежах и на справочных страницах.

Исходная страница 1

РУКОВОДСТВО ПО СБОРКЕ Mps-D

Выберите правильный профиль в соответствии с толщиной плитки.

2 Нанесите шов и соответствующим образом закрепите анкеры профилей.

3 Прижимайте профиль до его фиксации в месте соединения.

Нанесите шов на места, где будет располагаться керамика.

5 Поместите плитку на профиль, убедившись, что ее края подходят к профилю и находятся на одном уровне.

6 Обрежьте профили под углом 45 градусов для внешних углов.

Выровняйте профили по внешним углам и прижмите их к стыку.

8 Поместите плитку на профиль, убедившись, что ее края подходят к профилю и находятся на одном уровне.

9. Обрежьте профили под углом 45 градусов для внутренних углов.

10 Выровняйте профили по внутренним углам и вдавите их в стык.

11 Поместите плитки на профиль, убедившись, что их края подходят к профилю и находятся на одном уровне.

Страница 1/1

Оригинальные чертежи и справочные страницы

MPS-D ASSEMBLY GUIDE

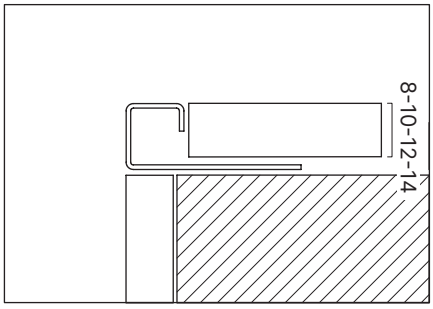

1 Pick the correct profile according to the tile thickness.

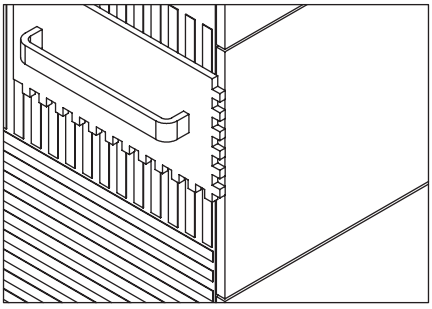

2 Apply joint and place the profiles anchor accordingly.

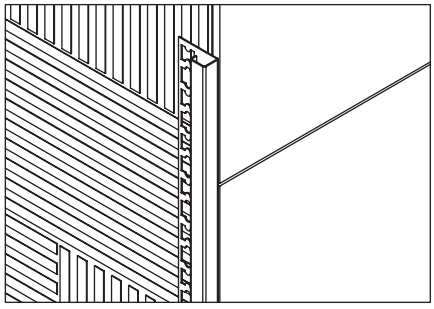

3 Press the profile until it is fixed to the joint.

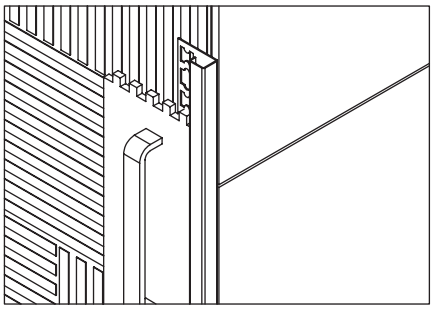

4 Apply joint to the places where the ceramics will be placed.

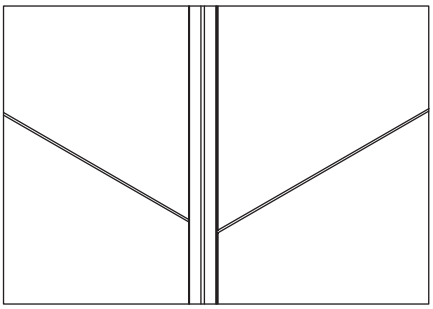

5 Place the tiles on the profile, making sure that their edges fit the profile and are flush.

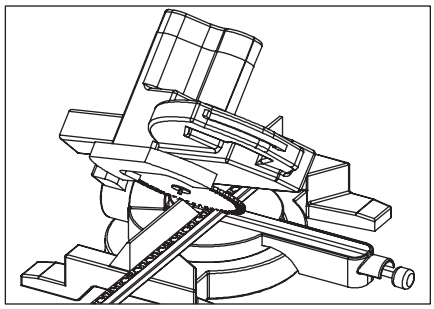

6 Cut profiles 45 degrees for external corners.

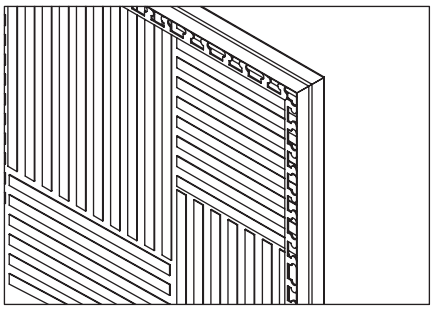

7 Align the profiles at the external corners and press them into the joint.

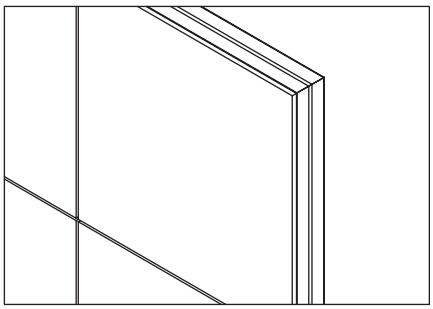

8 Place the tiles on the profile, making sure that their edges fit the profile and are flush.

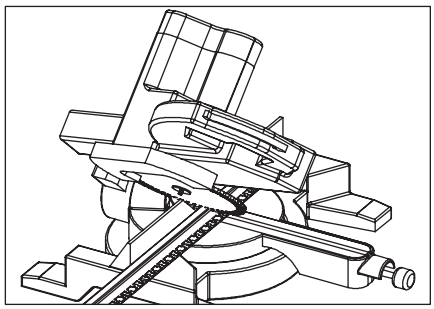

9 Cut profiles 45 degrees for internal corners.

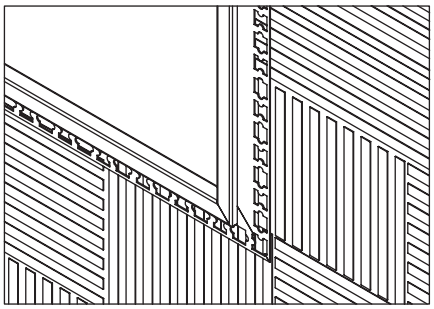

10 Align the profiles at the internal corners and press them into the joint.

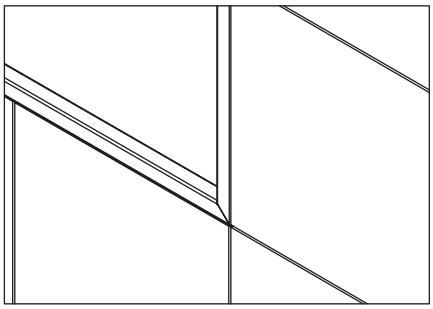

11 Place the tiles on the profile, making sure that their edges fit the profile and are flush.