MOX-системы - техническая документация

assembly-manual-leux-en.pdf

Технический перевод: размеры см. в оригинальных чертежах и на справочных страницах.

Исходная страница 1

РУКОВОДСТВО ПО СБОРКЕ Leux

1 Установка может быть выполнена с помощью шурупов или силиконового клея.

Правильное применение должно быть тщательно определено в зависимости от материала стены.

2 Вставьте в просверленные отверстия дюбели, соответствующие материалу стены.

3 Прикрутите детали настенного крепления к местам, просверленным с интервалом 50 см.

4 Вставьте светодиодные ленты в пазы вверху и внизу профиля.

5 Сдвиньте нижний диффузор и присоедините его к передней крышке.

6 Подключите светодиодные ленты и драйвер и драйвер к электросети.

Кабели можно прокладывать внутри профилей для подключения нескольких приводов.

Проконсультируйтесь с местными электриками для получения точных результатов.

7 Прижмите переднюю крышку к задней пластине до щелчка.

8 Вставьте верхний диффузор.

9 Нанесите клей на внутренние углы, чтобы закрепить их на месте.

10 Нанесите клей на внешние углы, чтобы закрепить их на месте.

11 Нанесите клей на конечные части, чтобы закрепить их на месте.

Страница 1/2

Исходная страница 2

РЕЗКА И УДЛИНЕНИЕ СВЕТОДИОДНЫХ ЛЕНТ

Для корректной работы локации, указанной в

Светодиодная лента, вырезанная только из электронной схемы.

Во избежание отключения b в указанном месте

между светодиодной лентой припаяйте только d на рисунке образца.

СХЕМА ПОДКЛЮЧЕНИЯ СВЕТОДИОДНОЙ ЛЕНТЫ

MOX RGB-контроллер

RG Дим Wi-Fi

ГБ мер

Драйвер/Преобразование

мер

Страница 2/2

Оригинальные чертежи и справочные страницы

LEUX ASSEMBLY GUIDE

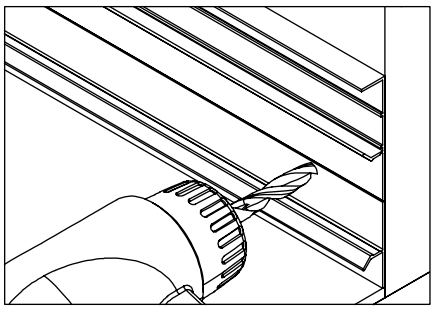

1 Installation can be done with screws or silicone glue. The correct application must be carefully identified according to the wall material.

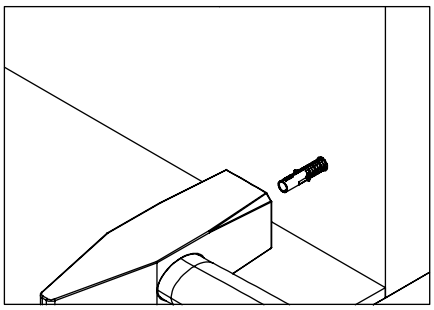

2 Place the correct dowels according to the wall material into the drilled holes.

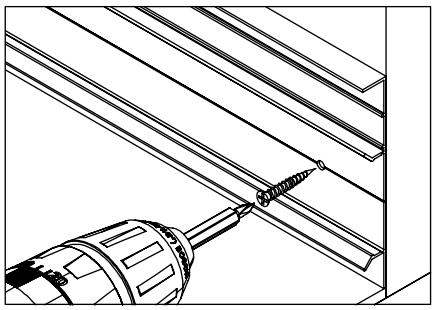

3 Screw the wall fixation parts to the places that are drilled at 50cm intervals.

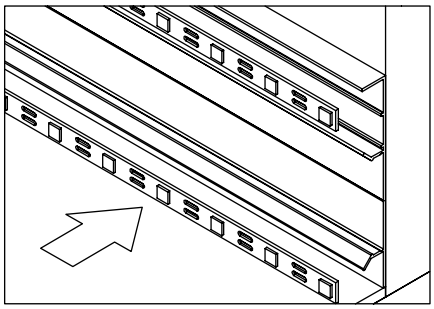

4 Insert the LED strips into the slots at the top and bottom of the profile.

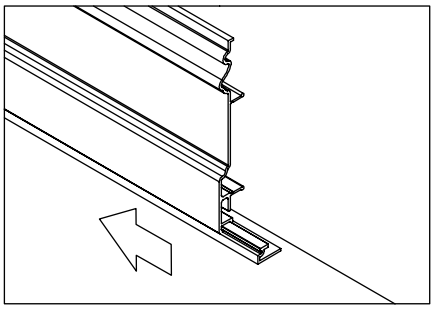

5 Slide to connect the bottom diffuser to the front cover.

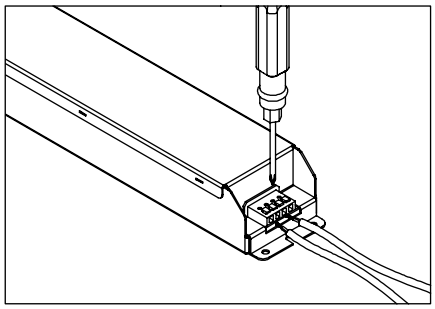

6 Connect the LED strips and the driver and the driver to the mains. Cables can be carried within the profiles for multi-drive connections. Consult local electricians to obtain accurate results.

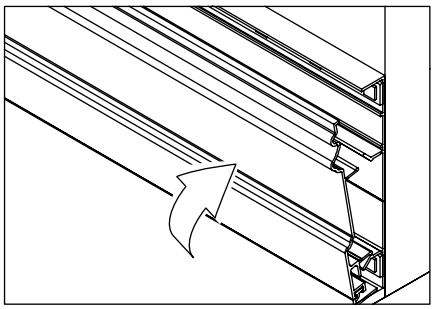

7 Press the front cover against the back plate until itclicks into place.

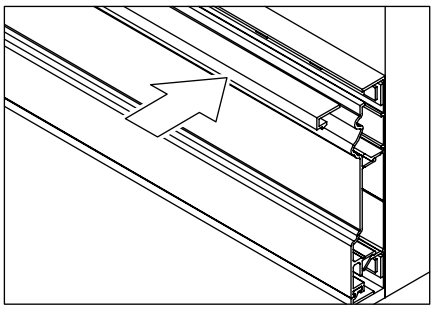

8 Insert the top diffuser.

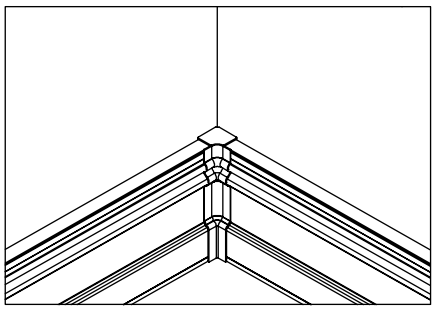

9 Apply adhesive to the internal corners to secure them in position.

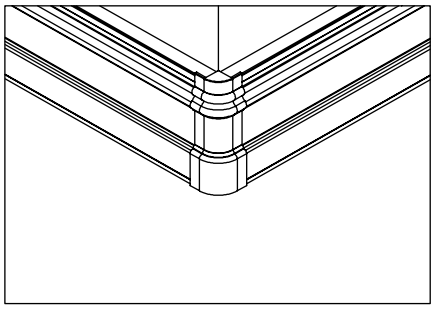

10 Apply adhesive to the external corners to secure them in position.

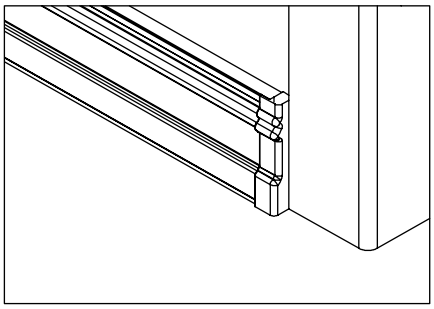

11 Apply adhesive to the ending parts to secure them in position.

LED STRIP CUTTING & EXTENDING

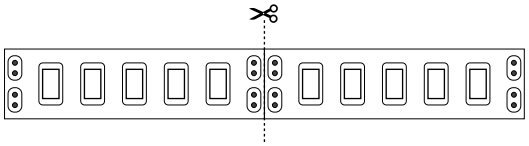

For correct operation of the LED Strip, cut only from the location indicated in the diagram.

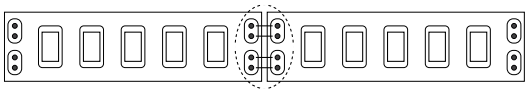

To avoid disconnection between the LED Strip, solder only at the location indicated in the sample drawing.
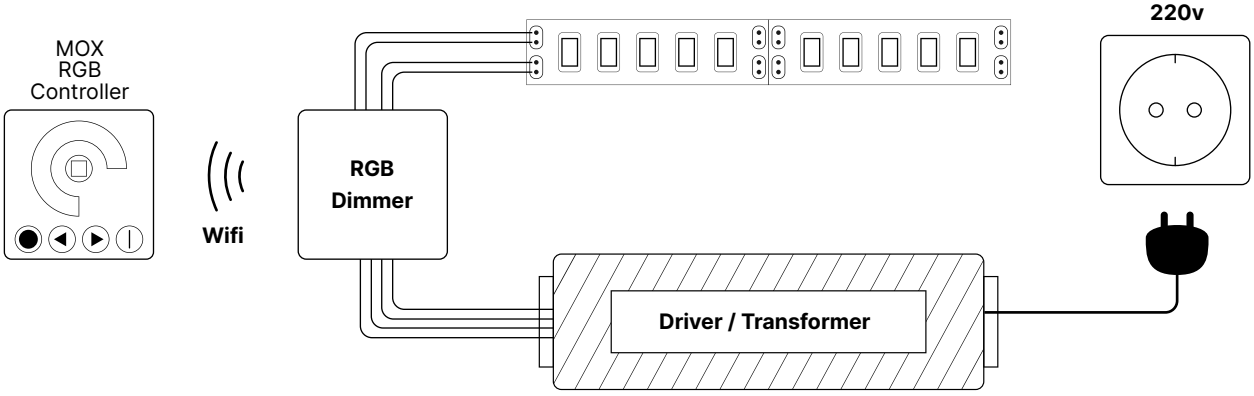
LED STRIP WIRING DIAGRAM