MOX Systems - documentatie tehnica

assembly-manual-sentio-en.pdf

Traducere tehnică: consultați desenele originale și paginile de referință pentru dimensiuni.

Pagina sursă 1

GHID DE MONTARE Sentio

1 Așezați instrumentele de fixare pe perete la intervale de 50 cm și marcați peretele din orificiile pentru șuruburi.

2 Găuriți punctele pe care le-ați marcat deja.

3 Așezați diblurile corecte în funcție de materialul peretelui în găurile forate.

4 Înșurubați instrumentele de fixare pe perete în locurile care sunt găurite la intervale de 50 cm.

5 Asamblați profilul pe instrumentele de fixare pe perete exact ca în imagine.

6 Asigurați-vă că cuiele profilului și cuiele instrumentului de fixare sunt complet conectate între ele și asigurați-vă că talpa profilului este fixată pe podea.

7 Tăiați profile la 45 de grade pentru colțurile exterioare.

8 Atașați instrumentele de fixare pe perete în modul care va fi închis la colțuri și asamblați profilele pe care le-ați tăiat la 45 de grade pe el.

9 Asigurați-vă că profilele tăiate la 45 de grade sunt fixate complet între ele la colțurile exterioare.

10 Tăiați profile la 45 de grade pentru colțurile interne.

11 Atașați instrumentele de fixare pe perete în modul care va fi închis la colțuri și asamblați profilele pe care le-ați tăiat la 45 de grade pe el.

12 Asigurați-vă că profilele tăiate la 45 de grade sunt fixate complet între ele la colțurile interne.

Pagina 1/1

Desene originale și pagini de referință

SENTIO ASSEMBLY GUIDE

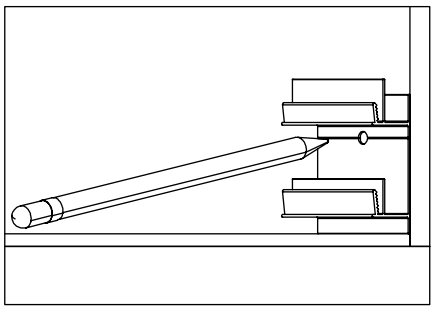

1 Place the wall fixation tools at 50cm intervals and mark the wall from the screw holes.

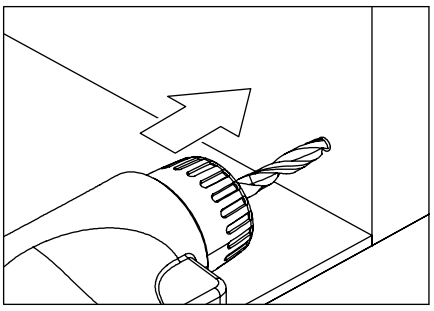

2 Drill the points that you have already marked.

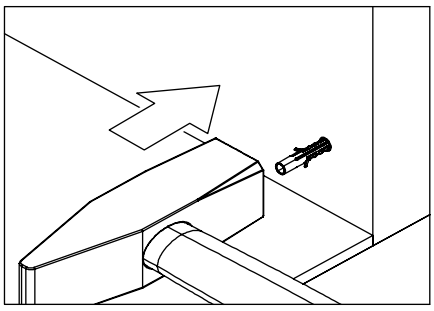

3 Place the correct dowels according to the wall material into the drilled holes.

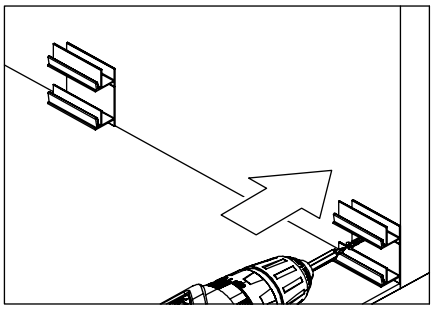

4 Screw the wall fixation tools to places that are drilled at 50cm intervals.

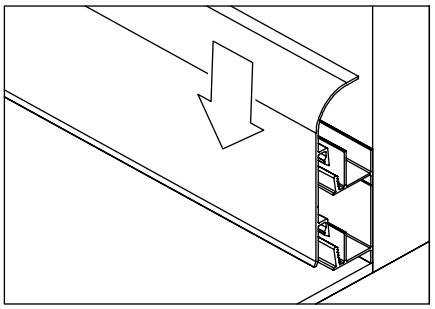

5 Assemble the profile on the wall fixation tools just like in the picture.

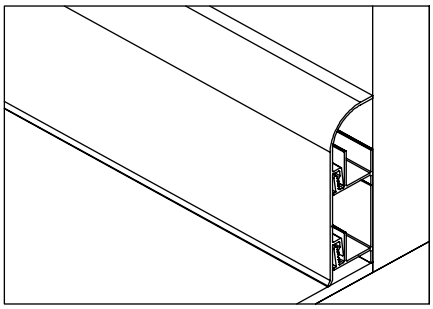

6 Make sure that the profile nails and the fixation tool's nails are completely connected to each other and be sure that the profile sole is fixed to the floor.

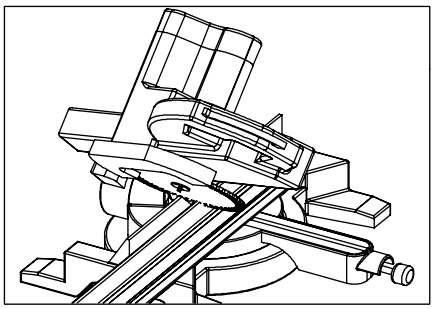

7 Cut profiles 45 degrees for external corners.

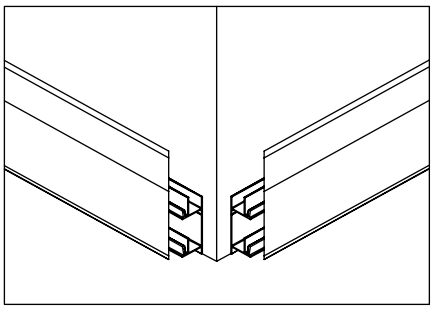

8 Affix the wall fixation tools in the manner that will be closed to the corners and assemble the profiles that you cut 45 degrees on it.

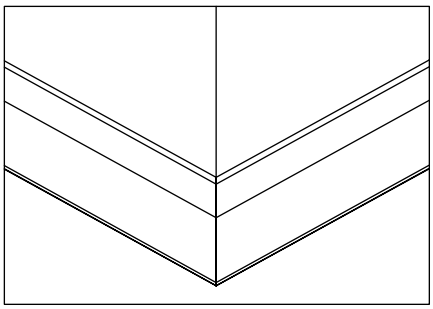

9 Make sure that the profiles that are cut 45 degrees are fixed to each other completely at the external corners.

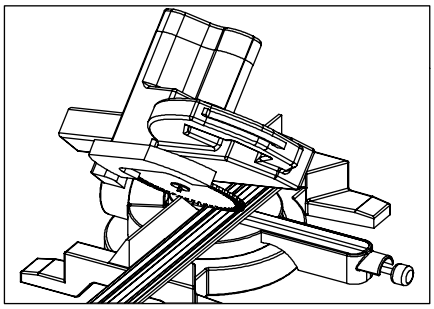

10 Cut profiles 45 degrees for internal corners.

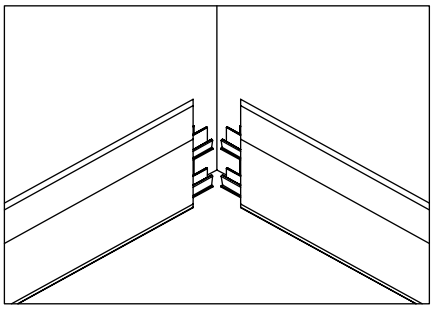

11 Affix the wall fixation tools in the manner that will be closed to the corners and assemble the profiles that you cut 45 degrees on it.

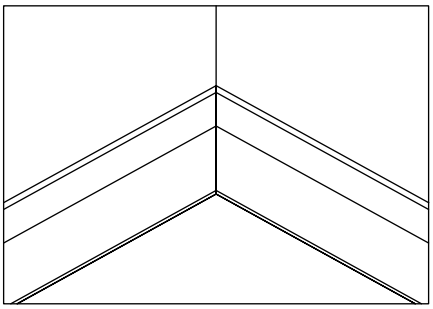

12 Make sure that the profiles that are cut 45 degrees are fixed to each other completely at the internal corners.