MOX Systems - documentatie tehnica

assembly-manual-mps-l-en.pdf

Traducere tehnică: consultați desenele originale și paginile de referință pentru dimensiuni.

Pagina sursă 1

GHID DE MONTAJ Mps-L

Alegeți profilul corect în funcție de grosimea plăcii.

2 Aplicați îmbinarea și așezați ancora profilelor în mod corespunzător.

3 Apăsați profilul până când acesta este fixat de îmbinare.

Aplicați rosturi în locurile unde va fi așezată ceramica.

5 Așezați plăcile pe profil, asigurându-vă că marginile acestora se potrivesc profilului și sunt aliniate.

6 Tăiați profile la 45 de grade pentru colțurile exterioare.

Aliniați profilele la colțurile externe și apăsați-le în îmbinare.

8 Așezați plăcile pe profil, asigurându-vă că marginile acestora se potrivesc profilului și sunt aliniate.

9 Tăiați profile la 45 de grade pentru colțurile interne.

10 Aliniați profilele la colțurile interne și apăsați-le în îmbinare.

11 Așezați plăcile pe profil, asigurându-vă că marginile acestora se potrivesc profilului și sunt aliniate.

Pagina 1/1

Desene originale și pagini de referință

MPS-L ASSEMBLY GUIDE

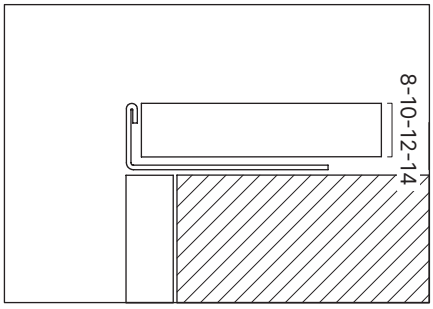

1 Pick the correct profile according to the tile thickness.

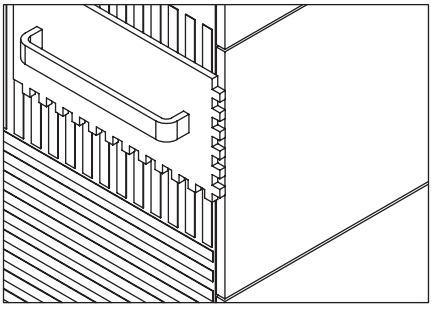

2 Apply joint and place the profiles anchor accordingly.

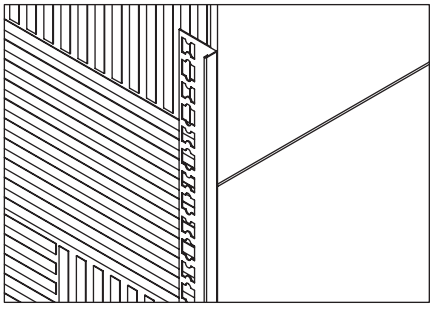

3 Press the profile until it is fixed to the joint.

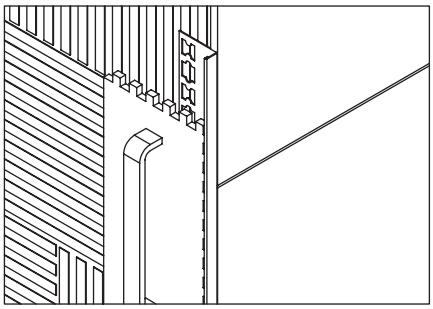

4 Apply joint to the places where the ceramics will be placed.

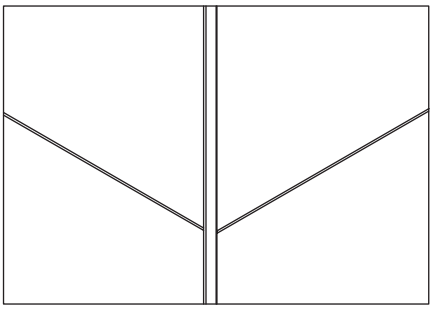

5 Place the tiles on the profile, making sure that their edges fit the profile and are flush.

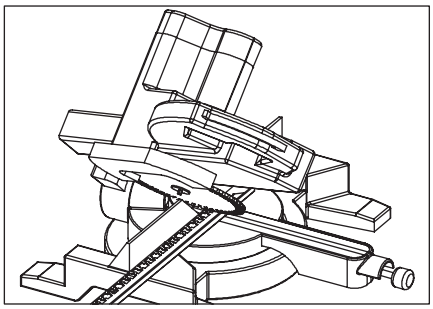

6 Cut profiles 45 degrees for external corners.

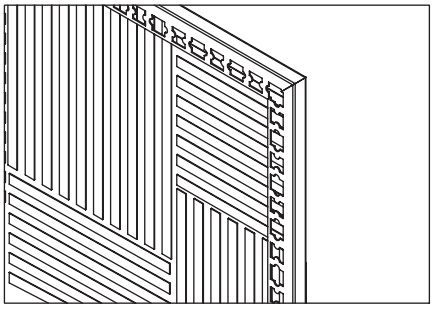

7 Align the profiles at the external corners and press them into the joint.

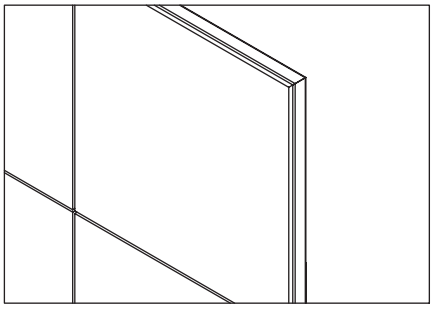

8 Place the tiles on the profile, making sure that their edges fit the profile and are flush.

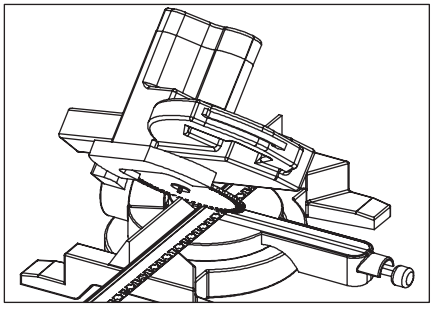

9 Cut profiles 45 degrees for internal corners.

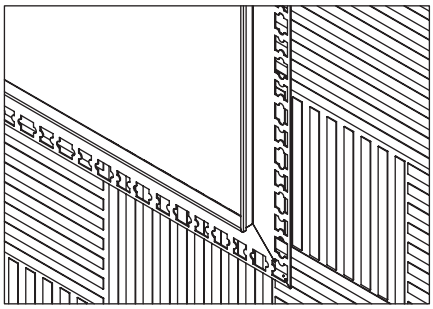

10 Align the profiles at the internal corners and press them into the joint.

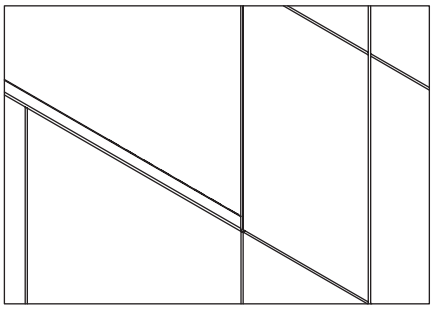

11 Place the tiles on the profile, making sure that their edges fit the profile and are flush.