MOX Systems - documentatie tehnica

assembly-manual-luceo-en.pdf

Traducere tehnică: consultați desenele originale și paginile de referință pentru dimensiuni.

Pagina sursă 1

GHID DE MONTAJ Luceo

1 Instalarea se poate face cu șuruburi sau adeziv siliconic.

Aplicarea corectă trebuie identificată cu atenție în funcție de materialul peretelui.

2 Așezați diblurile corecte în funcție de materialul peretelui în găurile forate.

3 Înșurubați piesele de fixare pe perete în locurile care sunt găurite la intervale de 50 cm.

4 Introduceți benzile LED în fantele din partea de sus și de jos a profilului.

5 Glisați pentru a conecta difuzorul inferior la capacul frontal.

6 Conectați benzile LED și driverul și driverul la rețea.

Cablurile pot fi transportate în cadrul profilelor pentru conexiuni cu mai multe unități.

Consultați electricienii locali pentru a obține rezultate precise.

7 Apăsați capacul frontal pe placa din spate până când se fixează în poziție.

8 Introduceți difuzorul superior.

9 Aplicați adeziv pe colțurile interne pentru a le fixa în poziție.

10 Aplicați adeziv pe colțurile externe pentru a le fixa pe poziție.

11 Aplicați adeziv pe părțile terminale pentru a le fixa în poziție.

Pagina 1/2

Pagina sursă 2

TĂIEREA ȘI EXTENSIREA BANII LED

Pentru funcționarea corectă a locației indicate în

banda LED, tăiată numai din diagrama e.

Pentru a evita deconectarea b la locul indicat

între bandă LED, lipiți doar d în desenul eșantionului.

SCHEMA DE CABLARE BANDA LED

Controler MOX RGB

RG Dim Wifi

GB mmer

Driver / Transformare

mer

Pagina 2/2

Desene originale și pagini de referință

LUCEO ASSEMBLY GUIDE

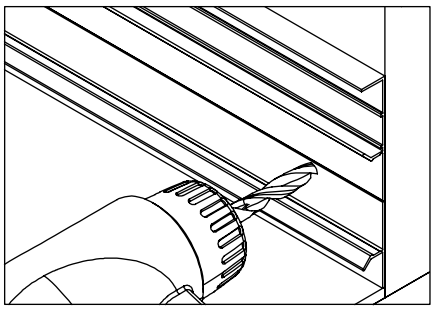

1 Installation can be done with screws or silicone glue. The correct application must be carefully identified according to the wall material.

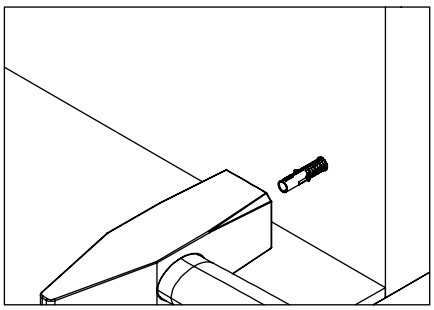

2 Place the correct dowels according to the wall material into the drilled holes.

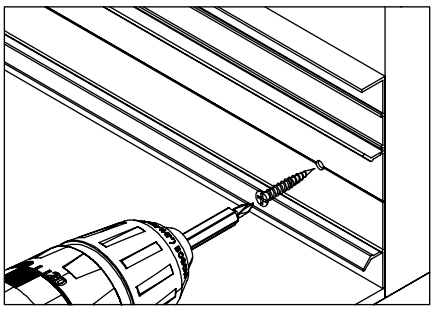

3 Screw the wall fixation parts to the places that are drilled at 50cm intervals.

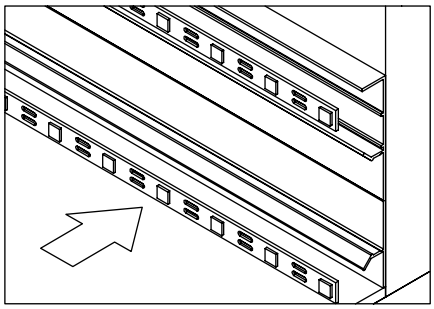

4 Insert the LED strips into the slots at the top and bottom of the profile.

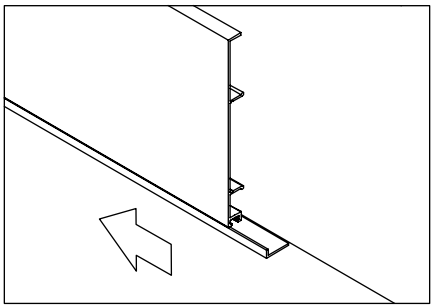

5 Slide to connect the bottom diffuser to the front cover.

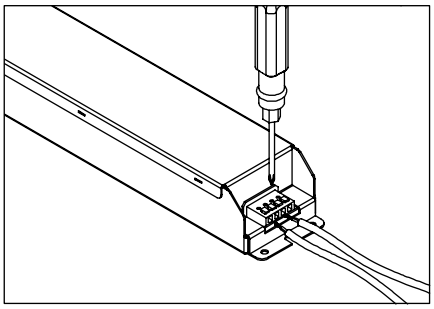

6 Connect the LED strips and the driver and the driver to the mains. Cables can be carried within the profiles for multi-drive connections. Consult local electricians to obtain accurate results.

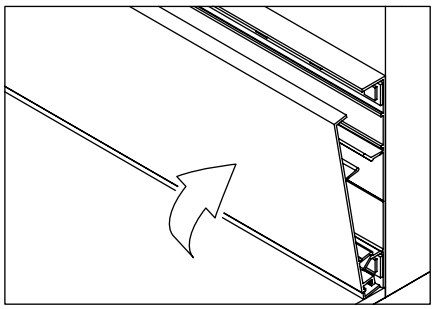

7 Press the front cover against the back plate until itclicks into place.

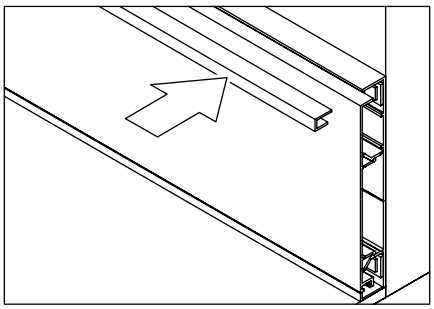

8 Insert the top diffuser.

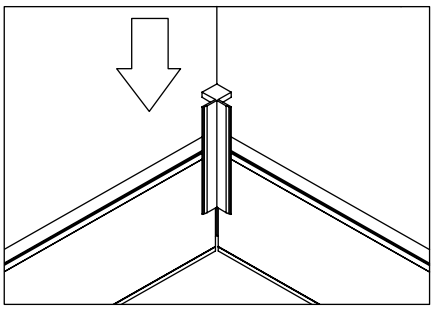

9 Apply adhesive to the internal corners to secure them in position.

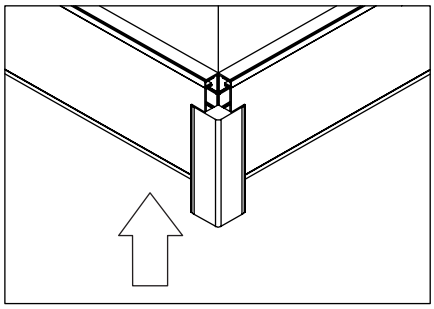

10 Apply adhesive to the external corners to secure them in position.

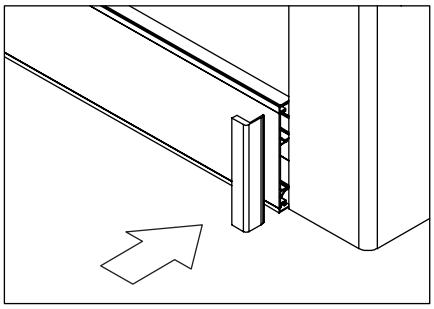

11 Apply adhesive to the ending parts to secure them in position.

LED STRIP CUTTING & EXTENDING

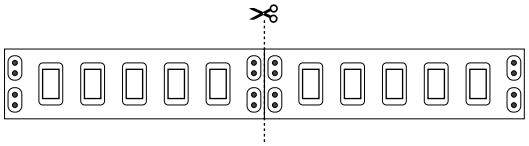

For correct operation of the LED Strip, cut only from the location indicated in the diagram.

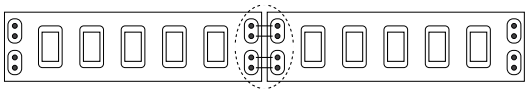

To avoid disconnection between the LED Strip, solder only at the location indicated in the sample drawing.
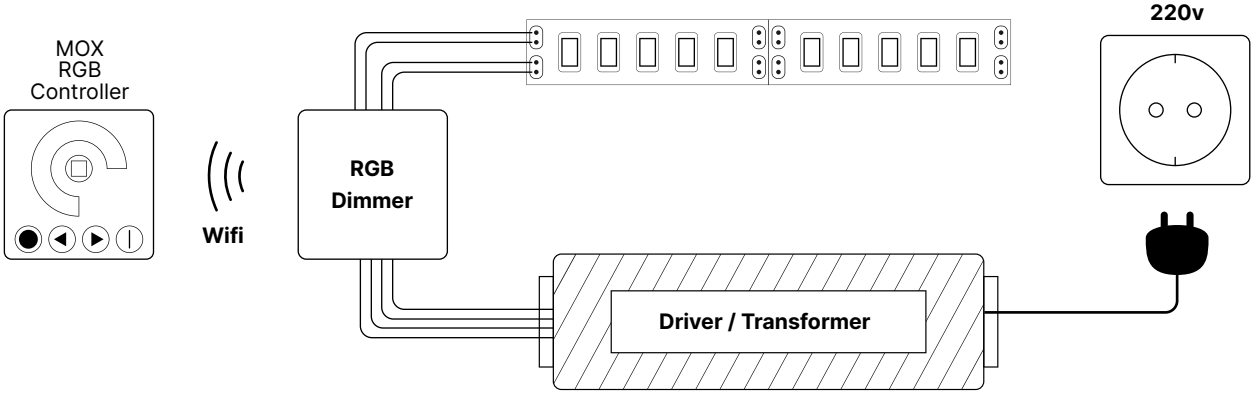
LED STRIP WIRING DIAGRAM