Sistemas MOX - documentação técnica

assembly-manual-sentio-en.pdf

Tradução técnica: consulte os desenhos originais e as páginas de referência para as dimensões.

Página de origem 1

GUIA DE MONTAGEM DO Sentio

1 Coloque as ferramentas de fixação à parede com intervalos de 50 cm e marque a parede a partir dos orifícios dos parafusos.

2 Perfure os pontos que já marcou.

3 Coloque as buchas corretas de acordo com o material da parede nos furos.

4 Aparafuse as ferramentas de fixação à parede em locais perfurados com intervalos de 50 cm.

5 Monte o perfil nas ferramentas de fixação à parede como na imagem.

6 Certifique-se de que os pregos do perfil e os pregos da ferramenta de fixação estão completamente ligados entre si e certifique-se de que a sola do perfil está fixa ao chão.

7 Corte os perfis a 45 graus para cantos exteriores.

8 Fixe as ferramentas de fixação à parede de forma a ficarem fechadas aos cantos e monte nela os perfis que cortou a 45 graus.

9 Certifique-se de que os perfis cortados a 45 graus estão completamente fixos entre si nos cantos exteriores.

10 Corte perfis a 45 graus para cantos interiores.

11 Fixe as ferramentas de fixação à parede de forma a ficarem fechadas aos cantos e monte nela os perfis que cortou a 45 graus.

12 Certifique-se de que os perfis cortados a 45 graus estão completamente fixos entre si nos cantos interiores.

Página 1/1

Desenhos originais e páginas de referência

SENTIO ASSEMBLY GUIDE

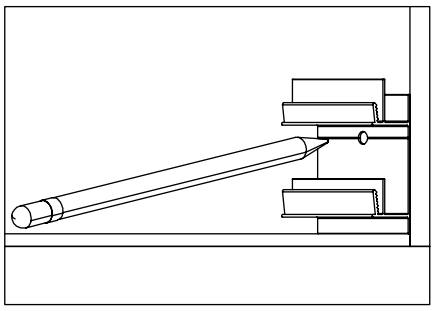

1 Place the wall fixation tools at 50cm intervals and mark the wall from the screw holes.

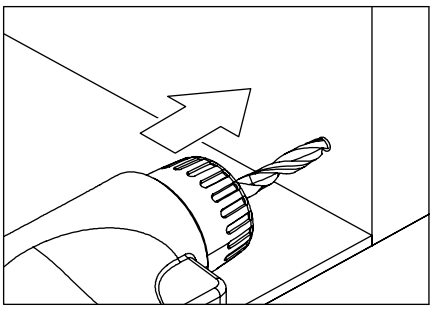

2 Drill the points that you have already marked.

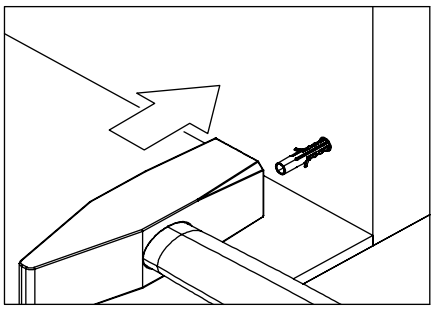

3 Place the correct dowels according to the wall material into the drilled holes.

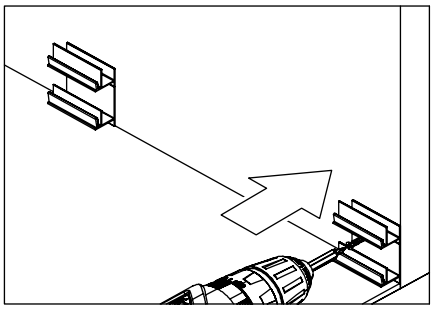

4 Screw the wall fixation tools to places that are drilled at 50cm intervals.

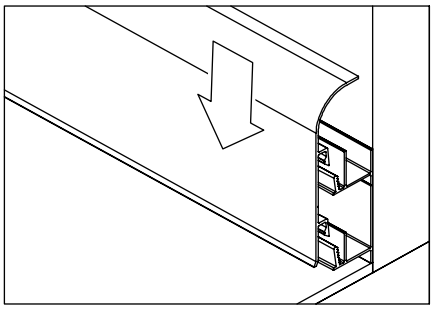

5 Assemble the profile on the wall fixation tools just like in the picture.

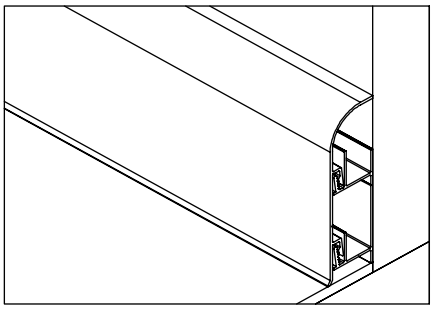

6 Make sure that the profile nails and the fixation tool's nails are completely connected to each other and be sure that the profile sole is fixed to the floor.

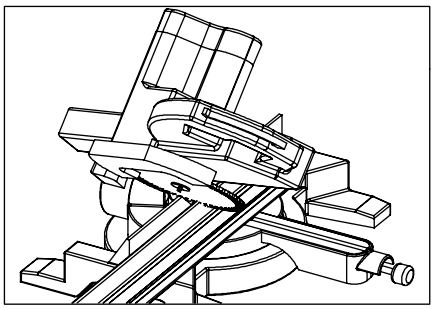

7 Cut profiles 45 degrees for external corners.

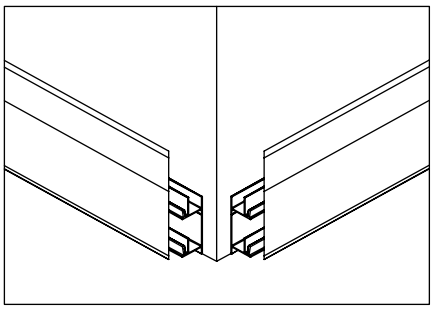

8 Affix the wall fixation tools in the manner that will be closed to the corners and assemble the profiles that you cut 45 degrees on it.

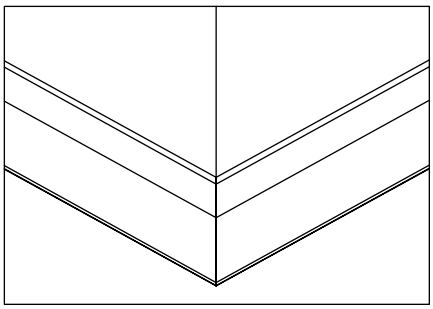

9 Make sure that the profiles that are cut 45 degrees are fixed to each other completely at the external corners.

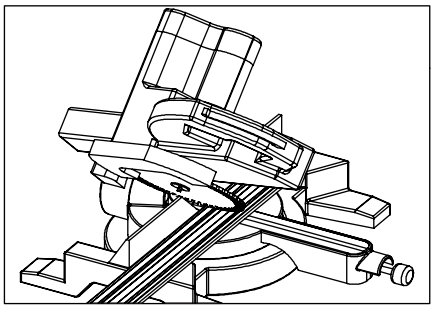

10 Cut profiles 45 degrees for internal corners.

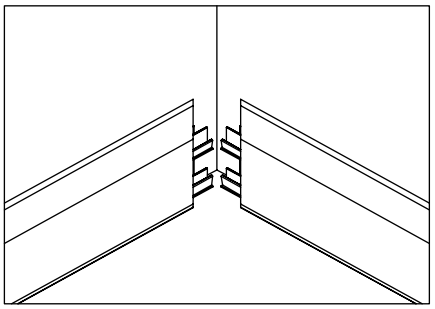

11 Affix the wall fixation tools in the manner that will be closed to the corners and assemble the profiles that you cut 45 degrees on it.

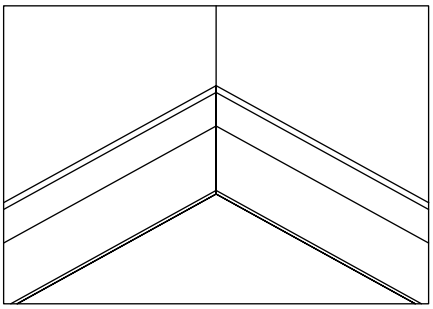

12 Make sure that the profiles that are cut 45 degrees are fixed to each other completely at the internal corners.