Sistemas MOX - documentação técnica

assembly-manual-mps-f-en.pdf

Tradução técnica: consulte os desenhos originais e as páginas de referência para as dimensões.

Página de origem 1

GUIA DE MONTAGEM DO Mps-F

1 Escolha o perfil correto de acordo com a espessura do azulejo.

2 Aplique a junta e coloque a âncora dos perfis em conformidade.

3 Pressione o perfil até o fixar à junta.

4 Aplicar junta nos locais onde vai ser colocada a cerâmica.

5 Coloque os azulejos sobre o perfil, certificando-se de que as arestas se ajustam ao perfil e ficam niveladas.

6 Corte perfis a 45 graus para cantos exteriores.

7 Alinhe os perfis nos cantos exteriores e pressione-os na junta.

8 Coloque os azulejos sobre o perfil, certificando-se de que as arestas se ajustam ao perfil e ficam niveladas.

9 Corte perfis a 45 graus para cantos exteriores.

10 Alinhe os perfis nos cantos interiores e pressione-os na junta.

11 Coloque os azulejos sobre o perfil, certificando-se de que as arestas se ajustam ao perfil e ficam niveladas.

Página 1/1

Desenhos originais e páginas de referência

MPS-F ASSEMBLY GUIDE

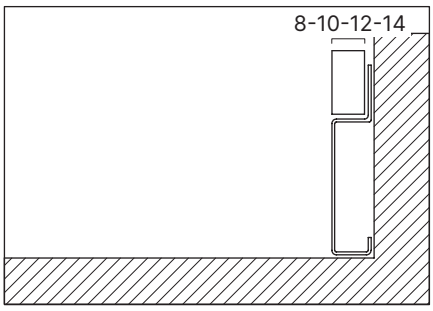

1 Pick the correct profile according to the tile thickness.

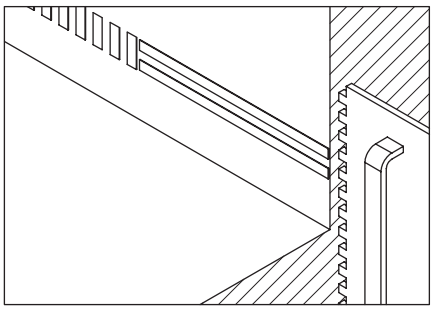

2 Apply joint and place the profiles anchor accordingly.

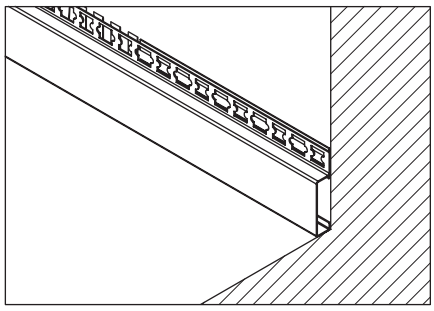

3 Press the profile until it is fixed to the joint.

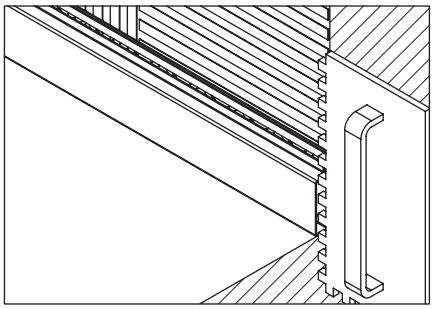

4 Apply joint to the places where the ceramics will be placed.

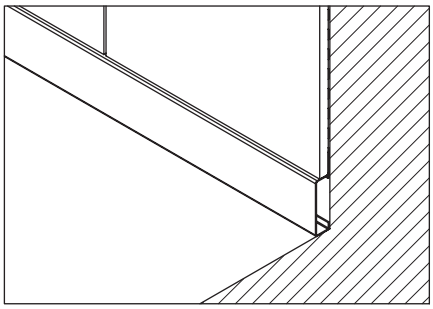

5 Place the tiles on the profile, making sure that their edges fit the profile and are flush.

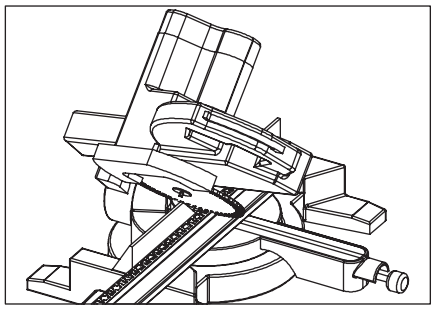

6 Cut profiles 45 degrees for external corners.

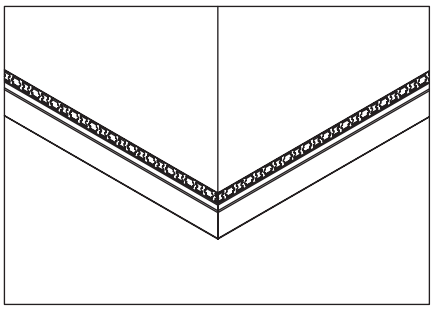

7 Align the profiles at the external corners and press them into the joint.

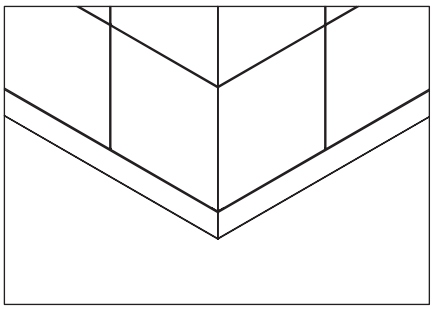

8 Place the tiles on the profile, making sure that their edges fit the profile and are flush.

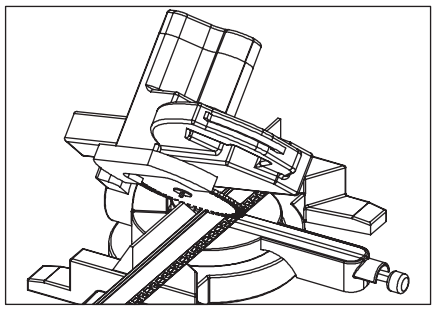

9 Cut profiles 45 degrees for external corners.

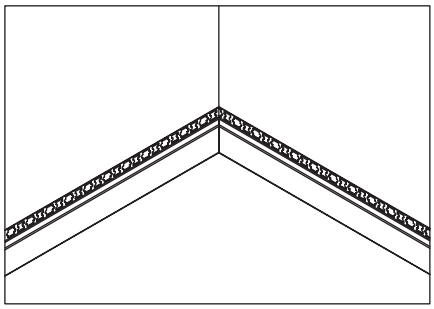

10 Align the profiles at the internal corners and press them into the joint.

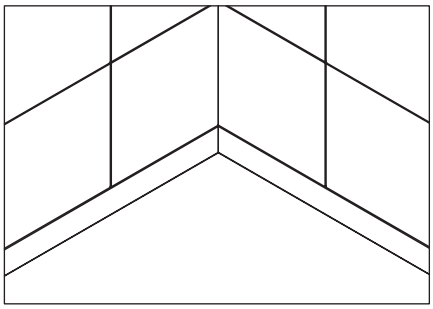

11 Place the tiles on the profile, making sure that their edges fit the profile and are flush.