# Sistemas MOX - documentação técnica

assembly-manual-leux-en.pdf

Tradução técnica: consulte os desenhos originais e as páginas de referência para as dimensões.

# Página de origem 1

GUIA DE MONTAGEM Leux

1 A instalação pode ser feita com parafusos ou cola de silicone.

A correta aplicação deve ser cuidadosamente identificada de acordo com o material da parede.

2 Coloque as buchas corretas de acordo com o material da parede nos furos.

3 Aparafuse as peças de fixação à parede nos locais perfurados a intervalos de 50 cm.

4 Insira as tiras de LED nas ranhuras na parte superior e inferior do perfil.

5 Deslize para ligar o difusor inferior à tampa frontal.

6 Ligue as tiras de LED e o driver e o driver à rede elétrica.

Os cabos podem ser transportados dentro dos perfis para ligações multi-drive.

Consulte os eletricistas locais para obter resultados precisos.

7 Pressione a tampa frontal contra a placa traseira até que esta encaixe no lugar.

8 Insira o difusor superior.

9 Aplique adesivo nos cantos interiores para os fixar na posição.

10 Aplique adesivo nos cantos exteriores para os fixar na posição.

11 Aplique adesivo nas peças finais para as fixar na posição.

Página 1/2

# Página de origem 2

CORTE E ESTENDIMENTO DE TIRA LED

Para o correto funcionamento do local indicado no

a faixa de LED, cortada apenas do diagrama e.

Para evitar a desconexão b no local indicado

entre a faixa de LED, solde apenas d no desenho da amostra.

DIAGRAMA DE CABLAGEM DA TIRA LED

Controlador MOX RGB

RG Dim Wifi

GB mer

Motorista / Transformação

mer

Página 2/2

# Desenhos originais e páginas de referência

# LEUX ASSEMBLY GUIDE

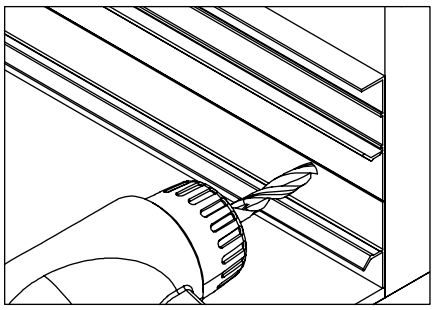

1 Installation can be done with screws or silicone glue. The correct application must be carefully identified according to the wall material.

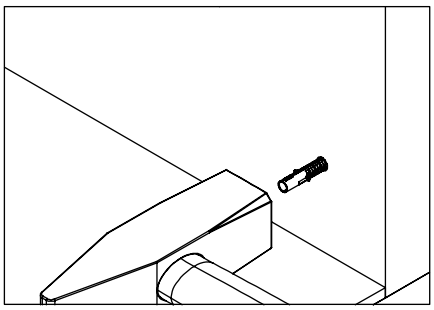

2 Place the correct dowels according to the wall material into the drilled holes.

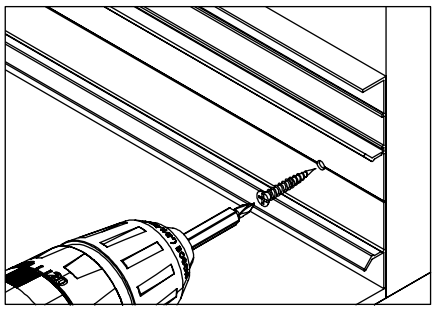

3 Screw the wall fixation parts to the places that are drilled at 50cm intervals.

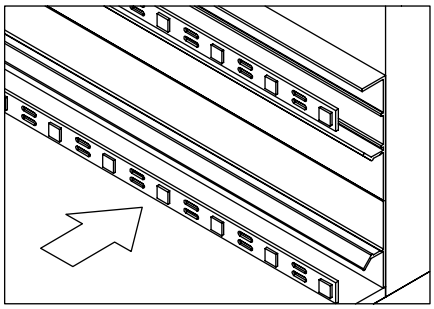

4 Insert the LED strips into the slots at the top and bottom of the profile.

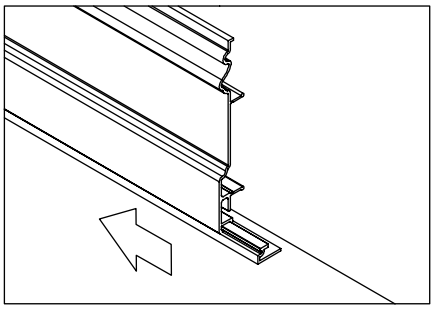

5 Slide to connect the bottom diffuser to the front cover.

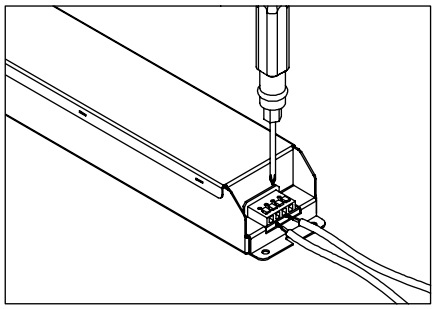

6 Connect the LED strips and the driver and the driver to the mains. Cables can be carried within the profiles for multi-drive connections. Consult local electricians to obtain accurate results.

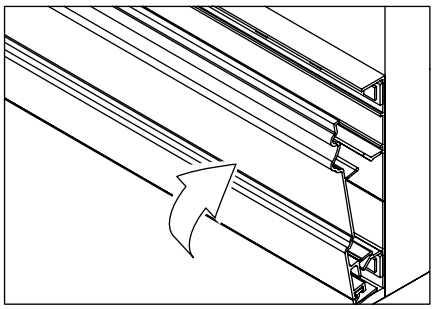

7 Press the front cover against the back plate until itclicks into place.

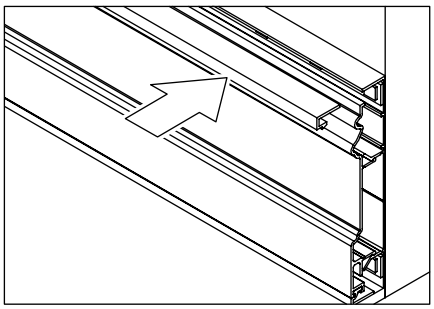

8 Insert the top diffuser.

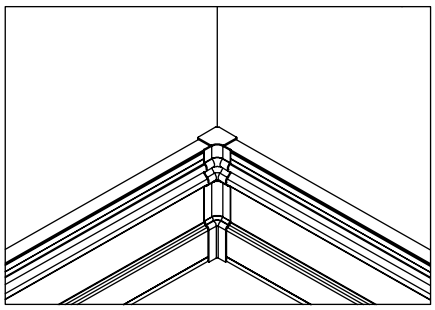

9 Apply adhesive to the internal corners to secure them in position.

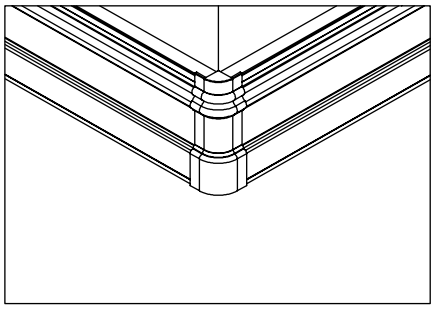

10 Apply adhesive to the external corners to secure them in position.

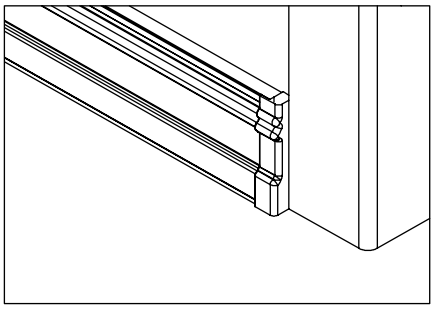

11 Apply adhesive to the ending parts to secure them in position.

## LED STRIP CUTTING & EXTENDING

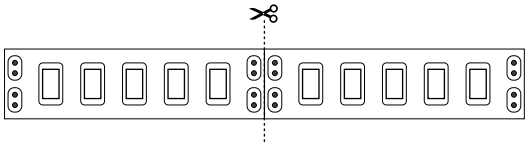

For correct operation of the LED Strip, cut only from the location indicated in the diagram.

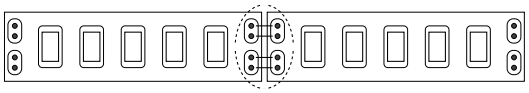

To avoid disconnection between the LED Strip, solder only at the location indicated in the sample drawing.
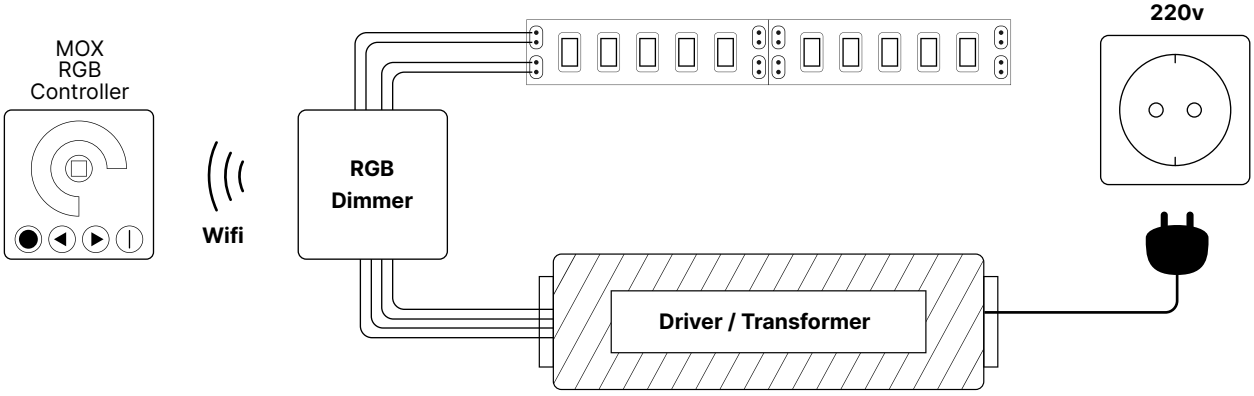
## LED STRIP WIRING DIAGRAM