Systemy MOX - dokumentacja techniczna

assembly-manual-sentio-en.pdf

Tłumaczenie techniczne: wymiary można znaleźć na oryginalnych rysunkach i stronach referencyjnych.

Strona źródłowa 1

INSTRUKCJA MONTAŻU Sentio

1 Umieść narzędzia do mocowania do ściany w odstępach 50 cm i zaznacz na ścianie otwory na śruby.

2 Wywierć punkty, które już zaznaczyłeś.

3 W wywierconych otworach umieść odpowiednie kołki odpowiednie do materiału ściany.

4 Przykręć narzędzia do mocowania do ściany w miejscach nawierconych w odstępach co 50 cm.

5 Zamontuj profil na narzędziach do mocowania do ściany, tak jak na zdjęciu.

6 Upewnij się, że gwoździe profilowe i gwoździe narzędzia mocującego są całkowicie ze sobą połączone i upewnij się, że podeszwa profilu jest przymocowana do podłogi.

7 Przytnij profile pod kątem 45 stopni do narożników zewnętrznych.

8 Przymocuj narzędzia do mocowania do ściany w sposób zbliżony do narożników i zamontuj na nich profile, które wycięłeś pod kątem 45 stopni.

9 Upewnij się, że profile przycięte pod kątem 45 stopni są całkowicie połączone ze sobą w narożnikach zewnętrznych.

10 Przyciętych profili pod kątem 45 stopni do narożników wewnętrznych.

11 Przymocuj narzędzia do mocowania do ściany w sposób zbliżony do narożników i zamontuj na nich profile, które wytniesz pod kątem 45 stopni.

12 Upewnij się, że profile przycięte pod kątem 45 stopni są całkowicie połączone ze sobą w wewnętrznych narożnikach.

Strona 1/1

Oryginalne rysunki i strony referencyjne

SENTIO ASSEMBLY GUIDE

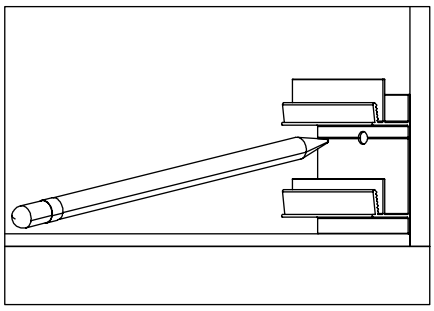

1 Place the wall fixation tools at 50cm intervals and mark the wall from the screw holes.

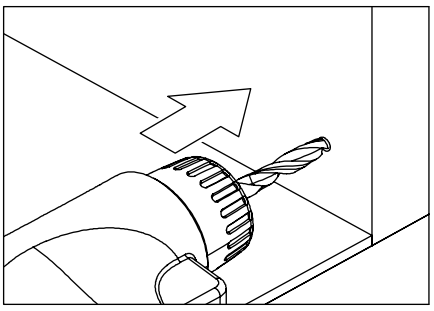

2 Drill the points that you have already marked.

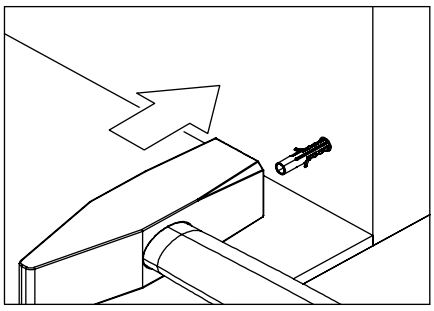

3 Place the correct dowels according to the wall material into the drilled holes.

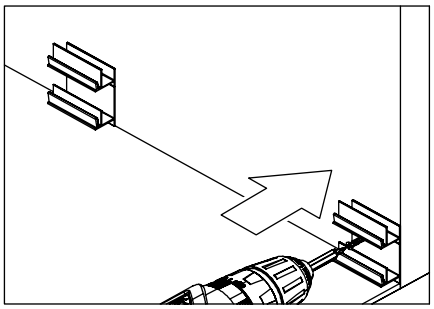

4 Screw the wall fixation tools to places that are drilled at 50cm intervals.

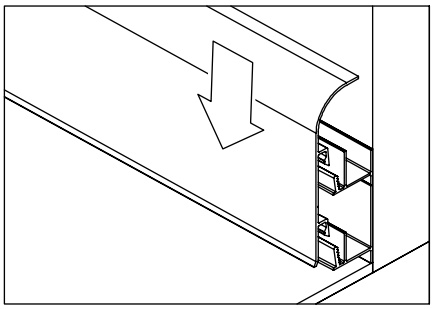

5 Assemble the profile on the wall fixation tools just like in the picture.

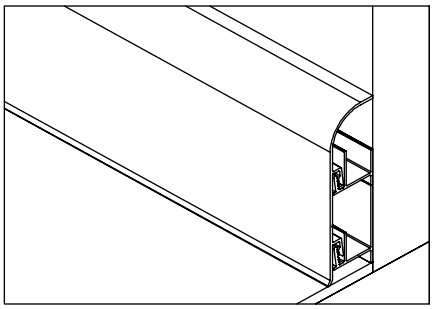

6 Make sure that the profile nails and the fixation tool's nails are completely connected to each other and be sure that the profile sole is fixed to the floor.

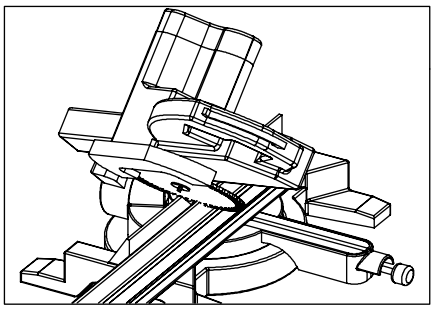

7 Cut profiles 45 degrees for external corners.

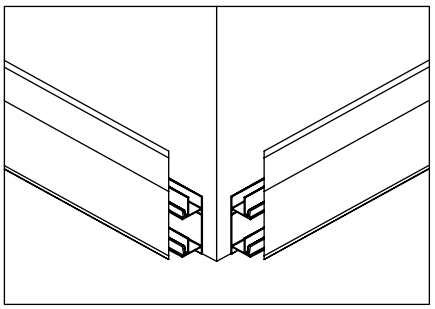

8 Affix the wall fixation tools in the manner that will be closed to the corners and assemble the profiles that you cut 45 degrees on it.

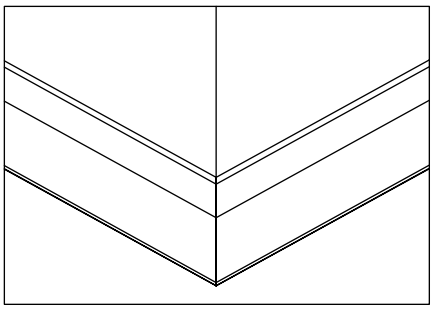

9 Make sure that the profiles that are cut 45 degrees are fixed to each other completely at the external corners.

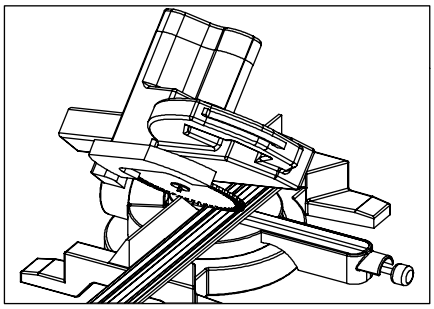

10 Cut profiles 45 degrees for internal corners.

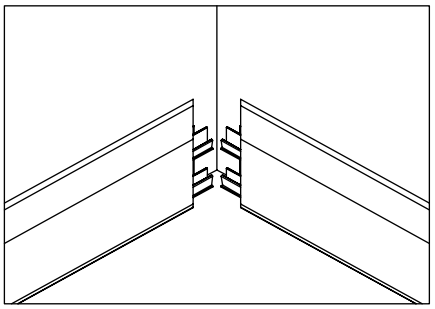

11 Affix the wall fixation tools in the manner that will be closed to the corners and assemble the profiles that you cut 45 degrees on it.

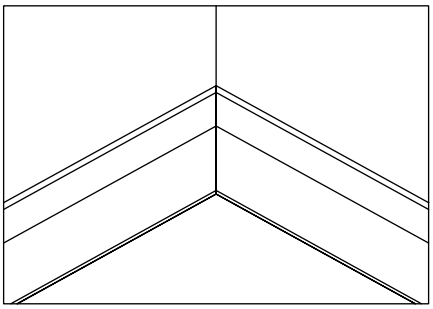

12 Make sure that the profiles that are cut 45 degrees are fixed to each other completely at the internal corners.