Systemy MOX - dokumentacja techniczna

assembly-manual-leux-en.pdf

Tłumaczenie techniczne: wymiary można znaleźć na oryginalnych rysunkach i stronach referencyjnych.

Strona źródłowa 1

INSTRUKCJA MONTAŻU Leux

1 Montaż można wykonać za pomocą wkrętów lub kleju silikonowego.

Prawidłowe zastosowanie należy dokładnie określić w zależności od materiału ściany.

2 W wywierconych otworach umieść odpowiednie kołki odpowiednie do materiału ściany.

3 Przykręć elementy mocowania do ściany w wywierconych miejscach w odstępach co 50 cm.

4 Włóż paski LED w szczeliny u góry i u dołu profilu.

5 Przesuń, aby połączyć dolny dyfuzor z przednią pokrywą.

6 Podłącz paski LED oraz sterownik i sterownik do sieci.

W profilach można przeprowadzić kable w przypadku połączeń wielu napędów.

Aby uzyskać dokładne wyniki, skonsultuj się z lokalnymi elektrykami.

7 Dociśnij przednią pokrywę do tylnej płyty, aż zatrzaśnie się na swoim miejscu.

8 Włóż górny dyfuzor.

9 Nałóż klej na wewnętrzne rogi, aby zabezpieczyć je na miejscu.

10 Nałóż klej na zewnętrzne rogi, aby zabezpieczyć je na miejscu.

11 Nałóż klej na części końcowe, aby zabezpieczyć je na miejscu.

Strona 1/2

Strona źródłowa 2

CIĘCIE I PRZEDŁUŻANIE TAŚM LED

Dla prawidłowego funkcjonowania lokalizacji wskazanej w

pasek LED wycięty tylko ze schematu e.

Aby uniknąć rozłączenia b we wskazanym miejscu

pomiędzy taśmą LED, przylutuj tylko d na przykładowym rysunku.

SCHEMAT PODŁĄCZENIA TAŚMY LED

Kontroler MOX RGB

RG Słabe Wi-Fi

GB mer

Kierowca / Transformacja

mer

Strona 2/2

Oryginalne rysunki i strony referencyjne

LEUX ASSEMBLY GUIDE

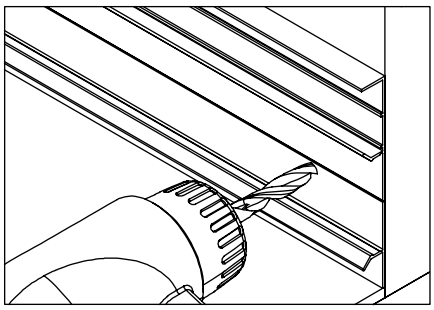

1 Installation can be done with screws or silicone glue. The correct application must be carefully identified according to the wall material.

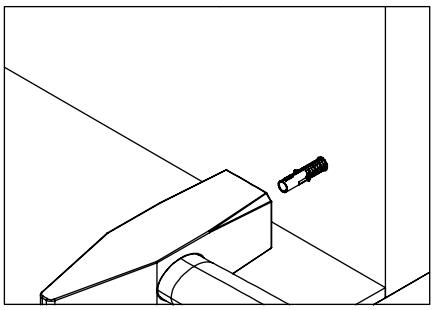

2 Place the correct dowels according to the wall material into the drilled holes.

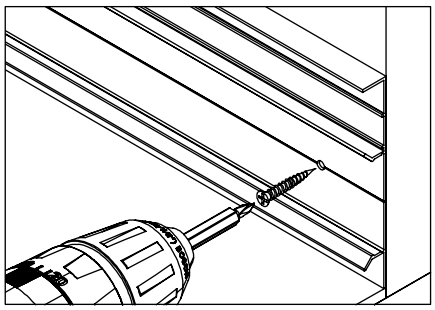

3 Screw the wall fixation parts to the places that are drilled at 50cm intervals.

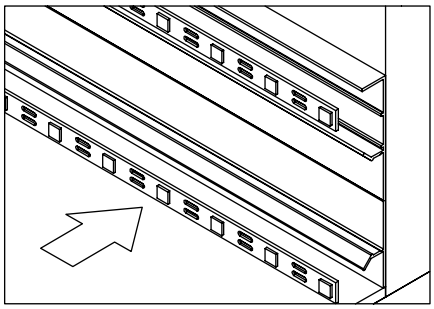

4 Insert the LED strips into the slots at the top and bottom of the profile.

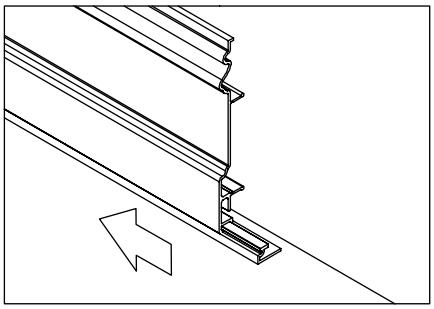

5 Slide to connect the bottom diffuser to the front cover.

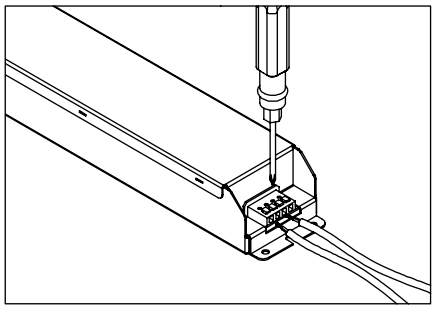

6 Connect the LED strips and the driver and the driver to the mains. Cables can be carried within the profiles for multi-drive connections. Consult local electricians to obtain accurate results.

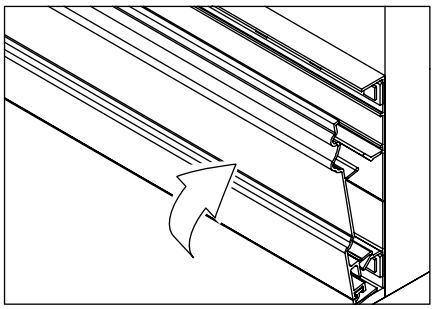

7 Press the front cover against the back plate until itclicks into place.

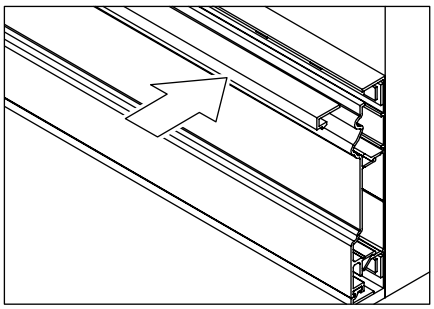

8 Insert the top diffuser.

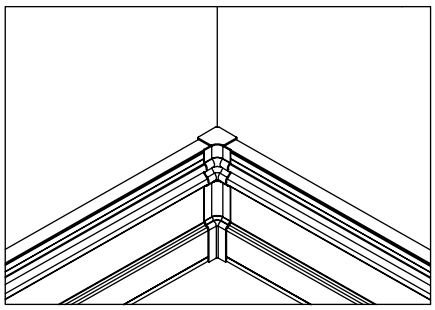

9 Apply adhesive to the internal corners to secure them in position.

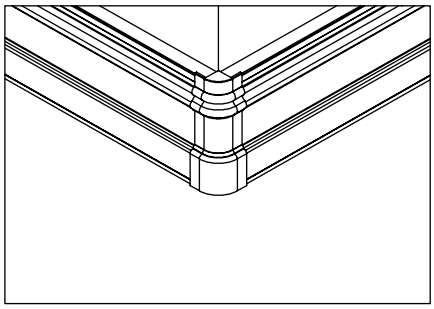

10 Apply adhesive to the external corners to secure them in position.

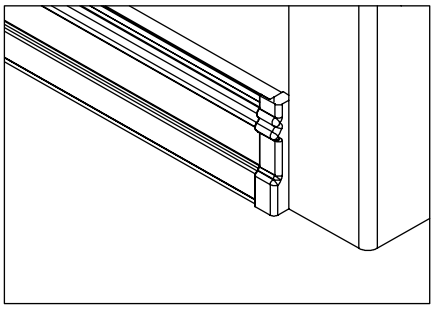

11 Apply adhesive to the ending parts to secure them in position.

LED STRIP CUTTING & EXTENDING

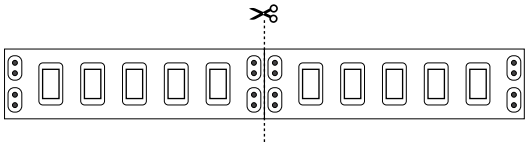

For correct operation of the LED Strip, cut only from the location indicated in the diagram.

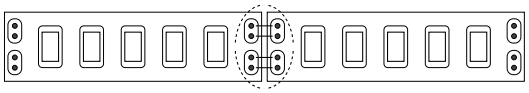

To avoid disconnection between the LED Strip, solder only at the location indicated in the sample drawing.
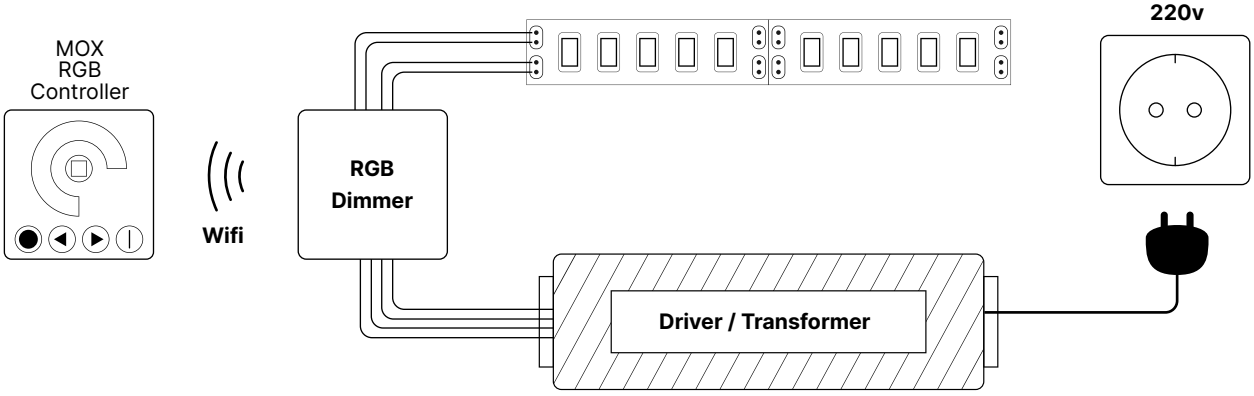
LED STRIP WIRING DIAGRAM