Systemy MOX - dokumentacja techniczna

assembly-manual-gravity-en.pdf

Tłumaczenie techniczne: wymiary można znaleźć na oryginalnych rysunkach i stronach referencyjnych.

Strona źródłowa 1

INSTRUKCJA MONTAŻU Gravity

1 Wybierz odpowiedni profil w zależności od grubości płytki.

2 Zastosuj złącze i odpowiednio umieść kotwę profili.

3 Dociśnij profil, aż zostanie przymocowany do złącza.

4 Nałożyć fugę w miejscach gdzie będzie układana ceramika.

5 Połóż płytki na profilu, upewniając się, że ich krawędzie pasują do profilu i są zlicowane.

6 Przytnij profile pod kątem 45 stopni do narożników zewnętrznych.

7 Wyrównaj profile w narożnikach zewnętrznych i wciśnij je w złącze.

8 Połóż płytki na profilu, upewniając się, że ich krawędzie pasują do profilu i są zlicowane.

9 Przytnij profile pod kątem 45 stopni do narożników zewnętrznych.

10 Wyrównaj profile w narożnikach wewnętrznych i wciśnij je w złącze.

11 Połóż płytki na profilu, upewniając się, że ich krawędzie pasują do profilu i są zlicowane.

Strona 1/1

Oryginalne rysunki i strony referencyjne

GRAVITY ASSEMBLY GUIDE

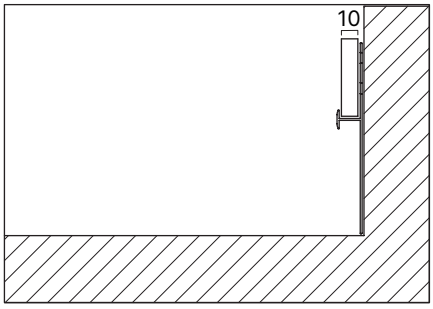

1 Pick the correct profile according to the tile thickness.

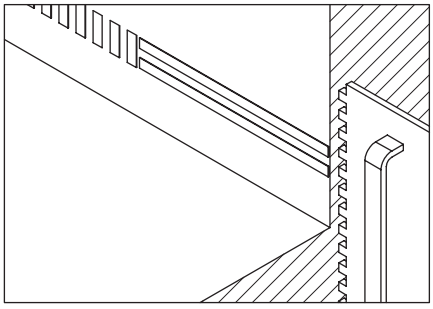

2 Apply joint and place the profiles anchor accordingly.

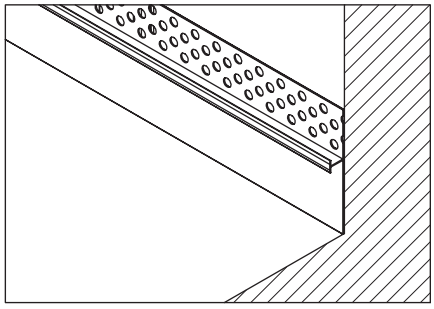

3 Press the profile until it is fixed to the joint.

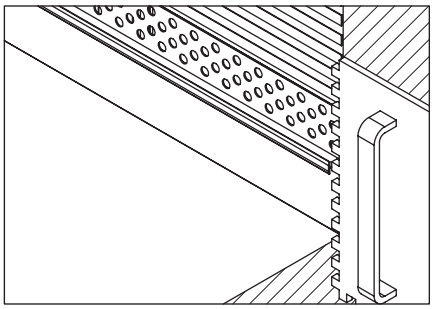

4 Apply joint to the places where the ceramics will be placed.

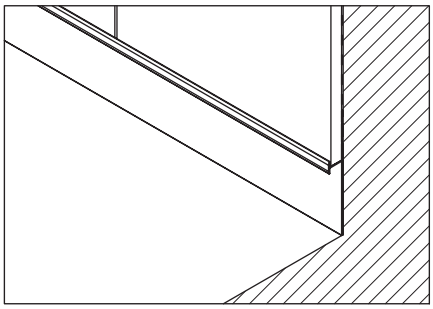

5 Place the tiles on the profile, making sure that their edges fit the profile and are flush.

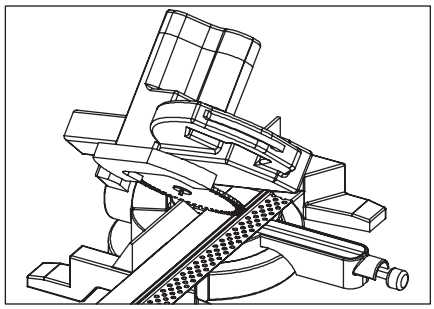

6 Cut profiles 45 degrees for external corners.

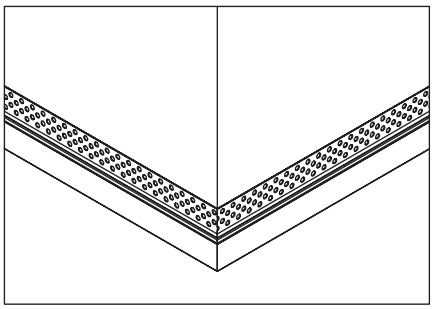

7 Align the profiles at the external corners and press them into the joint.

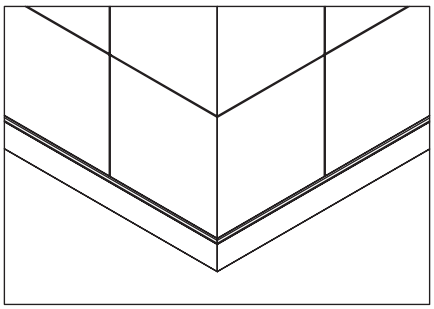

8 Place the tiles on the profile, making sure that their edges fit the profile and are flush.

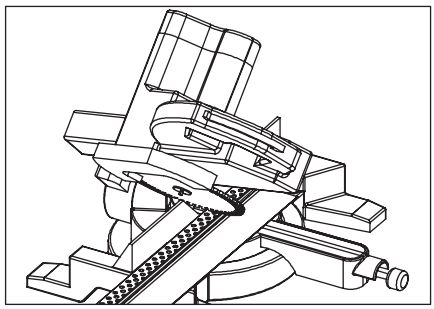

9 Cut profiles 45 degrees for external corners.

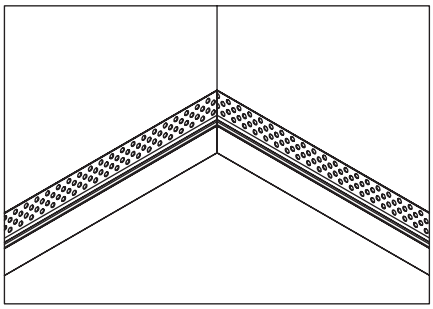

10 Align the profiles at the internal corners and press them into the joint.

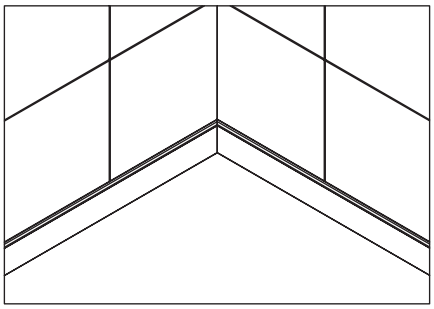

11 Place the tiles on the profile, making sure that their edges fit the profile and are flush.