MOX Systems - technische documentatie

assembly-manual-sole-en.pdf

Technische vertaling: raadpleeg de originele tekeningen en referentiepagina's voor afmetingen.

Bronpagina 1

MOX ZOL-MONTAGEGIDS

1 Plaats de muurbevestigingsonderdelen op een afstand van 50 cm en markeer de muur vanaf de schroefgaten.

2 Boor de punten die u al hebt gemarkeerd.

3 Plaats de juiste pluggen, afhankelijk van het wandmateriaal, in de geboorde gaten.

4 Schroef de muurbevestigingsdelen vast op de plaatsen waar geboord is met een onderlinge afstand van 50 cm.

5 Monteer het profiel op de muurbevestigingsdelen zoals op de afbeelding.

6 Zorg ervoor dat de profielspijkers en de spijkers van het bevestigingsdeel volledig met elkaar verbonden zijn en zorg ervoor dat de profielzool aan de vloer bevestigd is.

7 Bevestig de wandbevestigingsgereedschappen op een manier die gesloten is op de hoeken en monteer de hoek door de gereedschappen te combineren met de profielen om de rotatie van de externe hoeken te garanderen.

8 Zorg ervoor dat profielen en hoekcombineergereedschappen aan de buitenhoeken volledig aan elkaar zijn bevestigd.

9 Bevestig de muurbevestigingsgereedschappen op een manier die gesloten is op de hoeken en monteer de hoek door de gereedschappen te combineren met de profielen om ervoor te zorgen dat de interne hoeken draaien.

10 Zorg ervoor dat profielen en hoekcombineergereedschappen bij de binnenhoeken volledig aan elkaar zijn bevestigd.

11 Monteer de kapgereedschappen met de profielen om ervoor te zorgen dat de muur goed aansluit.

12 Zorg ervoor dat profielen en kapgereedschappen aan de uiteinden van de muur volledig aan elkaar worden bevestigd.

Pagina 1/1

Originele tekeningen en referentiepagina's

SOLE ASSEMBLY GUIDE

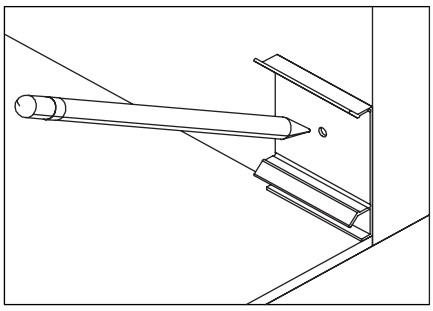

1 Place the wall fixation parts at 50cm intervals and mark the wall from the screw holes.

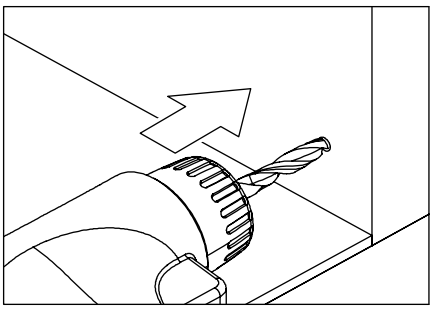

2 Drill the points that you have already marked.

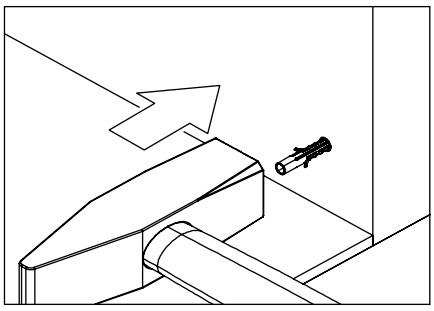

3 Place the correct dowels according to the wall material into the drilled holes.

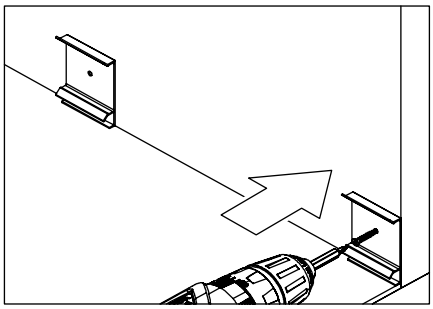

4 Screw the wall fixation parts to the places that are drilled at 50cm intervals.

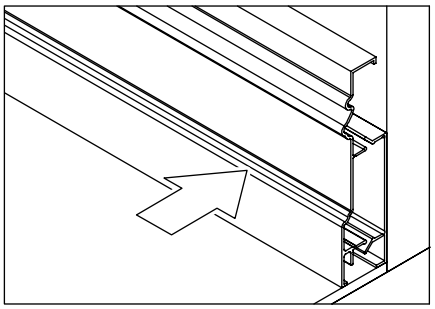

5 Assemble the profile on the wall fixation parts just like in the picture.

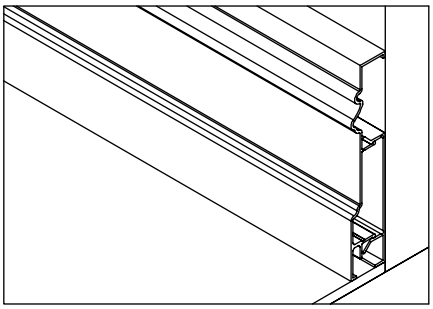

6 Make sure that the profile nails and the fixation part's nails are completely connected to each other and be sure that the profile sole is fixed to the floor.

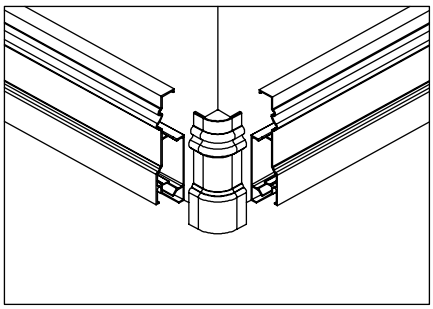

7 Affix the wall fixation tools in the manner that will be closed to the corners and assemble the corner combining tools with the profiles to ensure the rotating of external corners.

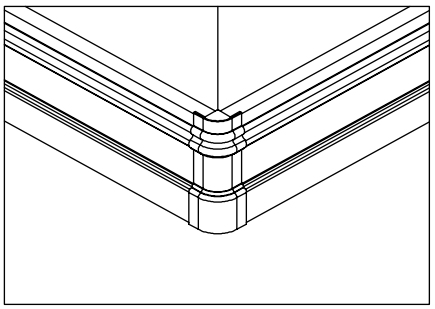

8 Make sure that profiles and corner combining tools are fixed to each other completely at the external corners.

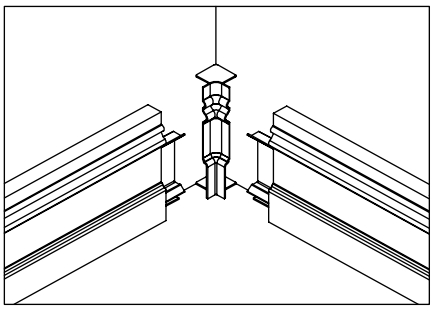

9 Affix the wall fixation tools in the manner that will be closed to the corners and assemble the corner combining tools with the profiles to ensure the rotating of internal corners.

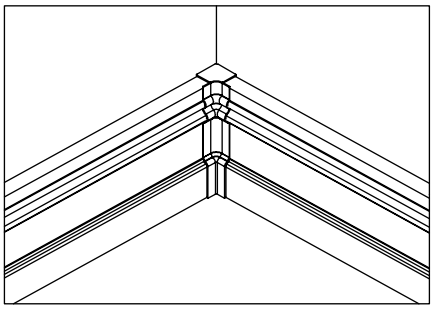

10 Make sure that profiles and corner combining tools are fixed to each other completely at the internal corners.

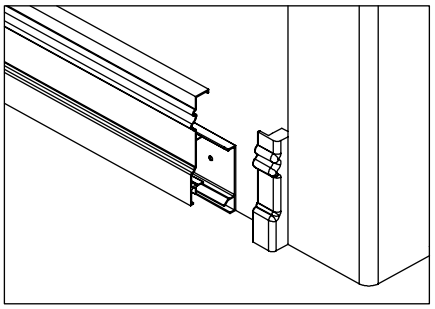

11 Assemble the cap tools with the profiles to ensure the wall ends properly.

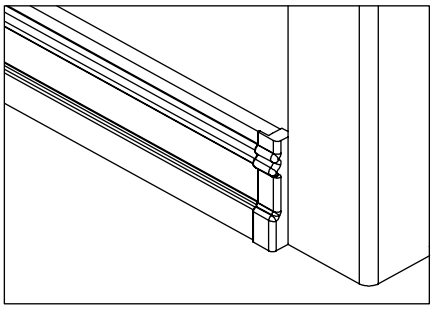

12 Make sure that profiles and cap tools are fixed to each other completely at the ends of the wall.