MOX Systems - technische documentatie

assembly-manual-sentio-en.pdf

Technische vertaling: raadpleeg de originele tekeningen en referentiepagina's voor afmetingen.

Bronpagina 1

Sentio MONTAGEGIDS

1 Plaats het muurbevestigingsgereedschap op een afstand van 50 cm en markeer de muur vanaf de schroefgaten.

2 Boor de punten die u al hebt gemarkeerd.

3 Plaats de juiste pluggen, afhankelijk van het wandmateriaal, in de geboorde gaten.

4 Schroef het wandbevestigingsgereedschap vast op plaatsen waar met een tussenruimte van 50 cm wordt geboord.

5 Monteer het profiel op de muurbevestigingstools, zoals op de afbeelding.

6 Zorg ervoor dat de profielspijkers en de spijkers van het bevestigingsgereedschap volledig met elkaar verbonden zijn en zorg ervoor dat de profielzool aan de vloer bevestigd is.

7 Snijprofielen 45 graden voor buitenhoeken.

8 Bevestig het muurbevestigingsgereedschap zo dicht mogelijk bij de hoeken en monteer daarop de profielen die je in een hoek van 45 graden zaagt.

9 Zorg ervoor dat de profielen die in een hoek van 45 graden zijn gezaagd, aan de buitenhoeken volledig aan elkaar worden bevestigd.

10 Snijprofielen 45 graden voor binnenhoeken.

11 Bevestig het muurbevestigingsgereedschap zo dicht mogelijk bij de hoeken en monteer daarop de profielen die je in een hoek van 45 graden zaagt.

12 Zorg ervoor dat de profielen die in een hoek van 45 graden zijn gezaagd, op de binnenhoeken volledig aan elkaar worden bevestigd.

Pagina 1/1

Originele tekeningen en referentiepagina's

SENTIO ASSEMBLY GUIDE

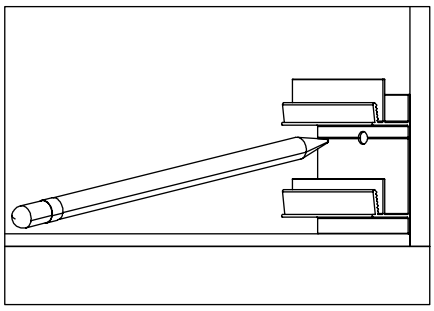

1 Place the wall fixation tools at 50cm intervals and mark the wall from the screw holes.

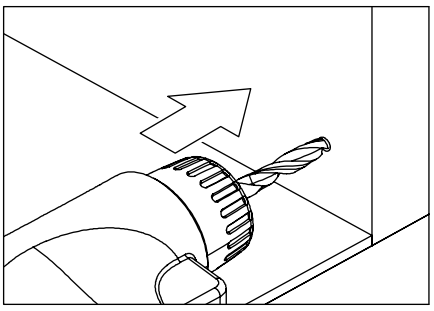

2 Drill the points that you have already marked.

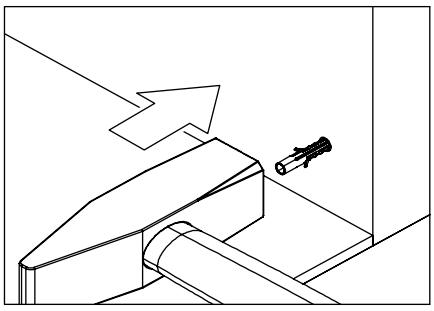

3 Place the correct dowels according to the wall material into the drilled holes.

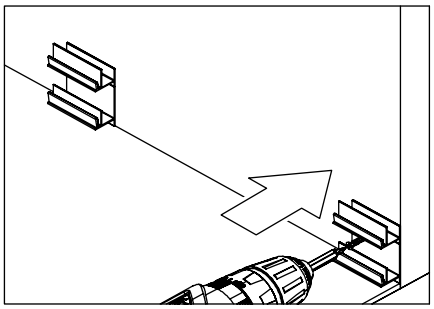

4 Screw the wall fixation tools to places that are drilled at 50cm intervals.

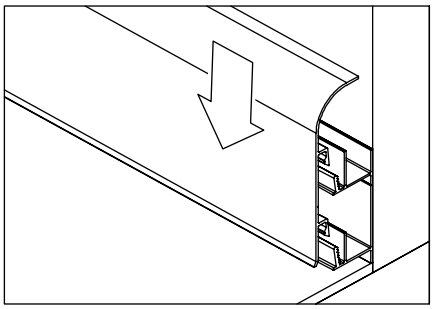

5 Assemble the profile on the wall fixation tools just like in the picture.

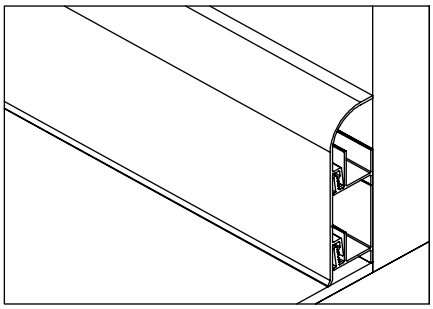

6 Make sure that the profile nails and the fixation tool's nails are completely connected to each other and be sure that the profile sole is fixed to the floor.

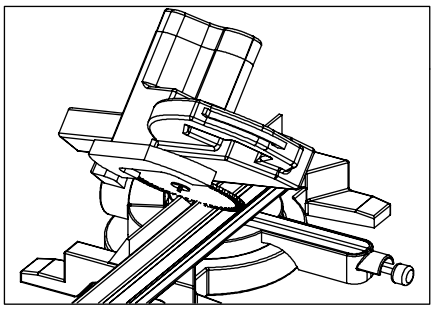

7 Cut profiles 45 degrees for external corners.

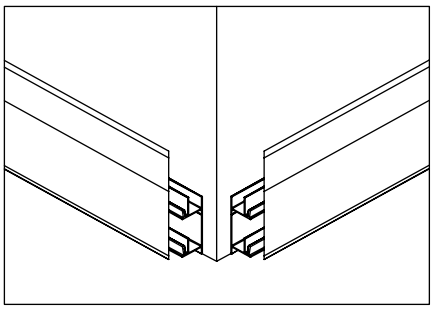

8 Affix the wall fixation tools in the manner that will be closed to the corners and assemble the profiles that you cut 45 degrees on it.

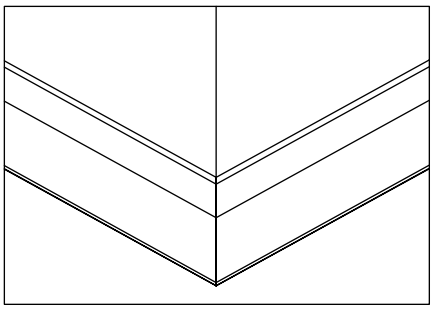

9 Make sure that the profiles that are cut 45 degrees are fixed to each other completely at the external corners.

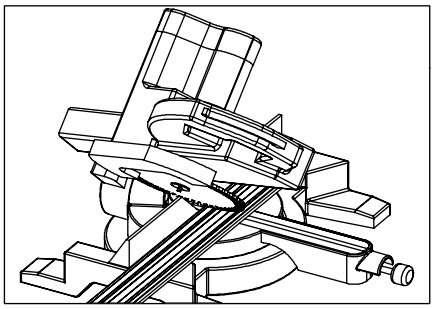

10 Cut profiles 45 degrees for internal corners.

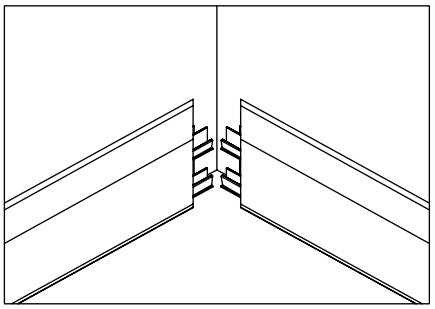

11 Affix the wall fixation tools in the manner that will be closed to the corners and assemble the profiles that you cut 45 degrees on it.

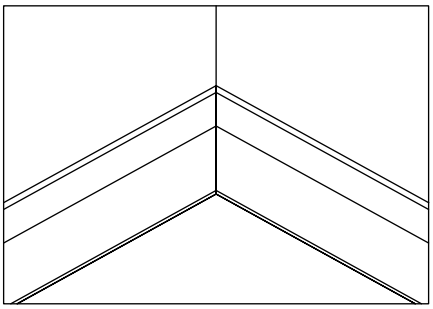

12 Make sure that the profiles that are cut 45 degrees are fixed to each other completely at the internal corners.