MOX Systems - technische documentatie

assembly-manual-mps-f-en.pdf

Technische vertaling: raadpleeg de originele tekeningen en referentiepagina's voor afmetingen.

Bronpagina 1

Mps-F MONTAGEGIDS

1 Kies het juiste profiel volgens de tegeldikte.

2 Voeg voeg toe en plaats de profielen overeenkomstig.

3 Druk het profiel aan totdat het vastzit aan de voeg.

4 Breng voeg aan op de plaatsen waar het keramiek geplaatst gaat worden.

5 Plaats de tegels op het profiel en zorg ervoor dat de randen in het profiel passen en gelijk liggen.

6 Snijprofielen 45 graden voor buitenhoeken.

7 Lijn de profielen uit op de buitenhoeken en druk ze in de voeg.

8 Plaats de tegels op het profiel en zorg ervoor dat de randen in het profiel passen en gelijk liggen.

9 Snijprofielen 45 graden voor buitenhoeken.

10 Lijn de profielen uit op de binnenhoeken en druk ze in de voeg.

11 Plaats de tegels op het profiel en zorg ervoor dat de randen in het profiel passen en gelijk liggen.

Pagina 1/1

Originele tekeningen en referentiepagina's

MPS-F ASSEMBLY GUIDE

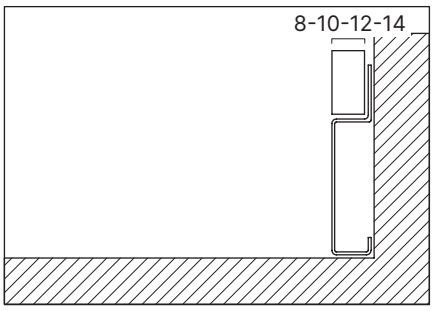

1 Pick the correct profile according to the tile thickness.

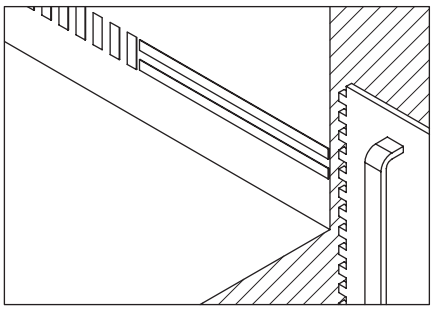

2 Apply joint and place the profiles anchor accordingly.

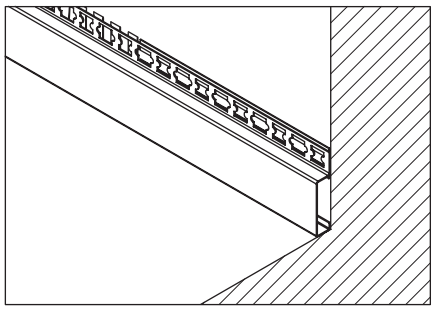

3 Press the profile until it is fixed to the joint.

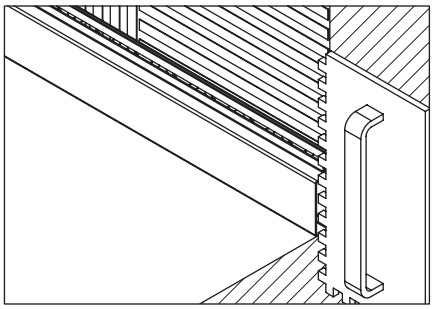

4 Apply joint to the places where the ceramics will be placed.

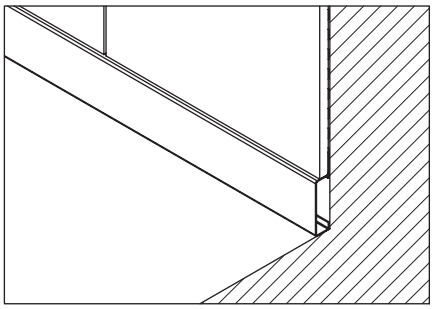

5 Place the tiles on the profile, making sure that their edges fit the profile and are flush.

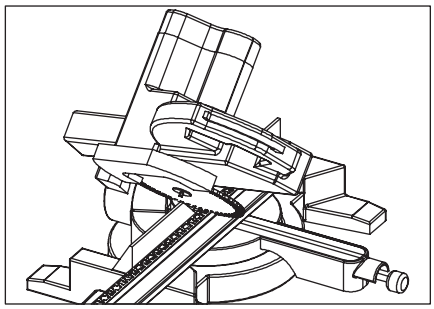

6 Cut profiles 45 degrees for external corners.

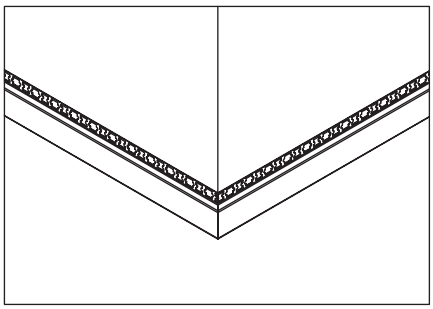

7 Align the profiles at the external corners and press them into the joint.

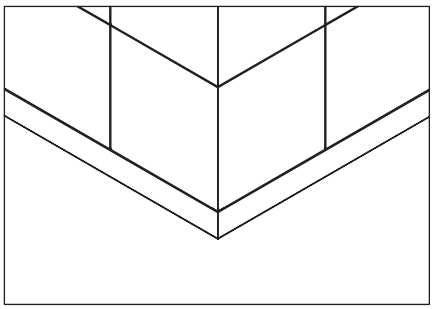

8 Place the tiles on the profile, making sure that their edges fit the profile and are flush.

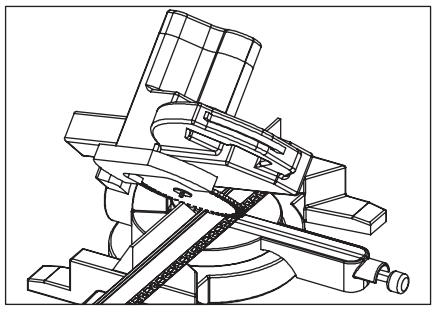

9 Cut profiles 45 degrees for external corners.

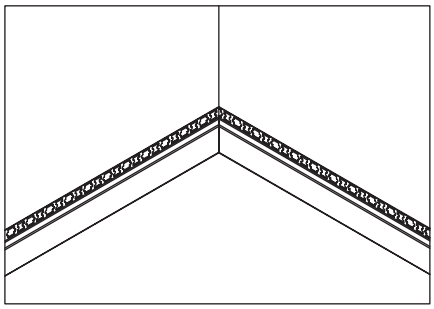

10 Align the profiles at the internal corners and press them into the joint.

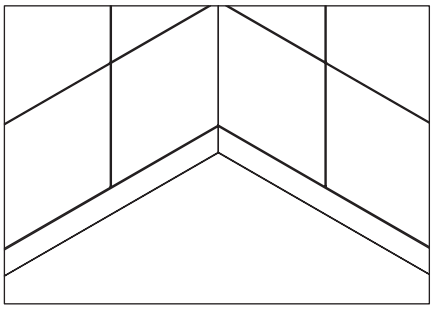

11 Place the tiles on the profile, making sure that their edges fit the profile and are flush.