MOX Systems - teknisk dokumentasjon

assembly-manual-mps-tb-en.pdf

Teknisk oversettelse: se originaltegningene og referansesidene for dimensjoner.

Kildeside 1

Mps-Tb MONTERINGSVEILEDNING

Velg riktig profil i henhold til gulvtykkelsen.

2 Påfør skjøt og plasser profilene anker tilsvarende.

3 Trykk på profilen til den er festet til skjøten.

4 Påfør fuge på stedene der gulvet skal legges.

5 Plasser og juster gulvet etter profilen.

6 Kutt profiler 45 grader for utvendige hjørner.

Juster profilene i de ytre hjørnene og trykk dem inn i skjøten.

8 Plasser og juster gulvet etter profilen.

9 Kutt profiler 45 grader for innvendige hjørner.

10 Juster profilene ved de innvendige hjørnene og press dem inn i skjøten.

11 Plasser og juster gulvet etter profilen.

Side 1/1

Originaltegninger og referansesider

MPS-TB ASSEMBLY GUIDE

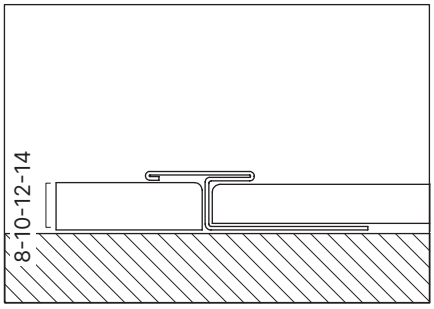

1 Pick the correct profile according to the flooring thickness.

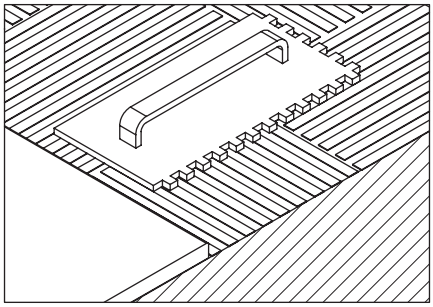

2 Apply joint and place the profiles anchor accordingly.

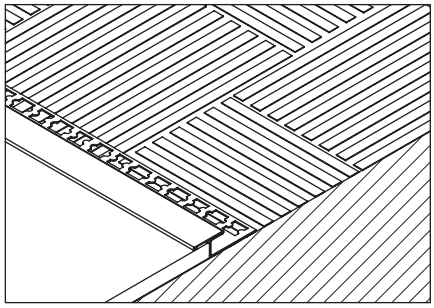

3 Press the profile until it is fixed to the joint.

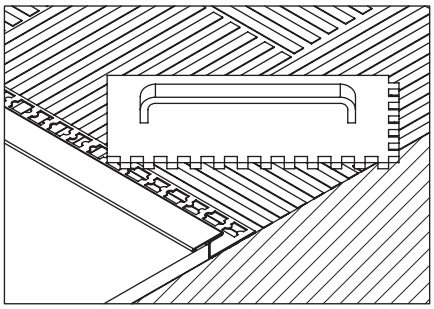

4 Apply joint to the places where the flooring will be placed.

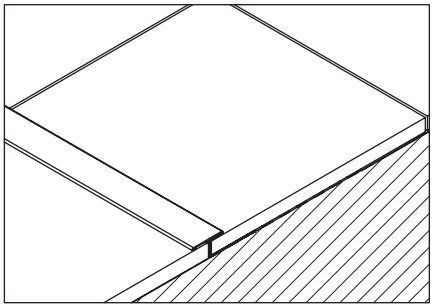

5 Place and align the flooring to the profile.

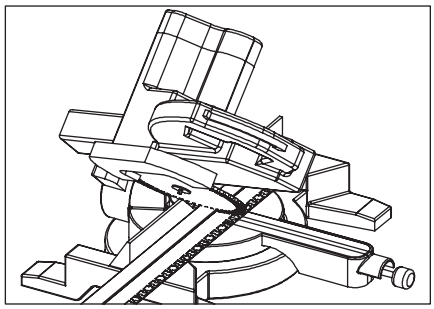

6 Cut profiles 45 degrees for external corners.

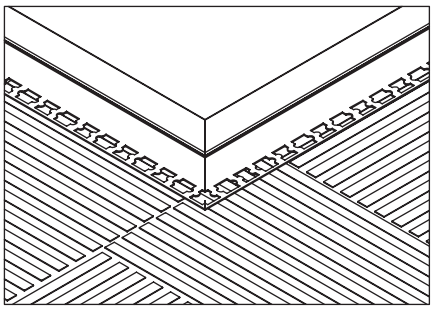

7 Align the profiles at the external corners and press them into the joint.

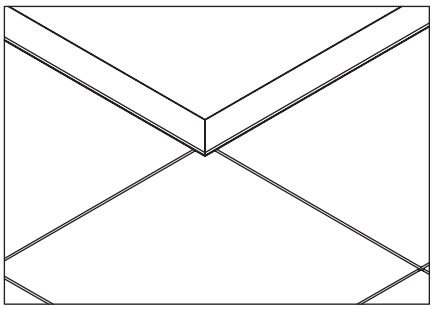

8 Place and align the flooring to the profile.

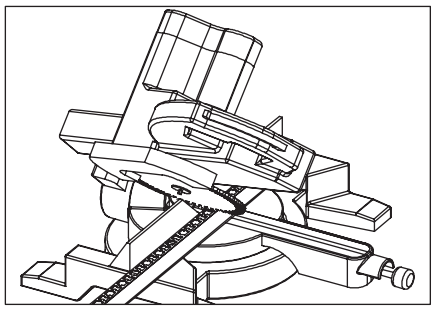

9 Cut profiles 45 degrees for internal corners.

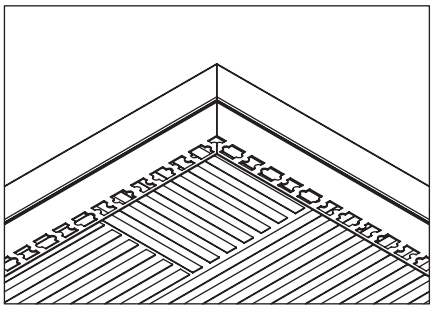

10 Align the profiles at the internal corners and press them into the joint.

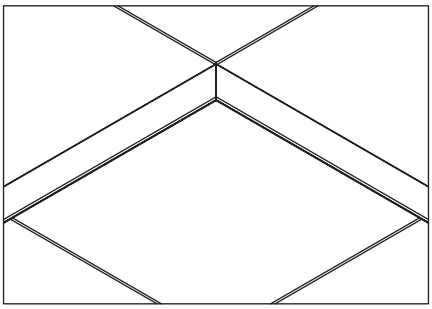

11 Place and align the flooring to the profile.