MOX Systems - teknisk dokumentasjon

assembly-manual-mps-l-en.pdf

Teknisk oversettelse: se originaltegningene og referansesidene for dimensjoner.

Kildeside 1

Mps-L MONTERINGSVEILEDNING

Velg riktig profil i henhold til flistykkelsen.

2 Påfør skjøt og plasser profilene anker tilsvarende.

3 Trykk på profilen til den er festet til skjøten.

Påfør fuge på stedene hvor keramikken skal plasseres.

5 Plasser flisene på profilen, pass på at kantene passer til profilen og er i flukt.

6 Kutt profiler 45 grader for utvendige hjørner.

Juster profilene i de ytre hjørnene og trykk dem inn i skjøten.

8 Plasser flisene på profilen, pass på at kantene passer til profilen og er i flukt.

9 Kutt profiler 45 grader for innvendige hjørner.

10 Juster profilene ved de innvendige hjørnene og press dem inn i skjøten.

11 Plasser flisene på profilen, pass på at kantene passer til profilen og er i flukt.

Side 1/1

Originaltegninger og referansesider

MPS-L ASSEMBLY GUIDE

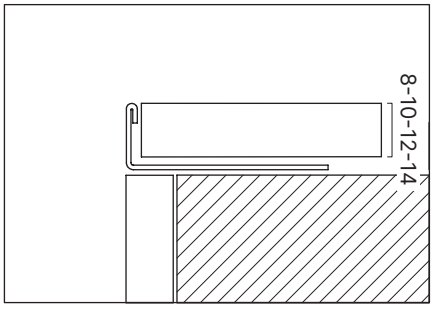

1 Pick the correct profile according to the tile thickness.

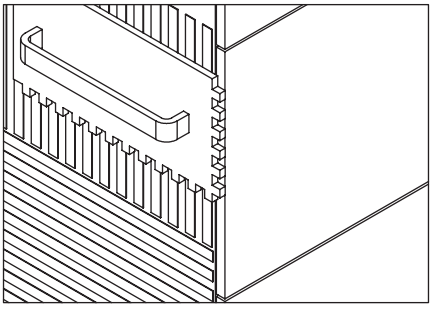

2 Apply joint and place the profiles anchor accordingly.

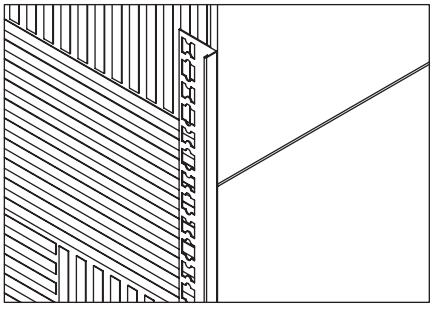

3 Press the profile until it is fixed to the joint.

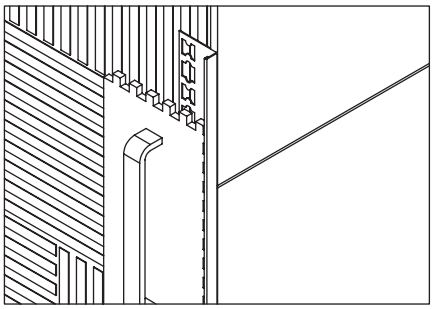

4 Apply joint to the places where the ceramics will be placed.

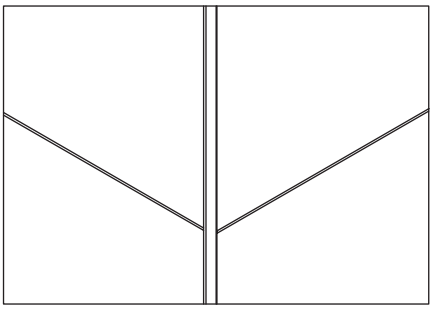

5 Place the tiles on the profile, making sure that their edges fit the profile and are flush.

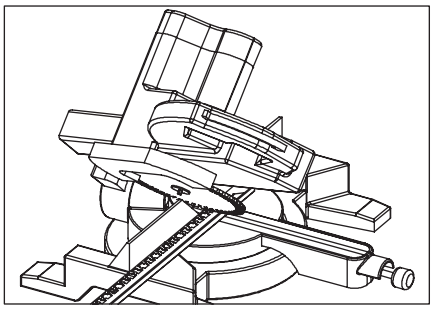

6 Cut profiles 45 degrees for external corners.

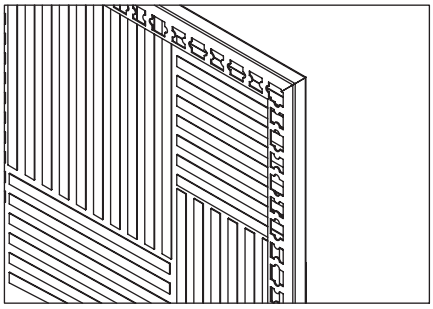

7 Align the profiles at the external corners and press them into the joint.

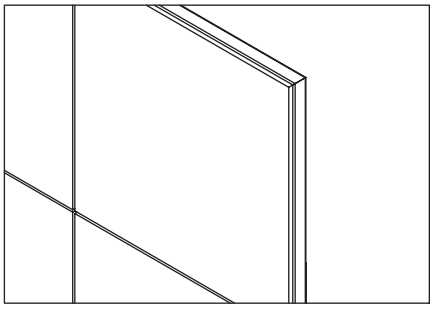

8 Place the tiles on the profile, making sure that their edges fit the profile and are flush.

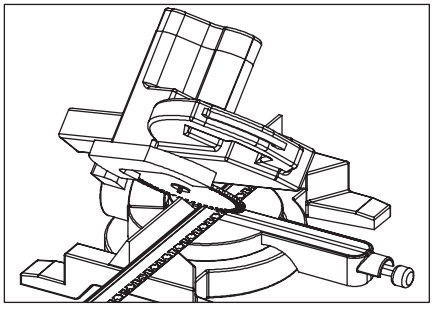

9 Cut profiles 45 degrees for internal corners.

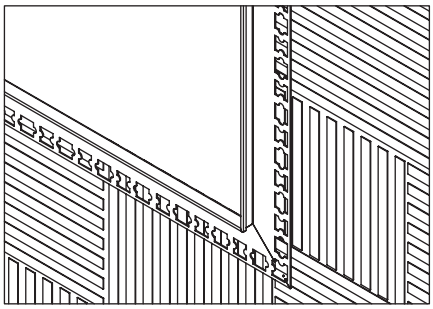

10 Align the profiles at the internal corners and press them into the joint.

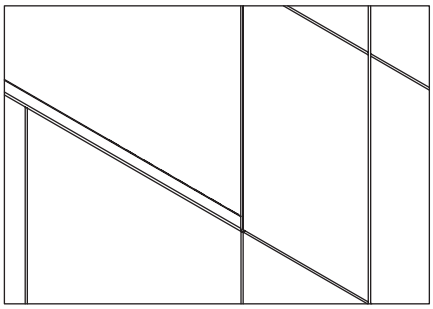

11 Place the tiles on the profile, making sure that their edges fit the profile and are flush.