MOX Systems - teknisk dokumentasjon

assembly-manual-leux-en.pdf

Teknisk oversettelse: se originaltegningene og referansesidene for dimensjoner.

Kildeside 1

Leux MONTERINGSVEILEDNING

1 Montering kan gjøres med skruer eller silikonlim.

Riktig påføring må identifiseres nøye i henhold til veggmaterialet.

2 Plasser de riktige pluggene i henhold til veggmaterialet i de borede hullene.

3 Skru fast veggfestedelene til stedene som bores med 50 cm mellomrom.

4 Sett LED-stripene inn i sporene på toppen og bunnen av profilen.

5 Skyv for å koble den nederste diffusoren til frontdekselet.

6 Koble LED-stripene og driveren og driveren til strømnettet.

Kabler kan bæres innenfor profilene for multi-drive tilkoblinger.

Rådfør deg med lokale elektrikere for å få nøyaktige resultater.

7 Trykk frontdekselet mot bakplaten til det klikker på plass.

8 Sett inn den øvre diffusoren.

9 Påfør lim på de indre hjørnene for å sikre dem på plass.

10 Påfør lim på de ytre hjørnene for å sikre dem på plass.

11 Påfør lim på endedelene for å feste dem på plass.

Side 1/2

Kildeside 2

LED STRIPPE KJÆRING OG FORLENGING

For korrekt drift av stedet angitt i

LED-stripen, kuttet kun fra e-diagrammet.

For å unngå frakobling b på stedet som er angitt

mellom LED Strip, loddet kun d i prøvetegningen.

LED STRIP LEDNINGSDIAGRAM

MOX RGB-kontroller

RG Dim Wifi

GB mmer

Driver / Transform

mer

Side 2/2

Originaltegninger og referansesider

LEUX ASSEMBLY GUIDE

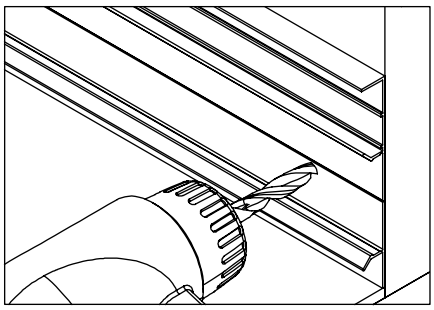

1 Installation can be done with screws or silicone glue. The correct application must be carefully identified according to the wall material.

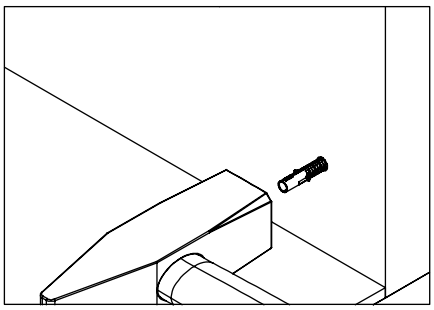

2 Place the correct dowels according to the wall material into the drilled holes.

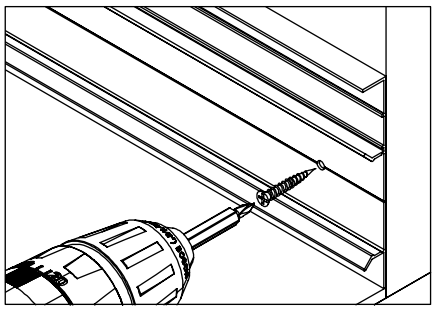

3 Screw the wall fixation parts to the places that are drilled at 50cm intervals.

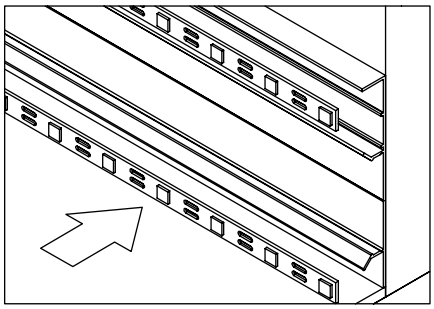

4 Insert the LED strips into the slots at the top and bottom of the profile.

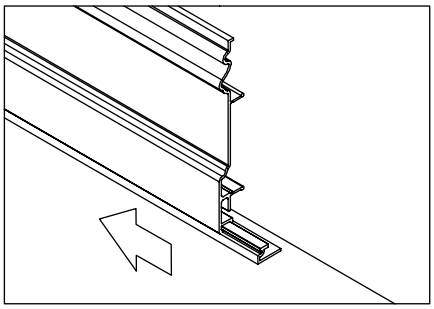

5 Slide to connect the bottom diffuser to the front cover.

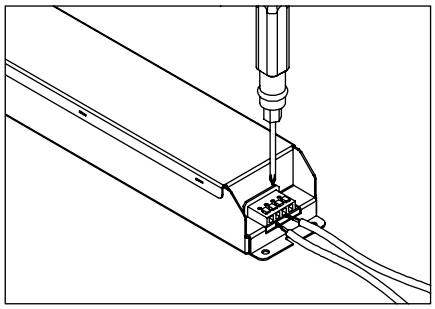

6 Connect the LED strips and the driver and the driver to the mains. Cables can be carried within the profiles for multi-drive connections. Consult local electricians to obtain accurate results.

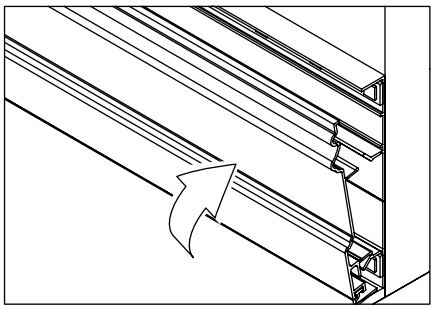

7 Press the front cover against the back plate until itclicks into place.

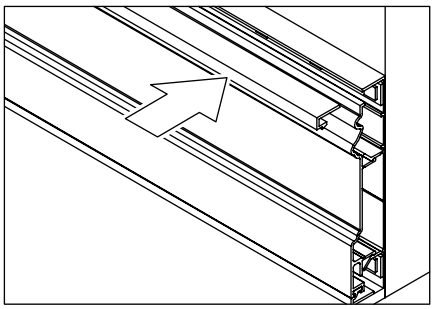

8 Insert the top diffuser.

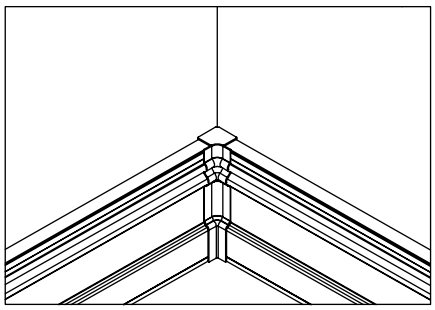

9 Apply adhesive to the internal corners to secure them in position.

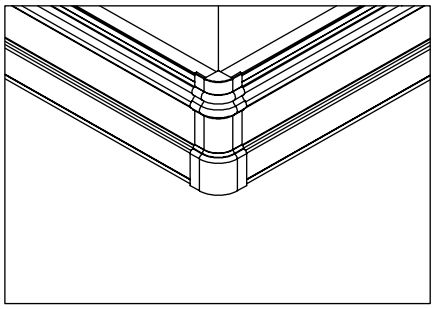

10 Apply adhesive to the external corners to secure them in position.

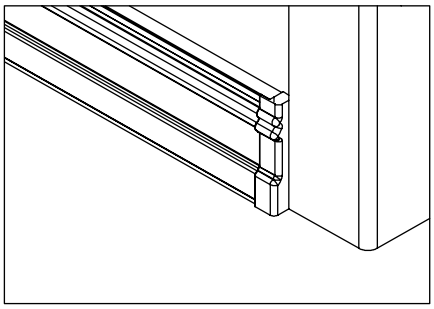

11 Apply adhesive to the ending parts to secure them in position.

LED STRIP CUTTING & EXTENDING

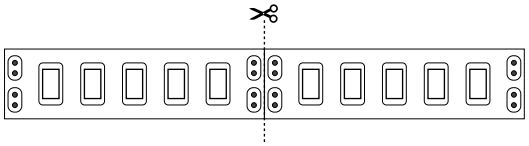

For correct operation of the LED Strip, cut only from the location indicated in the diagram.

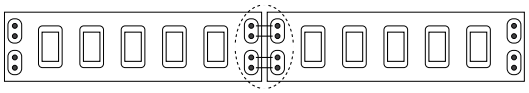

To avoid disconnection between the LED Strip, solder only at the location indicated in the sample drawing.
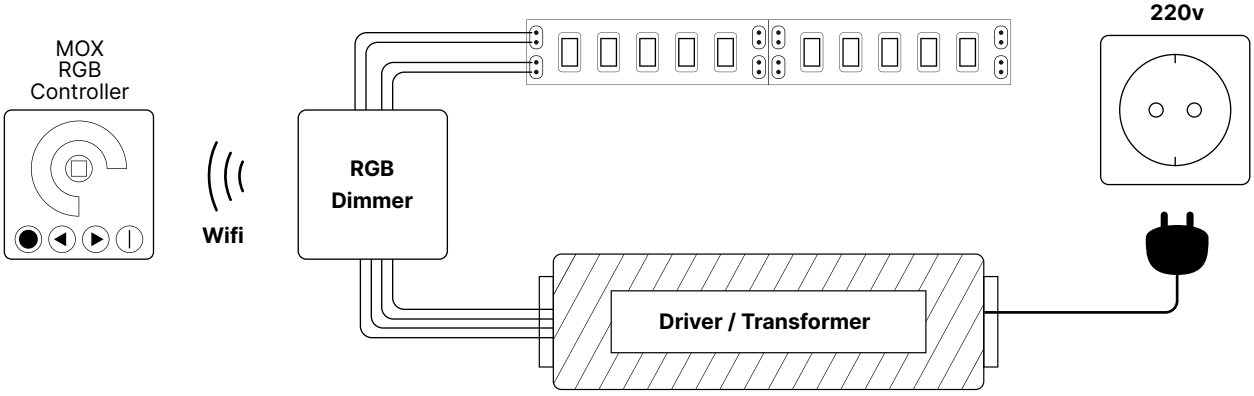
LED STRIP WIRING DIAGRAM