MOX Systems - teknisk dokumentasjon

assembly-manual-crispo-en.pdf

Teknisk oversettelse: se originaltegningene og referansesidene for dimensjoner.

Kildeside 1

Crispo MONTERINGSVEILEDNING

1 Plasser veggfesteverktøyene med 50 cm mellomrom og merk veggen fra skruehullene.

2 Bor i punktene du allerede har merket.

3 Plasser de riktige pluggene i henhold til veggmaterialet i de borede hullene.

4 Skru veggfesteverktøyene til stedene som bores med 50 cm mellomrom.

5 Monter profilen på veggfesteverktøyene akkurat som på bildet.

6 Pass på at profilspikrene og fikseringsverktøyets spiker er helt koblet til hverandre og pass på at profilsålen er festet til gulvet.

7 Kutt profiler 45 grader for utvendige hjørner.

8 Fest veggfesteverktøyene på den måten som vil være lukket til hjørnene, og monter profilene som du kutter 45 grader på den.

9 Pass på at profilene som er kuttet 45 grader er festet helt til hverandre i de utvendige hjørnene.

10 Klippte profiler 45 grader for innvendige hjørner.

11 Fest veggfesteverktøyene på den måten som vil være lukket til hjørnene og sett sammen profilene som du skjærer 45 grader på den.

12 Pass på at profilene som er kuttet 45 grader er festet helt til hverandre i de innvendige hjørnene.

Side 1/1

Originaltegninger og referansesider

CRISPO ASSEMBLY GUIDE

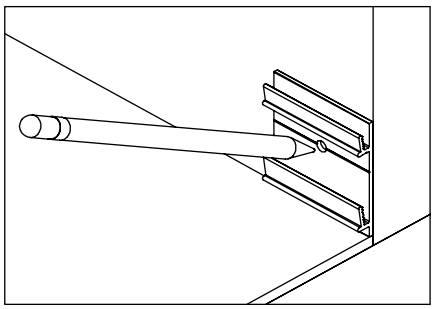

1 Place the wall fixation tools at 50cm intervals and mark the wall from the screw holes.

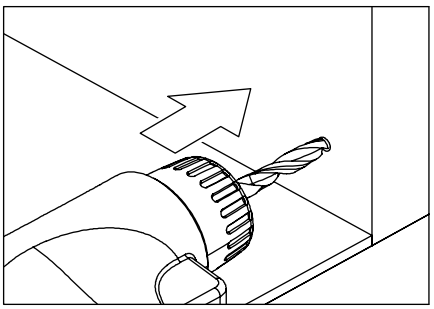

2 Drill the points that you have already marked.

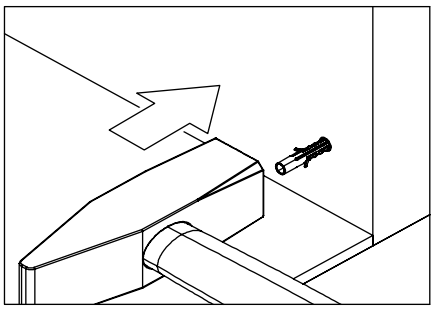

3 Place the correct dowels according to the wall material into the drilled holes.

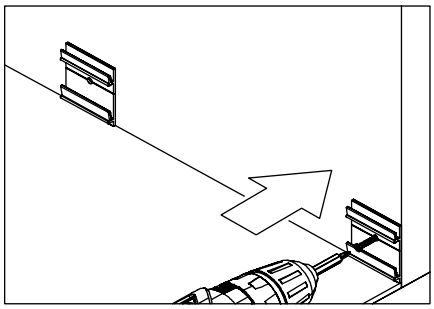

4 Screw the wall fixation tools to the places that are drilled at 50cm intervals.

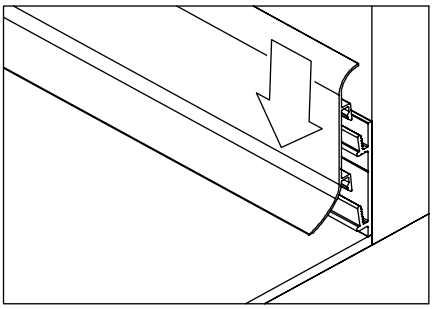

5 Assemble the profile on the wall fixation tools just like in the picture.

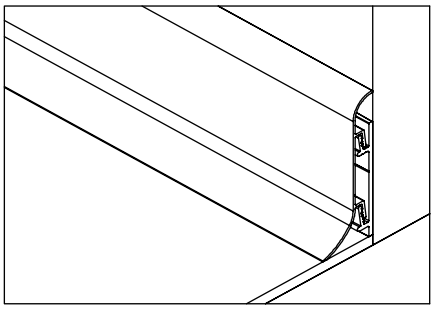

6 Make sure that the profile nails and the fixation tool's nails are completely connected to each other and be sure that the profile sole is fixed to the floor.

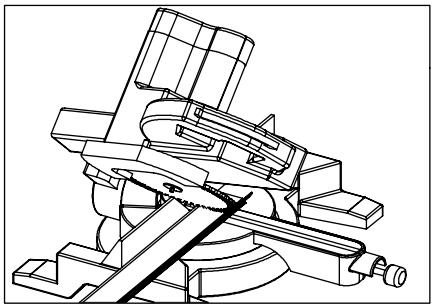

7 Cut profiles 45 degrees for external corners.

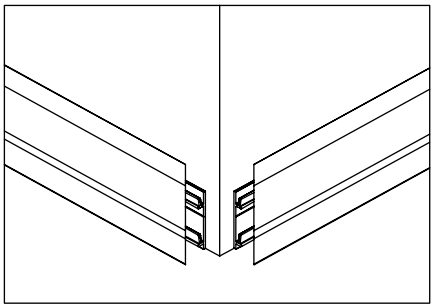

8 Affix the wall fixation tools in the manner that will be closed to the corners and assemble the profiles that you cut 45 degrees on it.

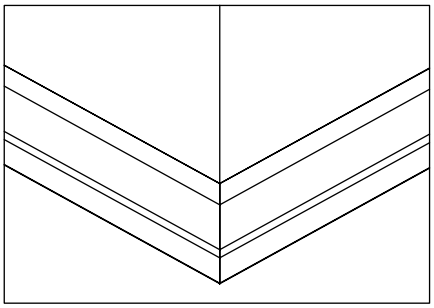

9 Make sure that the profiles that are cut 45 degrees are fixed to each other completely at the external corners.

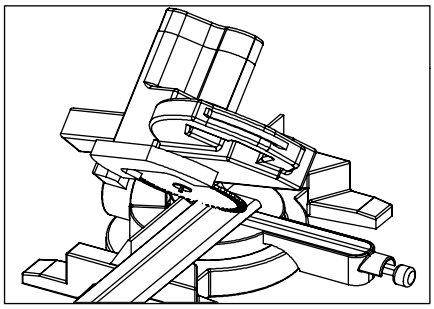

10 Cut profiles 45 degrees for internal corners.

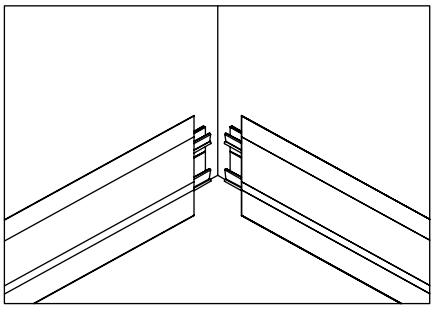

11 Affix the wall fixation tools in the manner that will be closed to the corners and assemble the profiles that you cut 45 degrees on it.

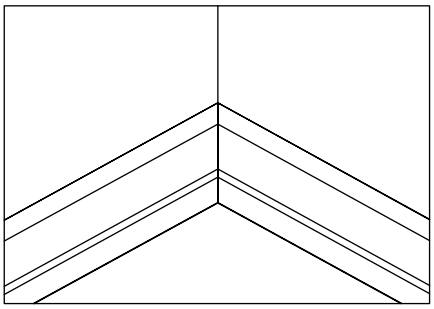

12 Make sure that the profiles that are cut 45 degrees are fixed to each other completely at the internal corners.