Sistemi MOX - dokumentazzjoni teknika

assembly-manual-mps-e-en.pdf

Traduzzjoni teknika: ikkonsulta t-tpinġijiet oriġinali u l-paġni ta’ referenza għad-dimensjonijiet.

Paġna tas-sors 1

Mps-E GWIDA GĦALL-ASSEMBLJA

1 Agħżel il-profil korrett skont il-ħxuna tal-art.

2 Applika konġunta u poġġi l-ankra tal-profili kif xieraq.

3 Agħfas il-profil sakemm ikun imwaħħal mal-ġonta.

4 Applika konġunti għall-postijiet fejn se titqiegħed l-art.

5 Poġġi u allinja l-art mal-profil.

6 Aqta 'profili 45 grad għall-kantunieri esterni.

Allinja l-profili fil-kantunieri esterni u agħfashom fil-ġonta.

8 Poġġi u allinja l-art mal-profil.

9 Aqta 'profili 45 grad għall-kantunieri interni.

10 Allinja l-profili fil-kantunieri interni u agħfashom fil-ġonta.

11 Poġġi u allinja l-art mal-profil.

Paġna 1/1

Tpinġijiet oriġinali u paġni ta' referenza

MPS-E ASSEMBLY GUIDE

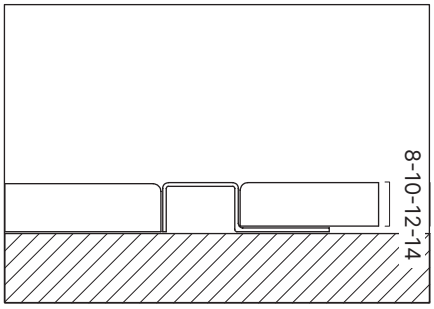

1 Pick the correct profile according to the flooring thickness.

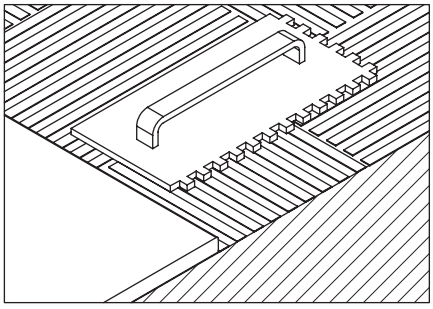

2 Apply joint and place the profiles anchor accordingly.

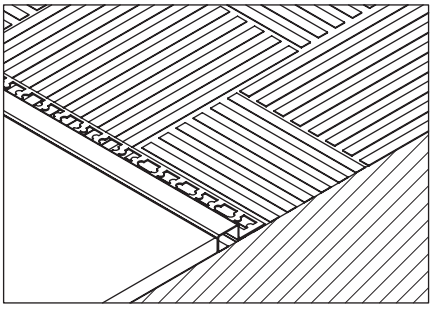

3 Press the profile until it is fixed to the joint.

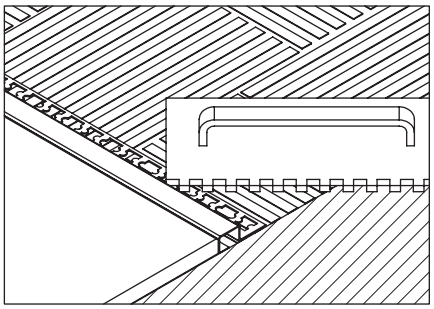

4 Apply joint to the places where the flooring will be placed.

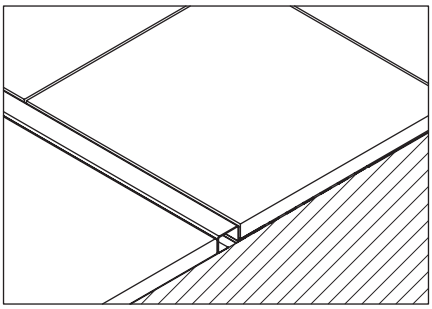

5 Place and align the flooring to the profile.

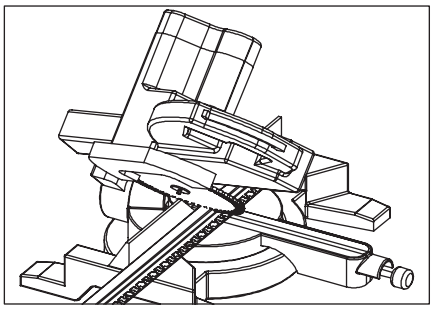

6 Cut profiles 45 degrees for external corners.

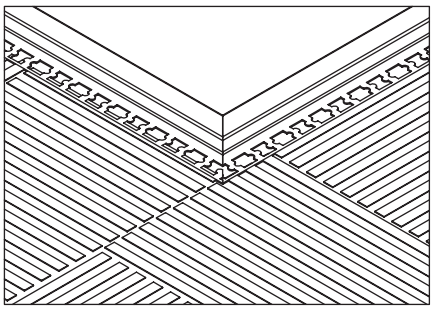

7 Align the profiles at the external corners and press them into the joint.

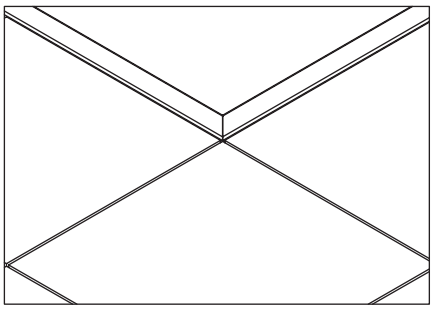

8 Place and align the flooring to the profile.

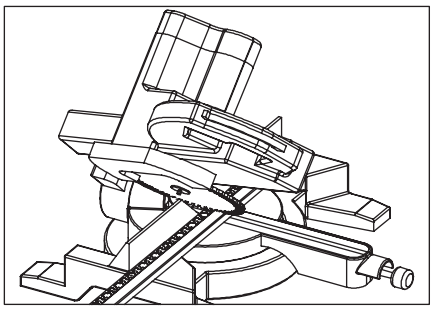

9 Cut profiles 45 degrees for internal corners.

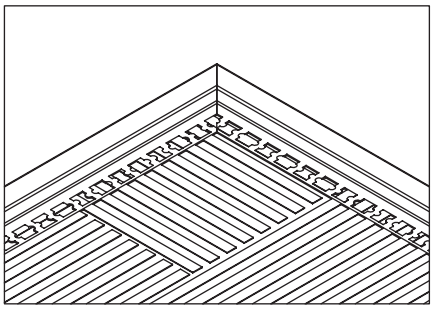

10 Align the profiles at the internal corners and press them into the joint.

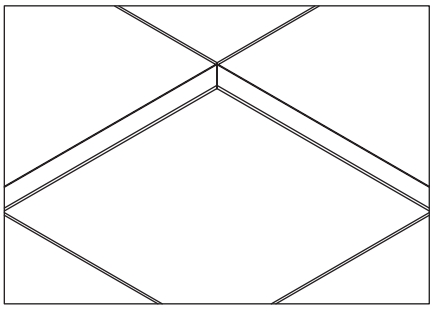

11 Place and align the flooring to the profile.