MOX Systems - техничка документација

assembly-manual-mps-e-en.pdf

Технички превод: консултирајте ги оригиналните цртежи и референтните страници за димензии.

Изворна страница 1

ВОДИЧ ЗА СОБРАНИЕ Mps-E

1 Изберете го точниот профил според дебелината на подот.

2 Нанесете спој и соодветно поставете ги котвите на профилите.

3 Притиснете го профилот додека не се прицврсти на спојницата.

4 Нанесете спој на местата каде што ќе се постави подот.

5 Поставете го и порамнете го подот со профилот.

6 Исечете ги профилите за 45 степени за надворешни агли.

Порамнете ги профилите на надворешните агли и притиснете ги во спојката.

8 Поставете го и порамнете го подот со профилот.

9 Исечете ги профилите за 45 степени за внатрешните агли.

10 Порамнете ги профилите на внатрешните агли и притиснете ги во спојката.

11 Поставете го и порамнете го подот со профилот.

Страница 1/1

Оригинални цртежи и референтни страници

MPS-E ASSEMBLY GUIDE

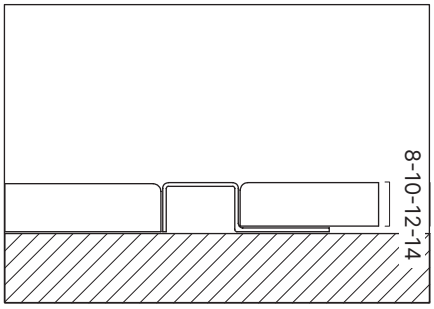

1 Pick the correct profile according to the flooring thickness.

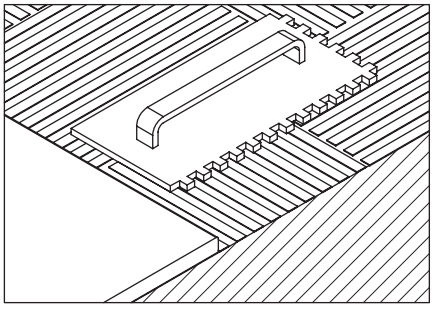

2 Apply joint and place the profiles anchor accordingly.

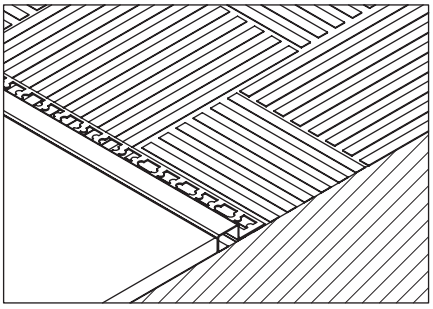

3 Press the profile until it is fixed to the joint.

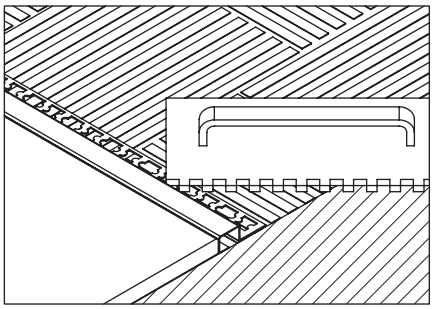

4 Apply joint to the places where the flooring will be placed.

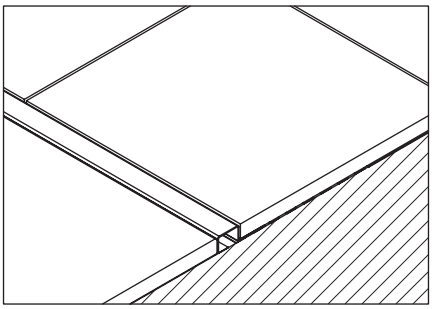

5 Place and align the flooring to the profile.

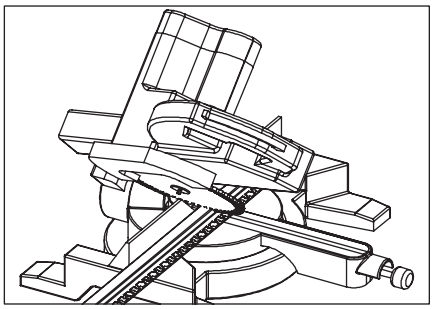

6 Cut profiles 45 degrees for external corners.

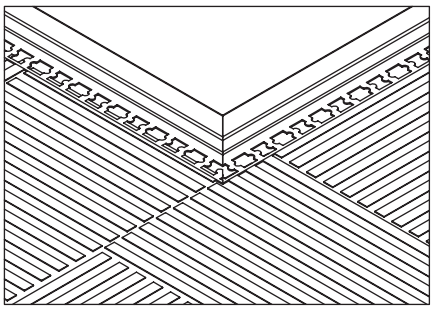

7 Align the profiles at the external corners and press them into the joint.

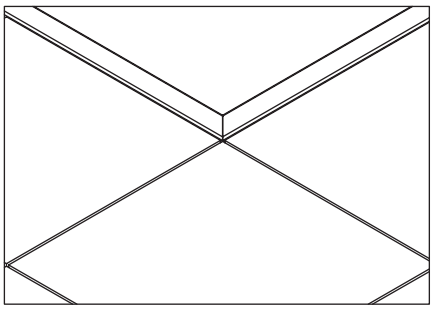

8 Place and align the flooring to the profile.

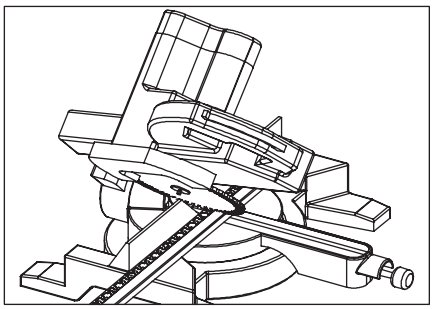

9 Cut profiles 45 degrees for internal corners.

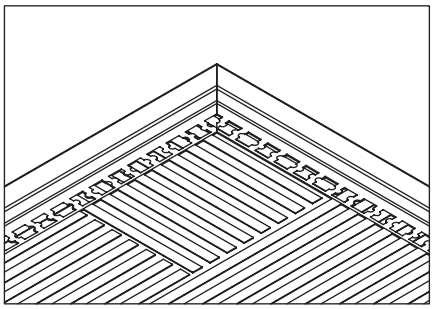

10 Align the profiles at the internal corners and press them into the joint.

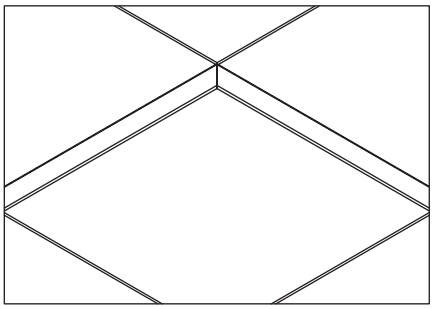

11 Place and align the flooring to the profile.