MOX Systems - техничка документација

assembly-manual-luceo-en.pdf

Технички превод: консултирајте ги оригиналните цртежи и референтните страници за димензии.

Изворна страница 1

ВОДИЧ ЗА СОБРАНИЕ Luceo

1 Монтажата може да се направи со завртки или силиконски лепак.

Правилната апликација мора внимателно да се идентификува според материјалот на ѕидот.

2 Ставете ги точните шпицови според материјалот на ѕидот во дупчените дупки.

3 Зашрафете ги деловите за фиксирање на ѕидот на местата што се дупчат во интервали од 50 cm.

4 Вметнете ги LED лентите во отворите на горниот и долниот дел од профилот.

5 Лизгајте за да го поврзете долниот дифузор со предниот капак.

6 Поврзете ги LED лентите и двигателот и драјверот на електричната мрежа.

Каблите може да се носат во профилите за поврзување со повеќе погони.

Консултирајте се со локални електричари за да добиете точни резултати.

7 Притиснете го предниот капак на задната плоча додека не кликне на своето место.

8 Вметнете го горниот дифузор.

9 Нанесете лепило на внатрешните агли за да ги прицврстите во положбата.

10 Нанесете лепило на надворешните агли за да ги прицврстите во позиција.

11 Нанесете лепило на завршните делови за да ги прицврстите во положбата.

Страница 1/2

Изворна страница 2

СЕЧЕЊЕ И ПРОШИРУВАЊЕ НА ЛЕД ЛЕНТИ

За правилно функционирање на локацијата наведена во

LED лента, отсечена само од дијаграмот е.

За да избегнете исклучување b на наведената локација

помеѓу LED лентата, залемете само d во цртежот на примерокот.

Дијаграм за ожичување на LED ленти

MOX RGB контролер

RG Dim Wifi

GB мер

Возач / Трансформација

мер

Страна 2/2

Оригинални цртежи и референтни страници

LUCEO ASSEMBLY GUIDE

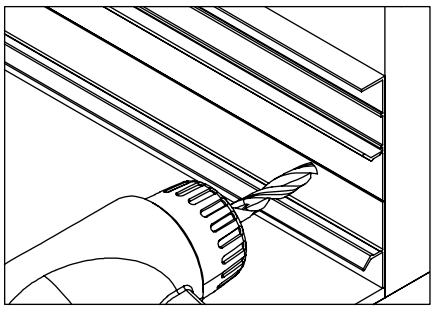

1 Installation can be done with screws or silicone glue. The correct application must be carefully identified according to the wall material.

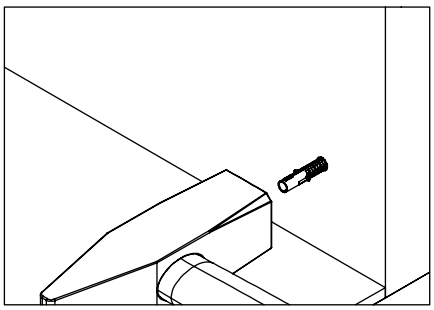

2 Place the correct dowels according to the wall material into the drilled holes.

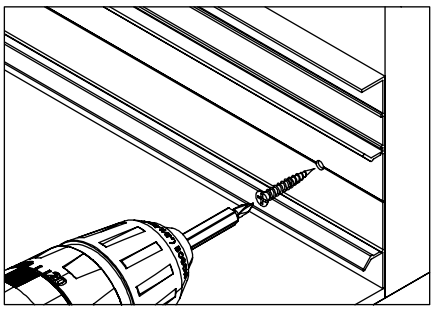

3 Screw the wall fixation parts to the places that are drilled at 50cm intervals.

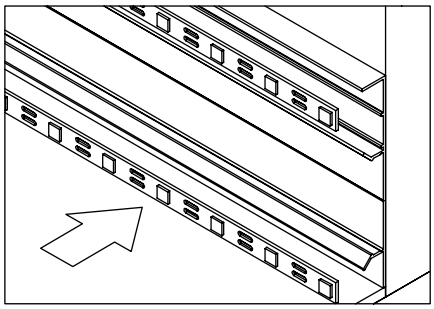

4 Insert the LED strips into the slots at the top and bottom of the profile.

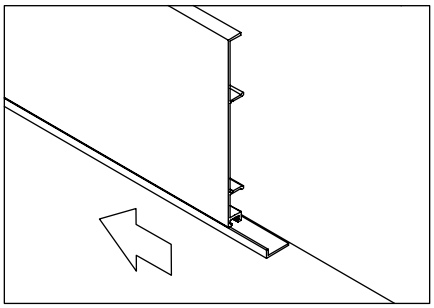

5 Slide to connect the bottom diffuser to the front cover.

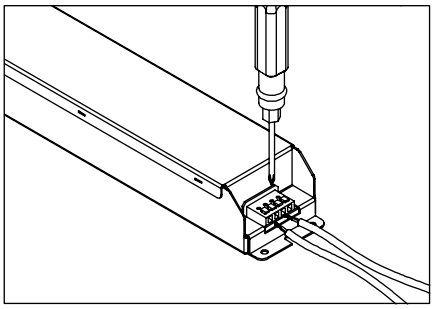

6 Connect the LED strips and the driver and the driver to the mains. Cables can be carried within the profiles for multi-drive connections. Consult local electricians to obtain accurate results.

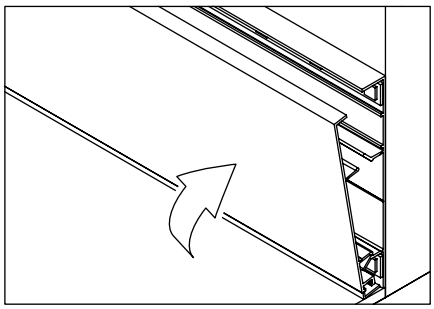

7 Press the front cover against the back plate until itclicks into place.

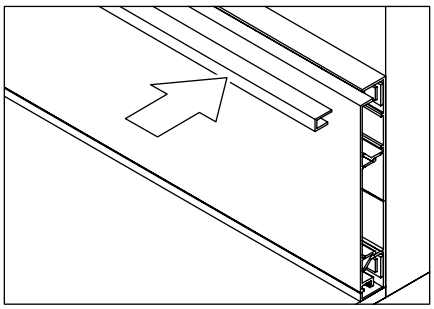

8 Insert the top diffuser.

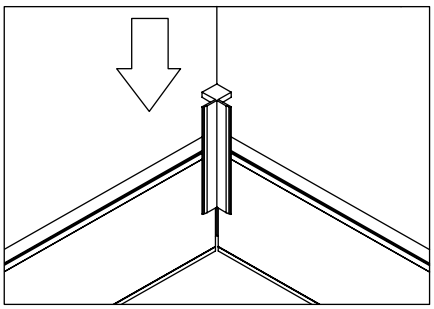

9 Apply adhesive to the internal corners to secure them in position.

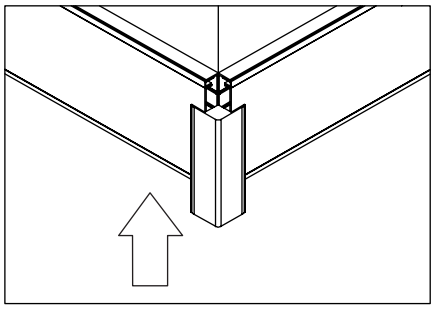

10 Apply adhesive to the external corners to secure them in position.

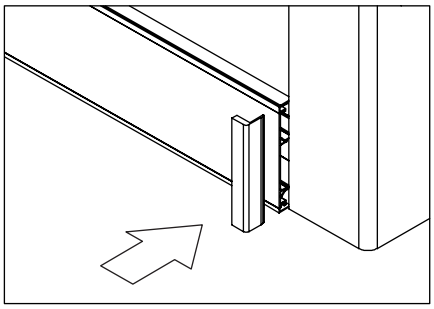

11 Apply adhesive to the ending parts to secure them in position.

LED STRIP CUTTING & EXTENDING

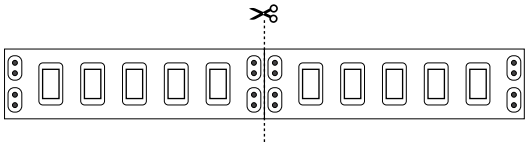

For correct operation of the LED Strip, cut only from the location indicated in the diagram.

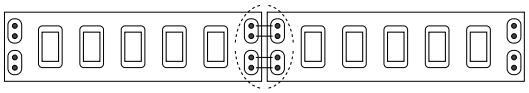

To avoid disconnection between the LED Strip, solder only at the location indicated in the sample drawing.
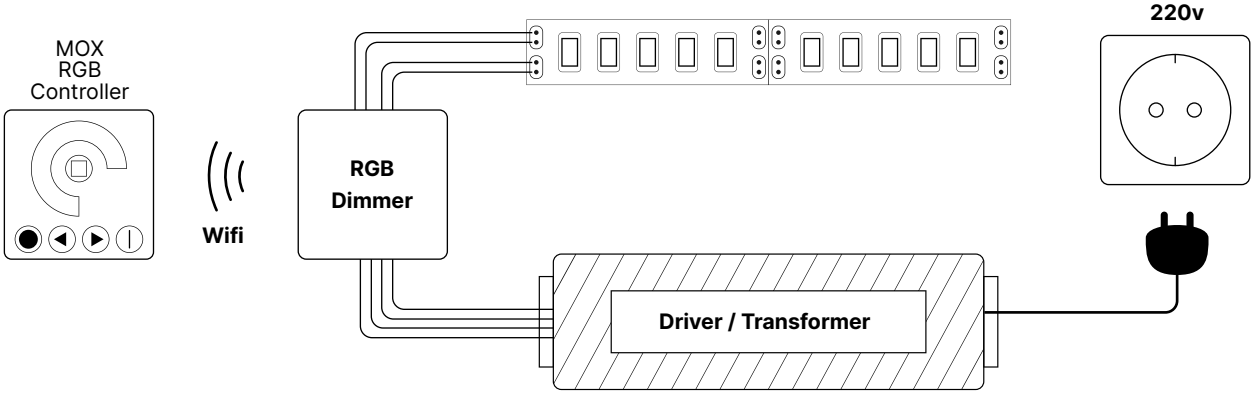
LED STRIP WIRING DIAGRAM