MOX Systems - tehniskā dokumentācija

assembly-manual-sentio-en.pdf

Tehniskais tulkojums: izmērus skatiet oriģinālajos rasējumos un atsauces lapās.

Avota lapa 1

Sentio MONTĀŽAS ROKASGRĀMATA

1 Novietojiet sienas stiprinājuma instrumentus ar 50 cm intervālu un atzīmējiet sienu no skrūvju caurumiem.

2 Izurbiet jau atzīmētos punktus.

3 Izurbtajos caurumos ievietojiet pareizos dībeļus atbilstoši sienas materiālam.

4 Pieskrūvējiet sienas stiprinājuma instrumentus vietās, kas tiek urbtas ar 50 cm intervālu.

5 Salieciet profilu uz sienas stiprinājuma instrumentiem tāpat kā attēlā.

6 Pārliecinieties, vai profila naglas un fiksācijas instrumenta naglas ir pilnībā savienotas viena ar otru, un pārliecinieties, ka profila zole ir piestiprināta pie grīdas.

7 Izgrieziet profilus 45 grādu leņķī ārējiem stūriem.

8 Piestipriniet sienas stiprinājuma instrumentus tā, lai tie būtu aizvērti līdz stūriem, un salieciet uz tiem 45 grādu leņķī sagrieztos profilus.

9 Pārliecinieties, vai profili, kas ir nogriezti par 45 grādiem, ir pilnībā piestiprināti viens pie otra ārējos stūros.

10 Izgrieziet profilus 45 grādu leņķī iekšējiem stūriem.

11 Piestipriniet sienas stiprinājuma instrumentus tā, lai tie būtu aizvērti līdz stūriem, un salieciet uz tiem profilus, kurus nogriežat par 45 grādiem.

12 Pārliecinieties, vai profili, kas ir nogriezti par 45 grādiem, ir pilnībā piestiprināti viens pie otra iekšējos stūros.

Lapa 1/1

Oriģinālie rasējumi un atsauces lapas

SENTIO ASSEMBLY GUIDE

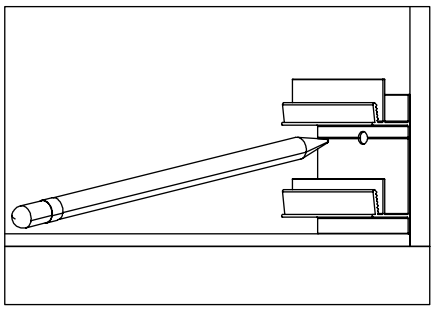

1 Place the wall fixation tools at 50cm intervals and mark the wall from the screw holes.

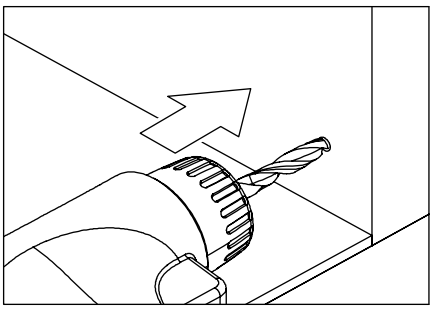

2 Drill the points that you have already marked.

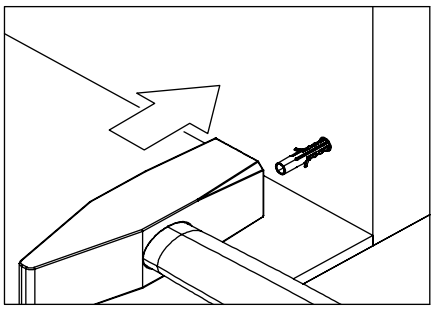

3 Place the correct dowels according to the wall material into the drilled holes.

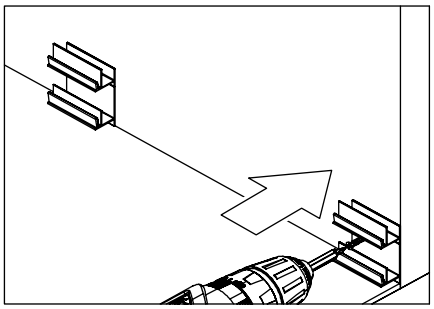

4 Screw the wall fixation tools to places that are drilled at 50cm intervals.

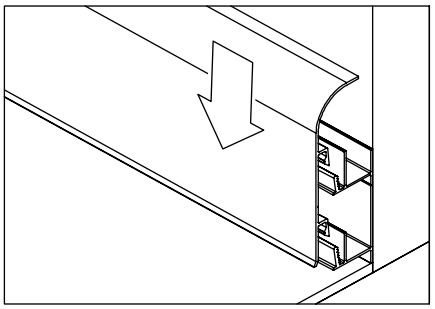

5 Assemble the profile on the wall fixation tools just like in the picture.

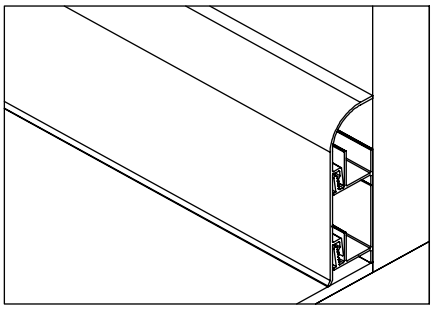

6 Make sure that the profile nails and the fixation tool's nails are completely connected to each other and be sure that the profile sole is fixed to the floor.

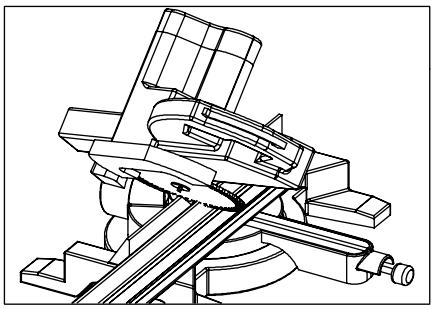

7 Cut profiles 45 degrees for external corners.

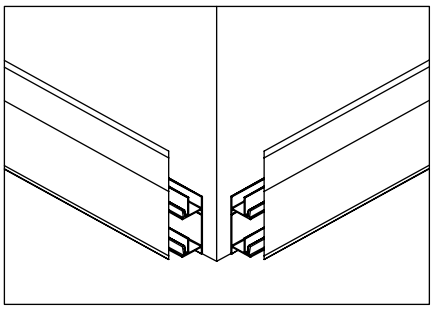

8 Affix the wall fixation tools in the manner that will be closed to the corners and assemble the profiles that you cut 45 degrees on it.

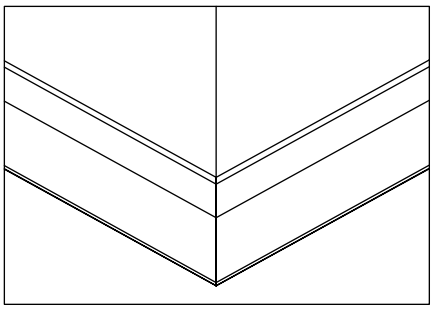

9 Make sure that the profiles that are cut 45 degrees are fixed to each other completely at the external corners.

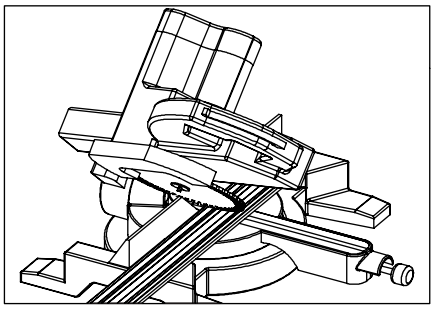

10 Cut profiles 45 degrees for internal corners.

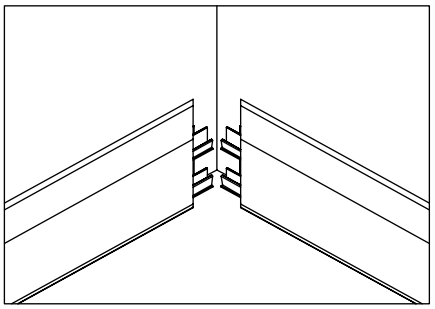

11 Affix the wall fixation tools in the manner that will be closed to the corners and assemble the profiles that you cut 45 degrees on it.

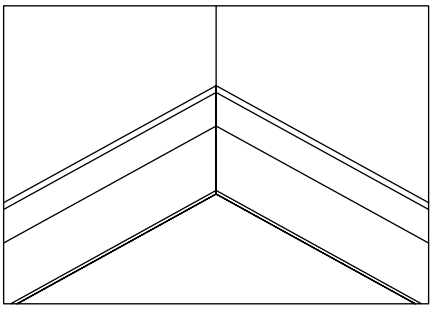

12 Make sure that the profiles that are cut 45 degrees are fixed to each other completely at the internal corners.