MOX Systems - tehniskā dokumentācija

assembly-manual-leux-en.pdf

Tehniskais tulkojums: izmērus skatiet oriģinālajos rasējumos un atsauces lapās.

Avota lapa 1

Leux MONTĀŽAS ROKASGRĀMATA

1 Uzstādīšanu var veikt ar skrūvēm vai silikona līmi.

Pareizais pielietojums ir rūpīgi jānosaka atbilstoši sienas materiālam.

2 Izurbtajos caurumos ievietojiet pareizos dībeļus atbilstoši sienas materiālam.

3 Pieskrūvējiet sienas stiprinājuma daļas vietās, kas tiek urbtas ar 50 cm intervālu.

4 Ievietojiet LED sloksnes spraugās profila augšpusē un apakšā.

5 Bīdiet, lai savienotu apakšējo difuzoru ar priekšējo vāku.

6 Pievienojiet LED sloksnes un draiveri un draiveri elektrotīklam.

Kabeļus var pārvadāt profilos vairāku piedziņu savienojumiem.

Lai iegūtu precīzus rezultātus, konsultējieties ar vietējiem elektriķiem.

7 Piespiediet priekšējo vāku pret aizmugurējo plāksni, līdz tas nofiksējas vietā.

8 Ievietojiet augšējo difuzoru.

9 Uzklājiet līmi uz iekšējiem stūriem, lai tos nostiprinātu.

10 Uzklājiet līmi uz ārējiem stūriem, lai tos nostiprinātu.

11 Uzklājiet līmi uz gala daļām, lai tās nostiprinātu.

Lapa 1/2

Avota lapa 2

LED STRĪPU GRIEŠANA UN PAGARINĀŠANA

Lai pareizi darbotos vietā, kas norādīta

LED sloksne, izgriezta tikai no e diagrammas.

Lai izvairītos no atvienošanas b norādītajā vietā

starp LED sloksni, lodējiet tikai d parauga zīmējumā.

LED STRIP INSTRUKCIJAS SHĒMA

MOX RGB kontrolieris

RG Dim Wifi

GB mmer

Vadītājs / Transformācija

mer

Lapa 2/2

Oriģinālie rasējumi un atsauces lapas

LEUX ASSEMBLY GUIDE

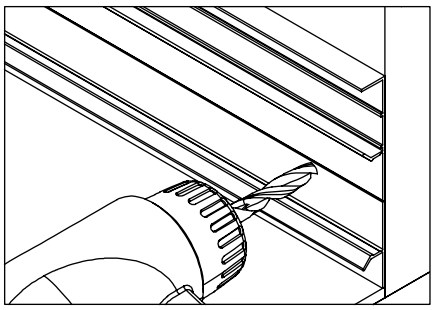

1 Installation can be done with screws or silicone glue. The correct application must be carefully identified according to the wall material.

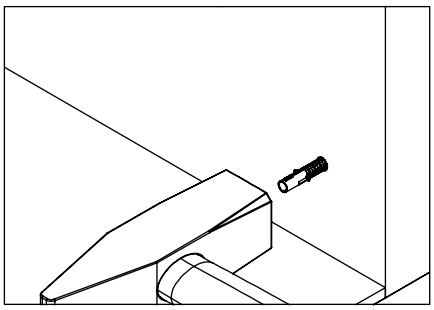

2 Place the correct dowels according to the wall material into the drilled holes.

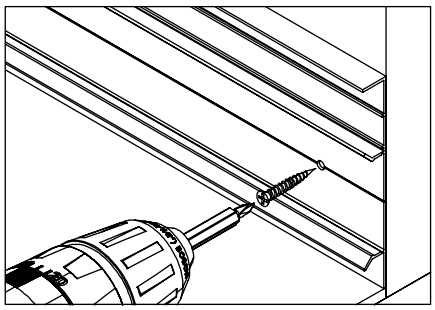

3 Screw the wall fixation parts to the places that are drilled at 50cm intervals.

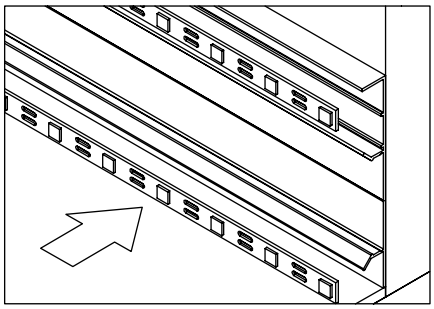

4 Insert the LED strips into the slots at the top and bottom of the profile.

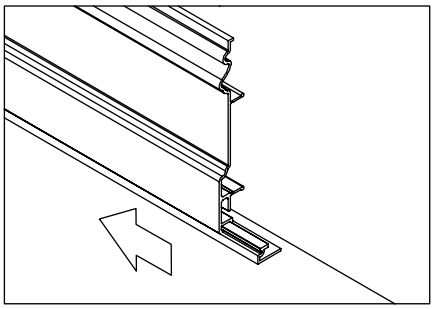

5 Slide to connect the bottom diffuser to the front cover.

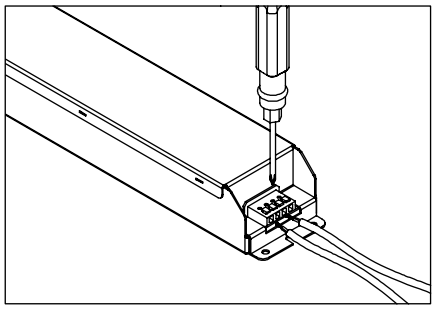

6 Connect the LED strips and the driver and the driver to the mains. Cables can be carried within the profiles for multi-drive connections. Consult local electricians to obtain accurate results.

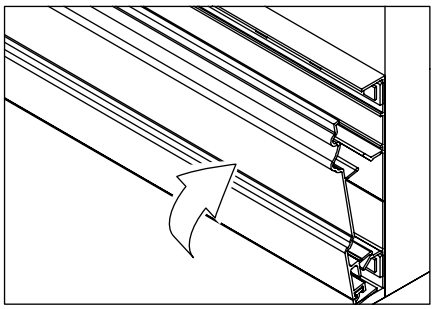

7 Press the front cover against the back plate until itclicks into place.

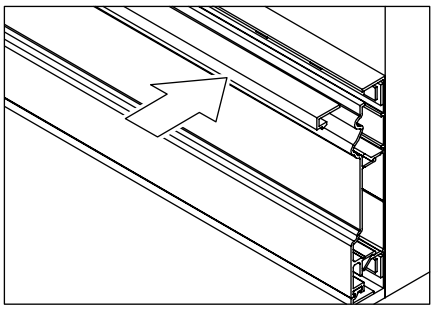

8 Insert the top diffuser.

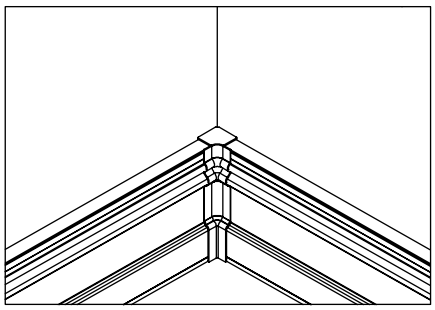

9 Apply adhesive to the internal corners to secure them in position.

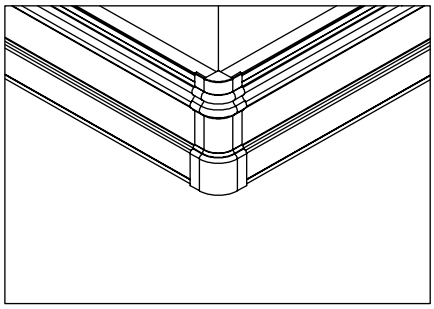

10 Apply adhesive to the external corners to secure them in position.

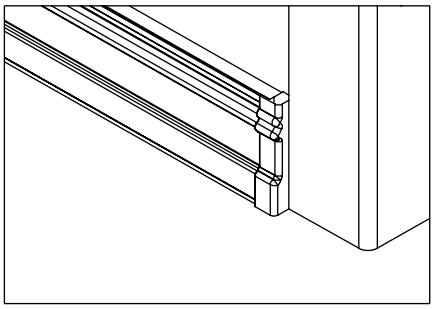

11 Apply adhesive to the ending parts to secure them in position.

LED STRIP CUTTING & EXTENDING

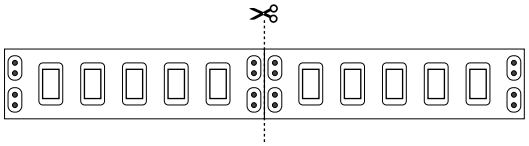

For correct operation of the LED Strip, cut only from the location indicated in the diagram.

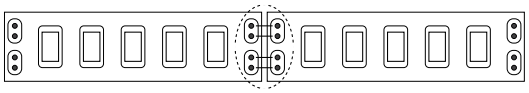

To avoid disconnection between the LED Strip, solder only at the location indicated in the sample drawing.
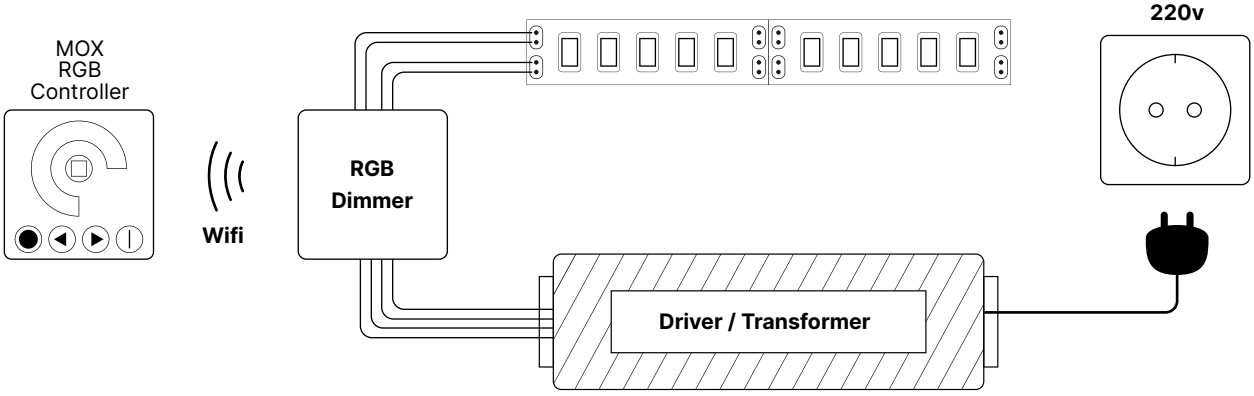
LED STRIP WIRING DIAGRAM