MOX Systems - techninė dokumentacija

assembly-manual-mps-l-en.pdf

Techninis vertimas: matmenis rasite originaliuose brėžiniuose ir nuorodų puslapiuose.

Šaltinio puslapis 1

Mps-L MONTAVIMO VADOVAS

Pasirinkite tinkamą profilį pagal plytelių storį.

2 Uždėkite jungtį ir atitinkamai pritvirtinkite profilius.

3 Spauskite profilį, kol jis užsifiksuos prie jungties.

Vietas, kur bus dedama keramika, užtepkite siūlę.

5 Uždėkite plyteles ant profilio, įsitikinkite, kad jų kraštai atitinka profilį ir yra vienodi.

6 Iškirpkite profilius 45 laipsnių kampu išoriniams kampams.

Išlyginkite profilius išoriniuose kampuose ir įspauskite juos į jungtį.

8 Uždėkite plyteles ant profilio, įsitikinkite, kad jų kraštai atitinka profilį ir yra vienodi.

9 Iškirpkite profilius 45 laipsnių kampu vidiniams kampams.

10 Sulygiuokite profilius vidiniuose kampuose ir įspauskite juos į jungtį.

11 Uždėkite plyteles ant profilio, įsitikinkite, kad jų kraštai atitinka profilį ir yra vienodi.

Puslapis 1/1

Originalūs brėžiniai ir informaciniai puslapiai

MPS-L ASSEMBLY GUIDE

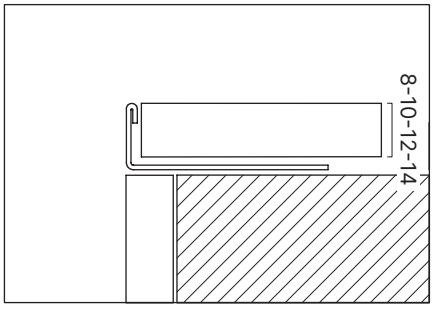

1 Pick the correct profile according to the tile thickness.

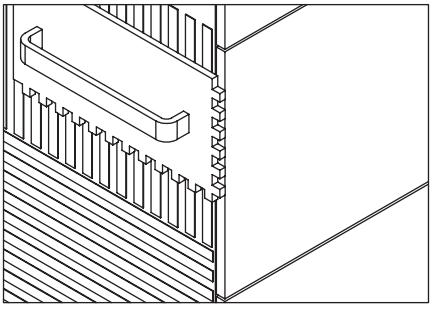

2 Apply joint and place the profiles anchor accordingly.

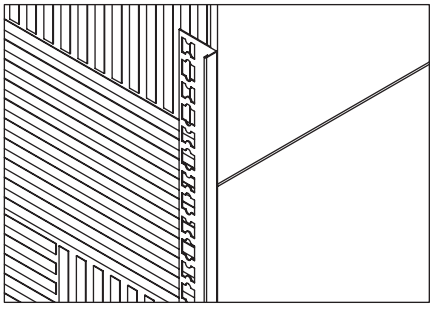

3 Press the profile until it is fixed to the joint.

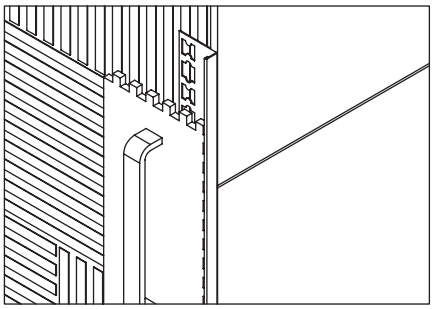

4 Apply joint to the places where the ceramics will be placed.

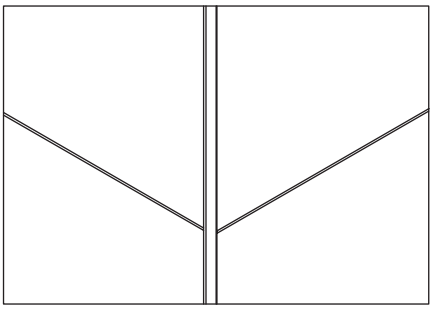

5 Place the tiles on the profile, making sure that their edges fit the profile and are flush.

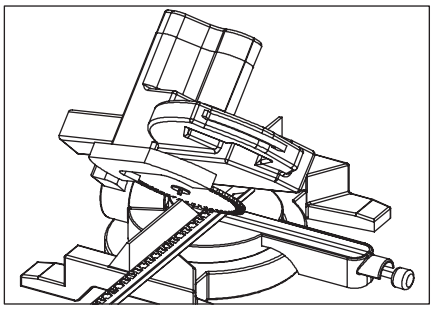

6 Cut profiles 45 degrees for external corners.

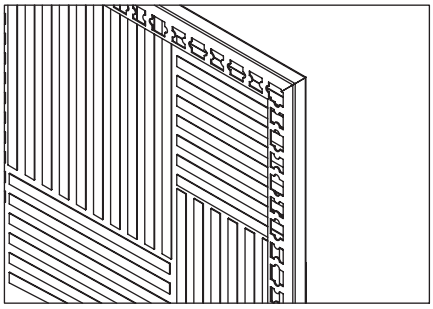

7 Align the profiles at the external corners and press them into the joint.

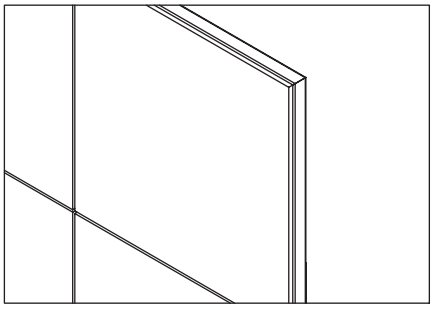

8 Place the tiles on the profile, making sure that their edges fit the profile and are flush.

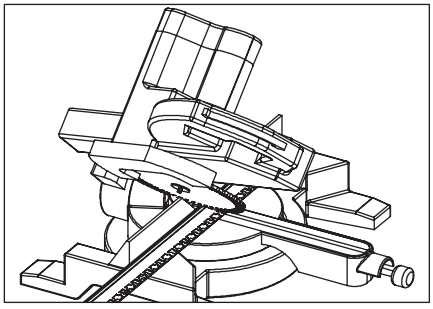

9 Cut profiles 45 degrees for internal corners.

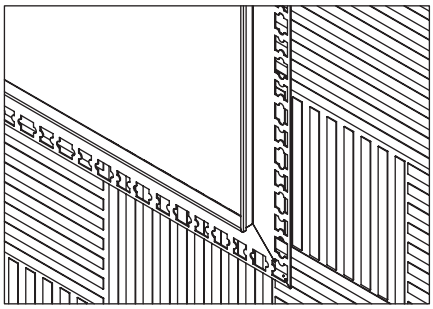

10 Align the profiles at the internal corners and press them into the joint.

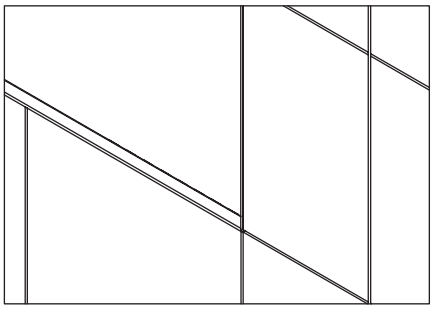

11 Place the tiles on the profile, making sure that their edges fit the profile and are flush.