MOX Systems - techninė dokumentacija

assembly-manual-leux-en.pdf

Techninis vertimas: matmenis rasite originaliuose brėžiniuose ir nuorodų puslapiuose.

Šaltinio puslapis 1

Leux MONTAVIMO VADOVAS

1 Montavimas gali būti atliekamas varžtais arba silikoniniais klijais.

Tinkamas naudojimas turi būti kruopščiai nustatytas pagal sienos medžiagą.

2 Į išgręžtas skyles įstatykite tinkamus kaiščius pagal sienos medžiagą.

3 Prisukite sienos tvirtinimo detales prie vietų, kurios yra gręžiamos 50 cm intervalu.

4 Įkiškite LED juosteles į angas profilio viršuje ir apačioje.

5 Slinkite, kad prijungtumėte apatinį difuzorių prie priekinio dangčio.

6 Prijunkite LED juosteles ir tvarkyklę bei tvarkyklę prie elektros tinklo.

Kelių pavarų jungtims skirtuose profiliuose galima nešti kabelius.

Norėdami gauti tikslius rezultatus, kreipkitės į vietinius elektrikus.

7 Prispauskite priekinį dangtelį prie galinės plokštės, kol jis užsifiksuos.

8 Įdėkite viršutinį difuzorių.

9 Vidinius kampus užtepkite klijais, kad juos pritvirtintumėte.

10 Išorinius kampus užtepkite klijais, kad juos pritvirtintumėte.

11 Užtepkite klijų ant galinių dalių, kad užfiksuotumėte jas savo vietoje.

Puslapis 1/2

Šaltinio puslapis 2

LED JUOSTŲ PJOVIMAS IR pratęsimas

Kad tinkamai veiktų vieta, nurodyta

LED juosta, iškirpta tik iš e diagramos.

Kad būtų išvengta atsijungimo b nurodytoje vietoje

tarp LED juostelės, pavyzdiniame brėžinyje lituokite tik d.

LED JUOSTOS LAIDŲ SCHEMA

MOX RGB valdiklis

„RG Dim Wifi“.

GB mmer

Vairuotojas / transformacija

mer

Puslapis 2/2

Originalūs brėžiniai ir informaciniai puslapiai

LEUX ASSEMBLY GUIDE

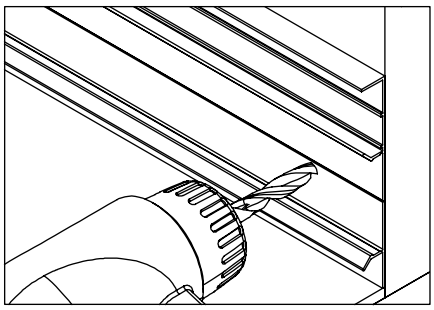

1 Installation can be done with screws or silicone glue. The correct application must be carefully identified according to the wall material.

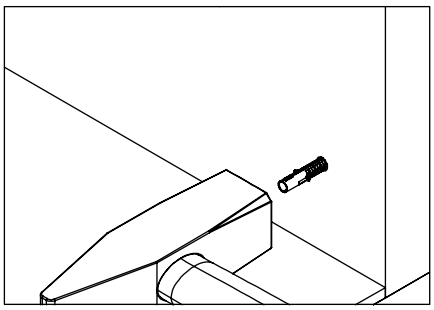

2 Place the correct dowels according to the wall material into the drilled holes.

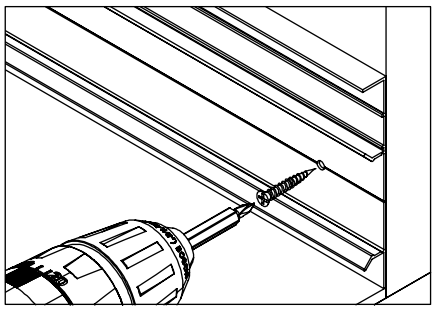

3 Screw the wall fixation parts to the places that are drilled at 50cm intervals.

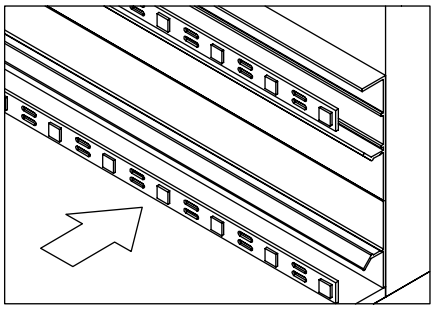

4 Insert the LED strips into the slots at the top and bottom of the profile.

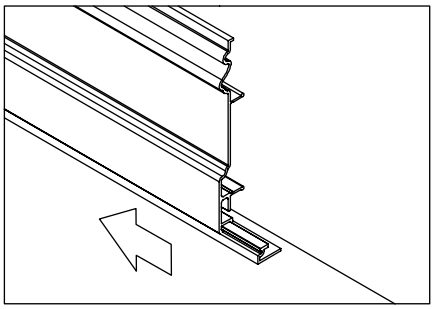

5 Slide to connect the bottom diffuser to the front cover.

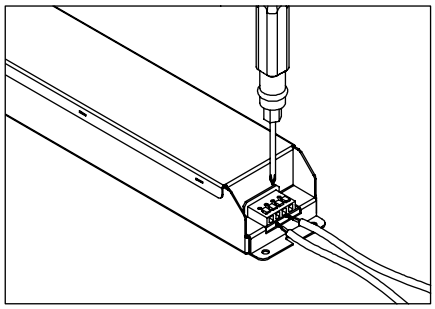

6 Connect the LED strips and the driver and the driver to the mains. Cables can be carried within the profiles for multi-drive connections. Consult local electricians to obtain accurate results.

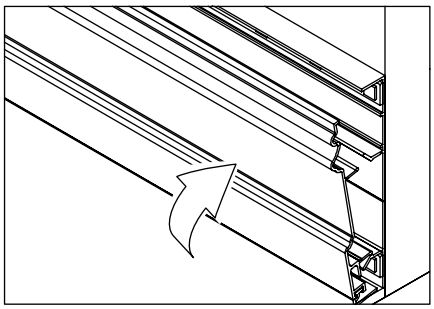

7 Press the front cover against the back plate until itclicks into place.

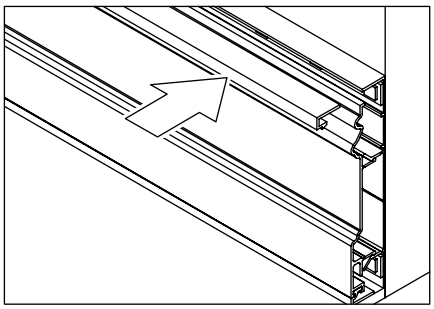

8 Insert the top diffuser.

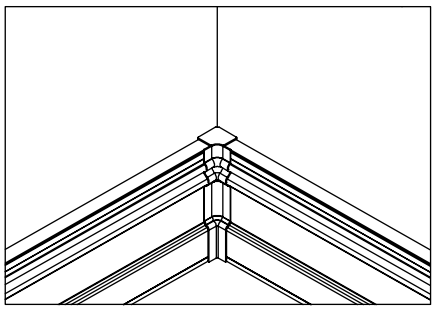

9 Apply adhesive to the internal corners to secure them in position.

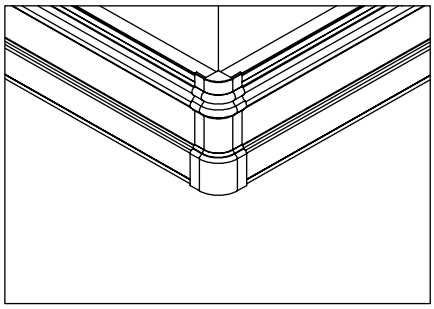

10 Apply adhesive to the external corners to secure them in position.

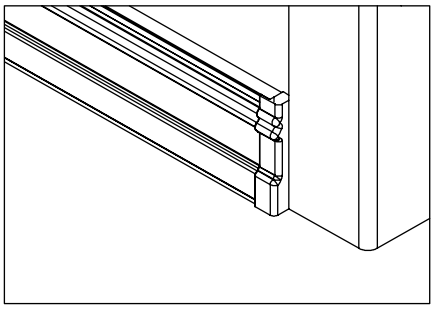

11 Apply adhesive to the ending parts to secure them in position.

LED STRIP CUTTING & EXTENDING

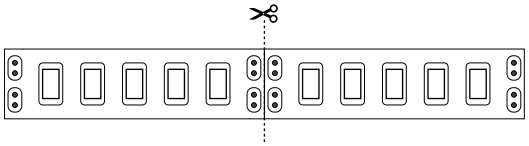

For correct operation of the LED Strip, cut only from the location indicated in the diagram.

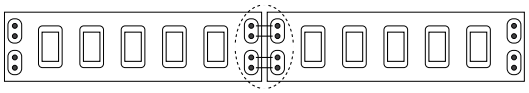

To avoid disconnection between the LED Strip, solder only at the location indicated in the sample drawing.
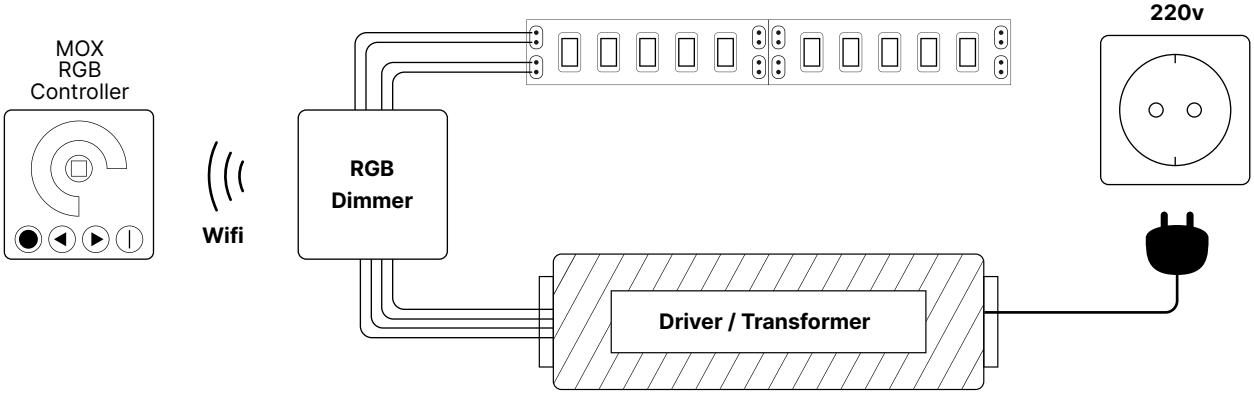
LED STRIP WIRING DIAGRAM