MOX Systems - technesch Dokumentatioun

assembly-manual-mps-tb-en.pdf

Technesch Iwwersetzung: kuckt d'Original Zeechnungen an Referenz Säiten fir Dimensiounen.

Quell Säit 1

Mps-Tb ASSEMBLY GUIDE

Wielt de richtege Profil no der Buedemdicke.

2 Fëllt d'Gelenk op a setzt d'Profiler entspriechend ankeren.

3 Dréckt de Profil bis et op d'Gelenk fixéiert ass.

4 Fëllt Gelenk op d'Plazen, wou de Buedem geluecht gëtt.

5 Plaz an alignéiert de Buedem op de Profil.

6 Schnëttprofile 45 Grad fir extern Ecker.

Alignéiert d'Profiler op den externen Ecker a dréckt se an d'Gelenk.

8 Plaz an alignéiert de Buedem op de Profil.

9 Schnëtt Profiler 45 Grad fir intern Ecker.

10 Stellt d'Profiler an den internen Ecker aus a dréckt se an d'Gelenk.

11 Plaz an alignéiert de Buedem op de Profil.

Säit 1/1

Original Zeechnungen an Referenz Säiten

MPS-TB ASSEMBLY GUIDE

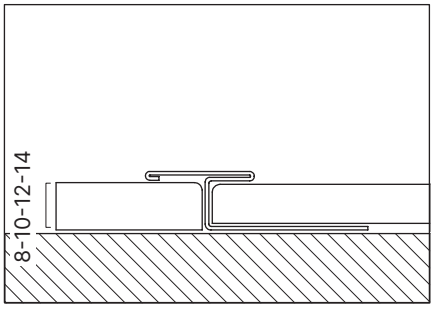

1 Pick the correct profile according to the flooring thickness.

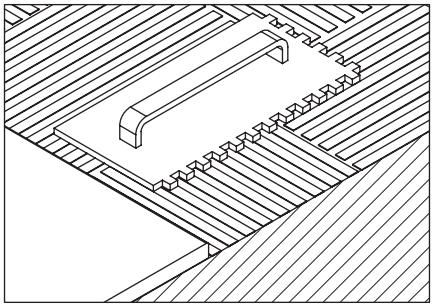

2 Apply joint and place the profiles anchor accordingly.

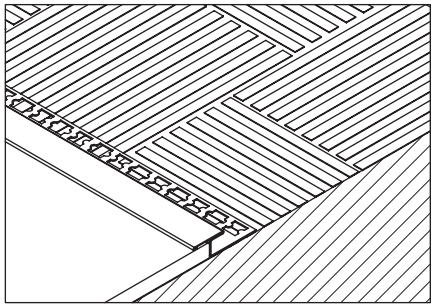

3 Press the profile until it is fixed to the joint.

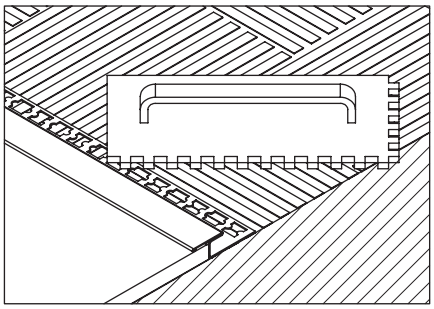

4 Apply joint to the places where the flooring will be placed.

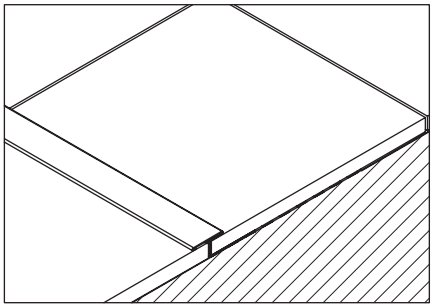

5 Place and align the flooring to the profile.

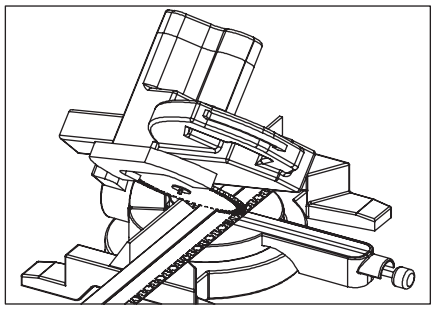

6 Cut profiles 45 degrees for external corners.

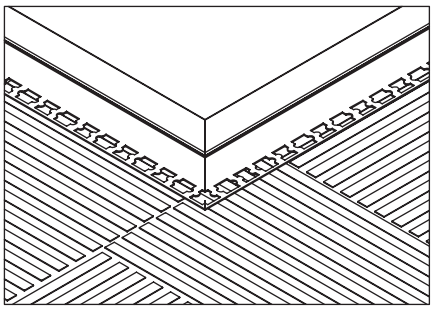

7 Align the profiles at the external corners and press them into the joint.

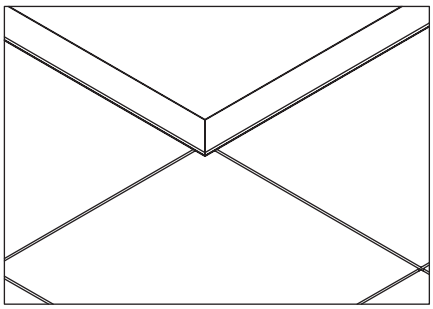

8 Place and align the flooring to the profile.

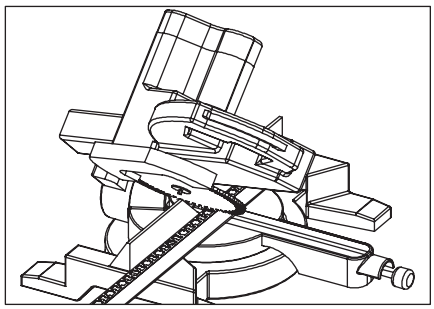

9 Cut profiles 45 degrees for internal corners.

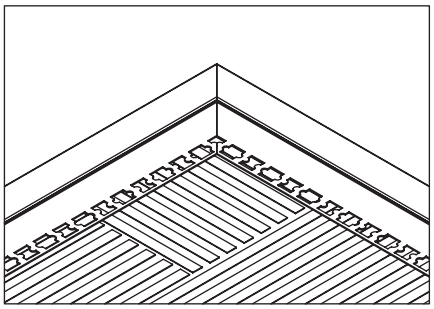

10 Align the profiles at the internal corners and press them into the joint.

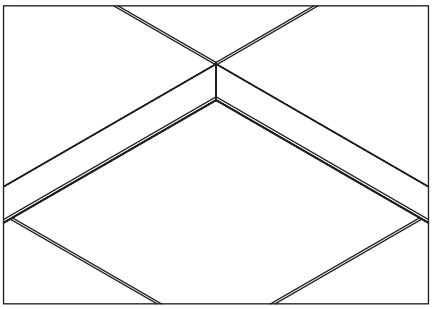

11 Place and align the flooring to the profile.