MOX Systems - technesch Dokumentatioun

assembly-manual-lato-en.pdf

Technesch Iwwersetzung: kuckt d'Original Zeechnungen an Referenz Säiten fir Dimensiounen.

Quell Säit 1

Lato ASSEMBLY GUIDE

1 Plaz d'Mauerbefestigungsdeeler mat 50cm Intervalle a markéiert d'Mauer aus de Schraubelächer.

2 Buer d'Punkten déi Dir scho markéiert hutt.

3 Setzt déi richteg Dowelen no dem Wandmaterial an déi gebierte Lächer.

4 Schrauwen d'Mauerbefestigungsdeeler op d'Plazen, déi mat 50cm Intervalle gebohrt ginn.

5 Assemblée de Profil op der Mauer Fixatioun Deeler grad wéi am Bild.

6 Vergewëssert Iech datt d'Profilneel an d'Neel vum Fixatiounsdeel komplett matenee verbonne sinn a sécher sinn datt d'Profilsohle op de Buedem fixéiert ass.

7 Fixéiert d'Mauerfixatiounsinstrumenter op déi Manéier déi op d'Ecken zougemaach gëtt a montéiert d'Eckkombinatiounsinstrumenter mat de Profiler fir d'Rotatioun vun externen Ecken ze garantéieren.

8 Vergewëssert Iech datt d'Profiler an d'Eckkombinatiounsinstrumenter komplett uneneen an den externen Ecker fixéiert sinn.

9 Fixéiert d'Mauerfixéierungsinstrumenter op déi Manéier déi op d'Ecken zougemaach gëtt a montéiert d'Eckkombinatiounsinstrumenter mat de Profiler fir d'Rotatioun vun den internen Ecken ze garantéieren.

10 Vergewëssert Iech datt Profiler an Eckkombinatiounsinstrumenter komplett an den internen Ecker matenee fixéiert sinn.

11 Assemblée de Cap Tools mat de Profiler fir sécherzestellen datt d'Mauer richteg endet.

12 Vergewëssert Iech datt d'Profiler an d'Cap-Tools komplett op d'Enn vun der Mauer matenee fixéiert sinn.

Säit 1/1

Original Zeechnungen an Referenz Säiten

LATO ASSEMBLY GUIDE

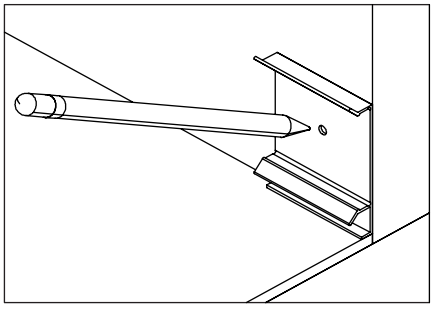

1 Place the wall fixation parts at 50cm intervals and mark the wall from the screw holes.

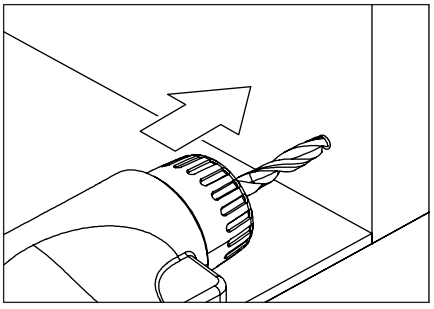

2 Drill the points that you have already marked.

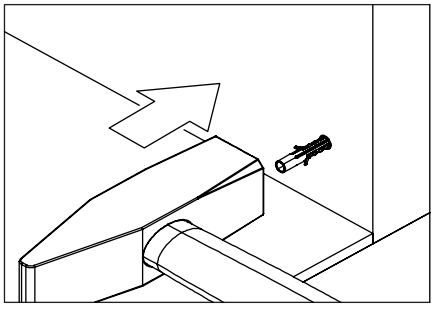

3 Place the correct dowels according to the wall material into the drilled holes.

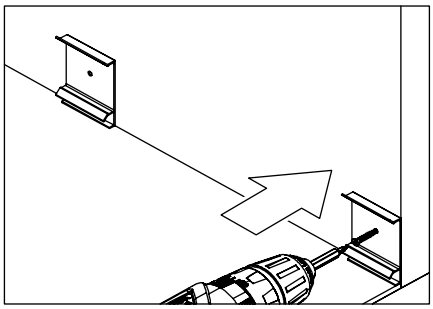

4 Screw the wall fixation parts to the places that are drilled at 50cm intervals.

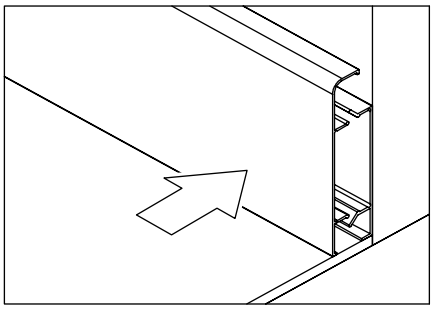

5 Assemble the profile on the wall fixation parts just like in the picture.

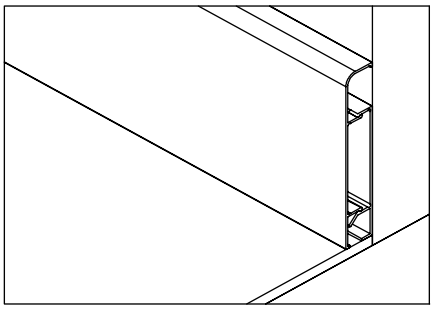

6 Make sure that the profile nails and the fixation part's nails are completely connected to each other and be sure that the profile sole is fixed to the floor.

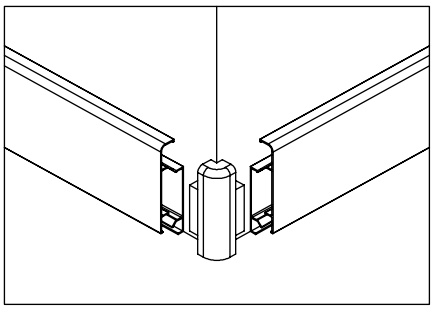

7 Affix the wall fixation tools in the manner that will be closed to the corners and assemble the corner combining tools with the profiles to ensure the rotating of external corners.

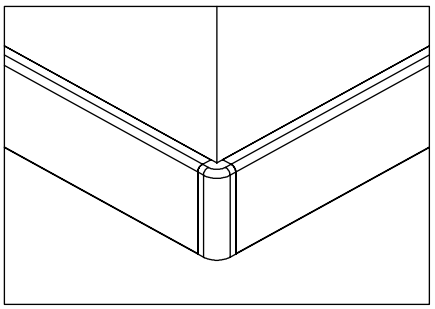

8 Make sure that profiles and corner combining tools are fixed to each other completely at the external corners.

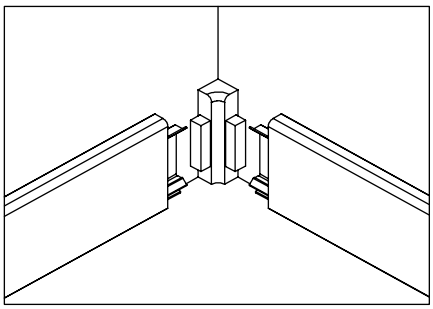

9 Affix the wall fixation tools in the manner that will be closed to the corners and assemble the corner combining tools with the profiles to ensure the rotating of internal corners.

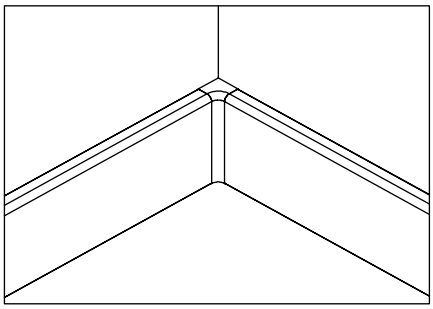

10 Make sure that profiles and corner combining tools are fixed to each other completely at the internal corners.

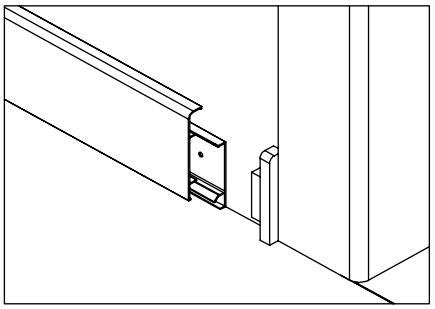

11 Assemble the cap tools with the profiles to ensure the wall ends properly.

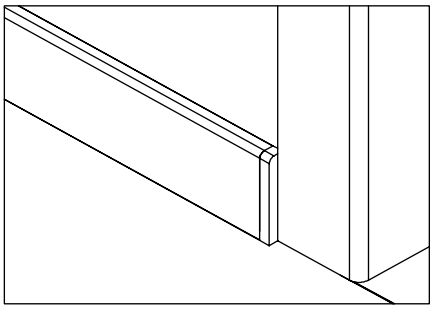

12 Make sure that profiles and cap tools are fixed to each other completely at the ends of the wall.