MOX Systems - техникалық құжаттама

assembly-manual-leux-en.pdf

Техникалық аударма: өлшемдер үшін түпнұсқа сызбаларды және анықтамалық беттерді қараңыз.

Бастапқы бет 1

Leux ЖИНАУ НҰСҚАУЛЫҒЫ

1 Орнатуды бұрандалармен немесе силикон желімімен жасауға болады.

Дұрыс қолдану қабырға материалына сәйкес мұқият анықталуы керек.

2 Бұрғыланған тесіктерге қабырға материалына сәйкес дұрыс дюбельдерді салыңыз.

3 Қабырғаға бекіту бөліктерін 50 см аралықпен бұрғыланған жерлерге бұрап бекітіңіз.

4 Жарық диодты жолақтарды профильдің жоғарғы және төменгі жағындағы ұяларға салыңыз.

5 Төменгі диффузорды алдыңғы қақпаққа жалғау үшін сырғытыңыз.

6 Жарық диодты жолақтар мен драйвер мен драйверді электр желісіне қосыңыз.

Кабельдерді көп жетекті қосылымдар үшін профильдер ішінде тасымалдауға болады.

Нақты нәтижелерді алу үшін жергілікті электриктермен кеңесіңіз.

7 Алдыңғы қақпақты орнына түскенше артқы тақтаға қарсы басыңыз.

8 Жоғарғы диффузорды салыңыз.

9 Ішкі бұрыштарды орнында бекіту үшін оларға желім жағыңыз.

10 Сыртқы бұрыштарды орнында бекіту үшін оларға желім жағыңыз.

11 Аяқтау бөліктерін орнында бекіту үшін оларға желім жағыңыз.

1/2 бет

Бастапқы бет 2

Жарық диодты жолақты кесу және ұзарту

Бөлімде көрсетілген орынды дұрыс пайдалану үшін

Жарық диодты жолақ, тек е диаграммасынан кесіңіз.

Көрсетілген жерде b ажыратуды болдырмау үшін

Жарық диодты жолақ арасында, үлгі сызбадағы d ғана дәнекерлеу.

Жарық диодты жолақты СӨМ ДИАГРАММАСЫ

MOX RGB контроллері

RG Dim Wifi

GB mmer

Драйвер / Трансформация

мер

2/2 бет

Түпнұсқа сызбалар мен анықтамалық беттер

LEUX ASSEMBLY GUIDE

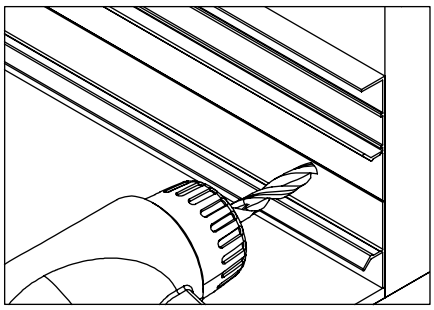

1 Installation can be done with screws or silicone glue. The correct application must be carefully identified according to the wall material.

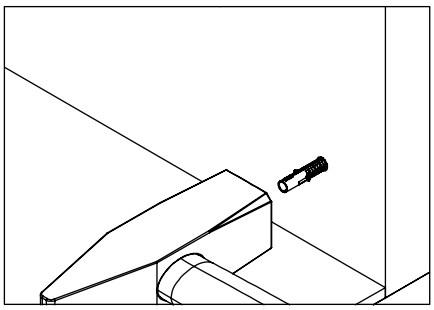

2 Place the correct dowels according to the wall material into the drilled holes.

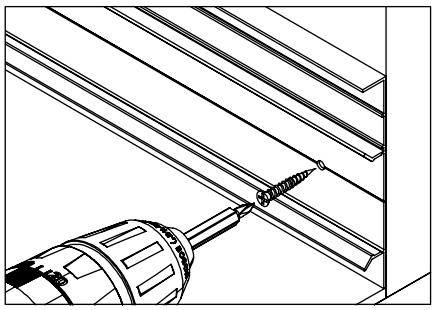

3 Screw the wall fixation parts to the places that are drilled at 50cm intervals.

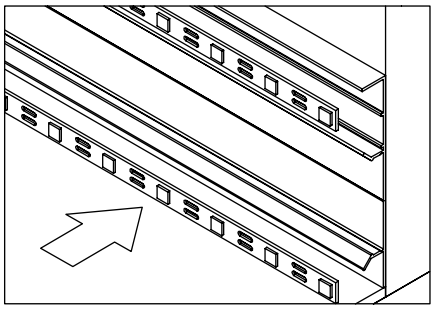

4 Insert the LED strips into the slots at the top and bottom of the profile.

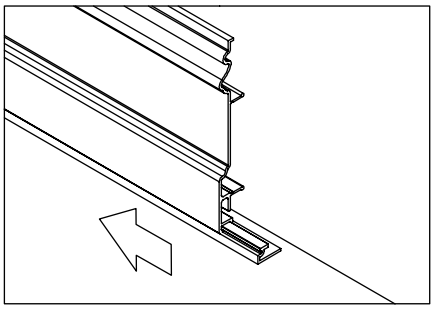

5 Slide to connect the bottom diffuser to the front cover.

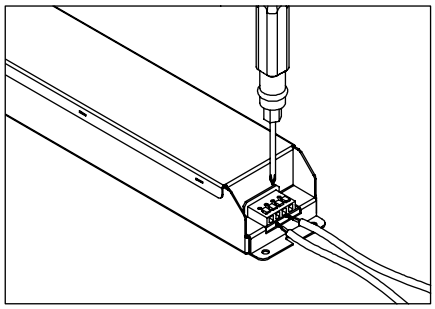

6 Connect the LED strips and the driver and the driver to the mains. Cables can be carried within the profiles for multi-drive connections. Consult local electricians to obtain accurate results.

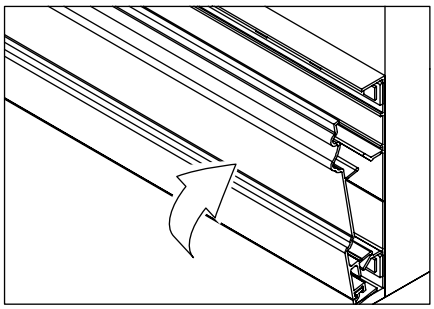

7 Press the front cover against the back plate until itclicks into place.

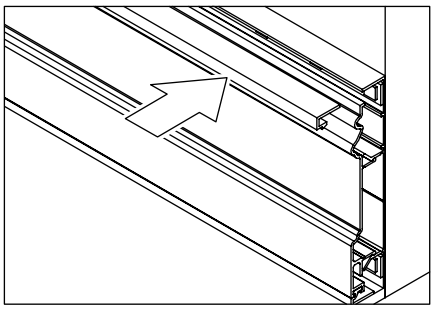

8 Insert the top diffuser.

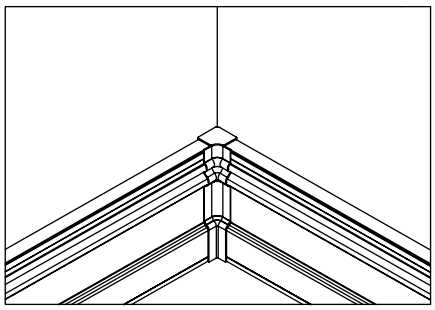

9 Apply adhesive to the internal corners to secure them in position.

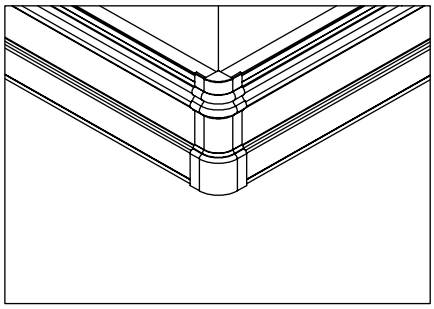

10 Apply adhesive to the external corners to secure them in position.

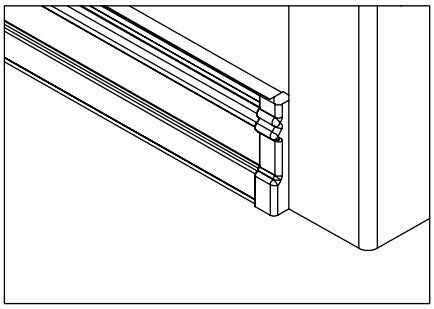

11 Apply adhesive to the ending parts to secure them in position.

LED STRIP CUTTING & EXTENDING

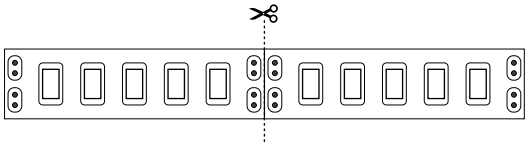

For correct operation of the LED Strip, cut only from the location indicated in the diagram.

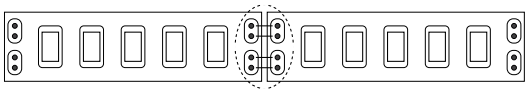

To avoid disconnection between the LED Strip, solder only at the location indicated in the sample drawing.
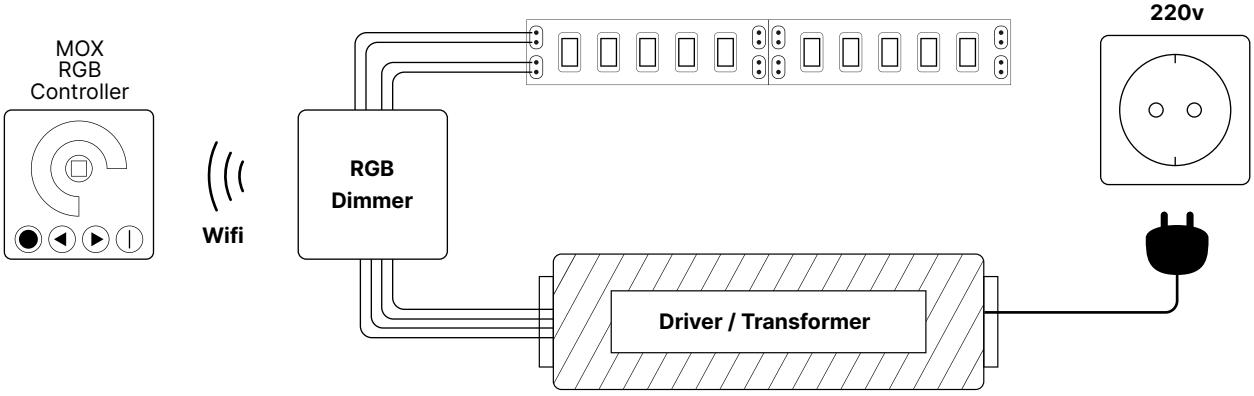
LED STRIP WIRING DIAGRAM