MOX Systems - ტექნიკური დოკუმენტაცია

datasheet-leux-en.pdf

ტექნიკური თარგმანი: განზომილებისთვის გაეცანით ორიგინალურ ნახატებს და საცნობარო გვერდებს.

წყაროს გვერდი 1

პროდუქტის მონაცემთა ცხრილი

მწარმოებელი Mox Profile Systems

დოკუმენტის სათაური დიზაინი და ხარისხი: Leux

პროდუქტის დასახელება Leux

პროდუქტის აღწერა ალუმინის LED Skirting Board

საქონელი No LUX

გამოყენების ფართი საზოგადოებრივი, საოფისე, საცხოვრებელი

მასალა EN AW 6463 T6, EN AW 6061 T6

სიგრძე 2500 მმ

ზედაპირის ფხვნილი დაფარული, ანოდირებული, ქრომირებული

Leux ალუმინის LED საცურაო დაფა ძირითადად უპირატესობას ანიჭებენ ექსკლუზიურ კლასიკური დიზაინის პროექტებს მისი დეკორატიული განათების ფუნქციით და ვიქტორიანული დიზაინით.

განათების ფუნქციის გარდა, ის ასევე ფარავს იატაკისა და კედლის სახსრების დეფექტებს.

ხელს უშლის ჭუჭყის დაგროვებას და მავნე ორგანიზმებს, რათა უზრუნველყოს ჰიგიენური და ჯანსაღი გამოყენება მრავალი წლის განმავლობაში.

თავის დიზაინში არსებული ღრუ ფართობით, ის აგროვებს ტელეფონის, ელექტროენერგიის და ინტერნეტის კაბელებს თქვენი გარემოს ორგანიზებისთვის.

ის უაღრესად გამძლეა და გრძელვადიანი, რადგან დამზადებულია მაღალი ხარისხის ნედლეულისგან და აქვს სქელი კედლები.

კონკურენტებისგან განსხვავებით, იგი გამოირჩევა საფარის სისქით და ანოდირების ხარისხით და წინასწარი დამუშავების აპლიკაციით, რომელიც უზრუნველყოფს კოროზიის წინააღმდეგობას ელექტროსტატიკური ფხვნილის შეღებვისას.

Leux აერთიანებს კლასიკურ გარეგნობას და თანამედროვე განათებას.

Leux ალუმინის LED საცურაო დაფა შეიძლება ადვილად დამონტაჟდეს უკანა პროფილის კედელზე ხრახნებით დამაგრებით და LED ზოლების დაყენებით ღარებში, შემდეგ დრაივერისკენ.

აპლიკაციის შევსება მოხდება წინა საფარის პროფილის დამონტაჟებით მისი დაბლოკვის სისტემით დიფუზერებთან ერთად.

აპლიკაციის არეალის მიხედვით, LED ზოლები შეიძლება გამოყენებულ იქნას ორივე ღარში, ზედა ან ქვედა ღარში ცალკე.

კედელზე დასაბანად, პროდუქტის თავზე შეიძლება განთავსდეს ხის ფიცრები, საშრობი ან კერამიკული საფარი.

კუთხეების აწყობა შესაძლებელია 45 გრადუსამდე პროფილის დაჭრით.

კუთხის კიდეებში არასასურველი შუქის დასაბლოკად შეიძლება გამოყენებულ იქნას სპეციალური საფარი.

ის ხელმისაწვდომია 2500 მმ სიგრძით და 100 მმ სიმაღლით.

Leux ალუმინის LED საცურაო დაფას აქვს მქრქალი ანოდირებული და ელექტროსტატიკური ფხვნილის შეღებვის ვარიანტები.

მიუხედავად იმისა, რომ ვერცხლის ანოდირებული ფერის საფარები ხელმისაწვდომია, ის ასევე შეიძლება მოხატული იყოს სასურველი RAL კოდით ელექტროსტატიკური ფხვნილის საღებავით.

გვერდი 1/3

გარანტია

ამ პროდუქტს აქვს გარანტია 5 წლის განმავლობაში მიღების დღიდან, გარდა მომხმარებლის შეცდომებისა, როგორც ქვემოთ ჩამოთვლილი:

დარტყმით გამოწვეული დაზიანება ნაკაწრით გამოწვეული დაზიანება აბრაზიული ნივთიერებით ან ქიმიური საწმენდი საშუალებებით გამოწვეული დაზიანება წყალთან ხანგრძლივი კონტაქტით გამოწვეული დაზიანება ძლიერი ტემპერატურის ზემოქმედებით გამოწვეული დაზიანება მონტაჟით გამოწვეული დაზიანება

LANOITANRETNI FORANODISING QUALITYLABEL INDUSTRIAL TS-EN 755-8 TS-EN 755-9 TS 4922

წყაროს გვერდი 2

დისკები მონაცემთა ცხრილი

EN AW 6463 T6 [AlMg0.7Si]

გამოყენების ადგილი

შენადნობი EN AW-6463 არის ფართოდ გამოყენებული ექსტრუზიის შენადნობი, შესაფერისი იმ აპლიკაციებისთვის, სადაც საჭიროა მხოლოდ მოკრძალებული სიმტკიცის თვისებები.

ნაწილები შეიძლება იყოს

დამზადებულია კარგი ზედაპირის ხარისხით, შესაფერისი მრავალი საფარის ოპერაციისთვის.

გამოყენების ტიპიური სფეროებია ავეჯი, დასრულების მასალები, ფანჯრები და კარები,

მანქანის ძარის მოპირკეთება, ფასადის კონსტრუქცია, განათების სვეტები და დროშის ბოძები.

ქიმიური შემადგენლობა EN573-3-ის მიხედვით (წონა%, ნარჩენი Al)

Si Fe Cu Mn Mg Cr Zn Ti Al

0,20 - 0,60 მაქს 0,15 0,2 მაქს 0,5 0,45 - 0,9 - მაქს 0,05 მაქს 0,1 დასვენება

მექანიკური თვისებები EN755-2-ის მიხედვით

ტემპერამენტი* კედლის სისქე e*** გამოსავლიანობა დაძაბულობა დაჭიმულობა სიმტკიცე დრეკადობა ბრინელის სიხისტე

- e* mm Rp0,2 წთ Mpa Rm min Mpa Min A50mm % - მაქს A % HB**

T4 e≤50 75 125 14 - 12 46

T5 e≤50 150 110 8 - 6 60

T6 e≤50 195 160 10 - 8 74

* ტემპერატურული აღნიშვნა EN515-ის მიხედვით: T4-ბუნებრივად დაძველებული სტაბილურ მდგომარეობამდე, T5-გაცივებული მაღალი ტემპერატურის ფორმირების ოპერაციიდან და

ხელოვნურად დაძველებული, T6-ხსნარის თერმულად დამუშავებული, ჩამქრალი და ხელოვნურად დაძველებული,

** სიხისტის მნიშვნელობები მხოლოდ მითითებისთვისაა,

*** სხვადასხვა კედლის სისქისთვის ერთი პროფილის ფარგლებში, ყველაზე დაბალი მითითებული თვისებები ჩაითვლება მოქმედად მთელი პროფილის კვეთაზე.

ფიზიკური თვისებები (დაახლოებითი მნიშვნელობები, 20°C)

სიმკვრივის დნობის დიაპაზონი მოდულის ელექტრული თერმული კოეფიციენტი

(კგ/მ³) (°C) გამტარობის გამტარობა თერმული ელასტიურობა

2700 585-650 (MS/m) (W/m.K) გაფართოება (GPa)

28-34 200-220 10^{-6}/K ~70

შედუღება[1]

გაზი: 3 TIG: 2 MIG: 2

ტიპიური შემავსებლის მასალები (EN ISO18273): SG-AlMg5Cr(A) ან AlSi5 და AlMg3, როდესაც პროდუქტი ანოდირებულია.

შედუღების დროს სითბოს შეყვანის გამო

მექანიკური თვისებები შემცირდება დაახლოებით 50%-ით (იხ.

EN1999-1).

დამუშავების მახასიათებლები[1]: T4 Temper 3 / T5, T6 Temper 2

საფარის თვისებები[1] მყარი/დამცავი ანოდიზაცია: 1 / დეკორატიული / ნათელი / ფერადი ანოდიზაცია: 2

კოროზიის წინააღმდეგობა[1] ზოგადი: 1 საზღვაო: 2

[1]ფარდობითი კვალიფიკაცია 1-დან ძალიან კარგიდან 6-მდე - შეუფერებელი

წყაროს გვერდი 3

Pvc გამჭვირვალე LED დიფუზორის ზოლები

საზომი ლენტი, კუთხის გარეშე საზომი ლენტი, არა

Saw Tolerances Saw Tolerances (Inline Cut)

ტესტის კუთხის ტესტი

DIN 16941:2021-11 წრიული დიამეტრისა და ჩაღრმავების ტოლერანტობა (მმ) DIN 16941:2021-11 4 დამახინჯების ტოლერანტობა ტელევიზორი

ტოლერანტობის სერია 3 3-6 6-10 10-18 30-50 50-80 >50 ტოლერანტობა Line <30 30-60 60-120 120-180 180-250 >250

2A & 2B ±0.5 ±20% ±18% ±15% ±15% ±12% ±10% 2A, 3A, 4A 5° 4° 3°30' 3° 2°30' 2°

DIN 16941:2021-11 ნომინალური ზომის დიაპაზონი (მმ)

კედლის სისქის ტოლერანტობა სიგრძის გაზომვის ტოლერანტობა

ტოლერანტობის სერია

2A & 2B ±0,2 ±0,3 ±0,4 ±0,5 ±0,6 ±0,8% ±0,3 ±0,4 ±0,5 ±0,6 ±0,7 ±0,8 ±1,0 ±1,2 ±2,0 ±3,0

ორიგინალური ნახატები და საცნობარო გვერდები

Product Datasheet

Manufacturer	Mox Profile Systems
Document Title	Design and quality: Leux
Product Name	Leux
Product Description	Aluminium LED Skirting Board
Item No	LUX
Area of Use	Public, Office, Residential
Material	EN AW 6463 T6, EN AW 6061 T6
Length	2500mm
Surface	Powder Coated, Anodised, Chrome Plated

Leux aluminum LED skirting board is mostly preferred in exclusive classical design projects through its decorative lighting feature and Victorian design. In addition to its illumination feature, it also covers the defects in floor and wall joints. It prevents dirt accumulation and harmful organisms to provide hygienic and healthy use for many years. With the hollow area in its design, it collects the telephone, electricity and internet cables to organize your environment. It is extremely durable and long-lasting since it is produced from high quality raw material and has thick walls. Unlike its competitors, it stands out with its coating thickness and quality of anodizing, and with its pre-treatment application that provides resistance to corrosion in electrostatic powder painting. Leux brings classical appearance and modern lighting together. Leux aluminium LED skirting board can be easily installed by fixing the rear profile to the wall with screws and installing the LED strips to the grooves then the driver. Application will be completed by mounting the front cover profile with its snap lock system along with the diffusers. According to the appliation area, LED strips can be used inside both grooves, top groove or bottom groove separately. For flush with wall application, wood planks, drywall or ceramic platings can be placed on the top of the product. Corners can be assembled by cutting profile to 45 degree. Special covers can be used to block the unwanted light in corner edges. It is available in 2500mm length and 100mm height. Leux aluminum LED skirting board has matte anodized and electrostatic powder painting options. While silver anodized color coatings is available, it can also be painted to the desired RAL code with electrostatic powder painting.

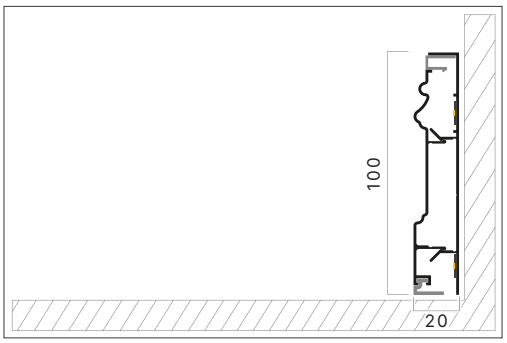

Warranty

This product is under warranty for 5 years from the date of receipt except for the user errors as listed below:

Damage caused by impact
Damage caused by scratching
Damage caused by abrasive substance or chemical cleaning agents contact
Damage caused by prolonged contact with water
Damage caused by exposure to intense temperature
Damage caused by montage

TS-EN 755-8 TS-EN 755-9 TS 4922

ALLOY DATASHEET

EN AW 6463 T6 [AlMg0.7Si]

Place Of Use

The alloy EN AW-6463 is a widely used extrusion alloy, suitable for applications where only modest strength properties are required. Parts can be produced with a good surface quality, suitable for many coating operations. Typical application fields are furniture, finishing materials, windows and doors, car body finishing, facade construction, lighting columns and flagpoles.

Chemical composition according to EN573-3 (weight%, remainder Al)

Si	Fe	Cu	Mn	Mg	Cr	Zn	Ti	Al
0,20 - 0,60	Max 0,15	0,2	Max 0,5	0,45 - 0,9	-	Max 0,05	Max 0,1	Rest

Mechanical properties according to EN755-2

Temper*	Wall Thickness e***	Yield Stress	Tensile Strength	Elongation	Brinell Hardness
-	e* mm	Rp0,2 min Mpa	Rm min Mpa	Min A50mm % - Max A %	HB**
T4	e≤50	75	125	14 - 12	46
T5	e≤50	150	110	8 - 6	60
T6	e≤50	195	160	10 - 8	74

* Temper designation according to EN515: T4-Naturally aged to a stable condition, T5-cooled from an elevated temperature forming operation and artificially aged, T6-Solution heat treated, quenched and artificially aged,

** Hardness values are for indication only,

*** For different wall thicknesses within one profile, the lowest specified properties shall be considered as valid for the whole profile cross section.

Physical properties (approximate values, 20°C)

Density (kg/m^3)	Melting range (°C)	Electrical conductivity (MS/m)	Thermal conductivity (W/m.K)	Co-efficient of thermal expansion 10^{-6}/K	Modulus of elasticity (GPa)
2700	585-650	28-34	200-220	23.4	~70

Weldability[1]

Gas: 3 TIG: 2 MIG: 2

Typical filler materials (EN ISO18273): SG-AlMg5Cr(A) or AlSi5, and AlMg3 when the product has to be anodised. Due to the heat input during welding the mechanical properties will be redured by approximately 50% (ref. EN1999-1).

Machining characteristics[1]: T4 Temper 3 / T5, T6 Temper 2

Coating properties[1] Hard/protective anodising: 1 / Decorative / bright / colour anodising: 2

Corrosion resistance[1] General: 1 Marine: 2

[1]Relative qualification ranging from 1-very good to 6-unsuitable

Pvc Transparent Led Diffuser Strip

Saw Tolerances							Measuring tape, no angle test	Saw Tolerances (Inline Cut)							Measuring tape, no angle test
<500	>500	>1000	>1500	>2000	>3000	>4000	>4500	<500	>500	>1000	>1500	>2000	>3000	>4000	>4500
±0.3	±0.5	±1.0	±1.5	±2.0	±3.0	±4.0	±0.1%	±0.3	±0.5	±1.0	±1.5	±2.0	±3.0	±4.0	±0.1%

DIN 16941:2021-11	Tolerance of the circular diameter and chamfer heights (mm)							DIN 16941:2021-11	4 Distortion tolerance TV					
Tolerance Series	3	3-6	6-10	10-18	30-50	50-80	>50	Tolerance Line	<30	30-60	60-120	120-180	180-250	>250
2A & 2B	±0.5	±20%	±18%	±15%	±15%	±12%	±10%	2A, 3A, 4A	5°	4°	3°30′	3°	2°30′	2°
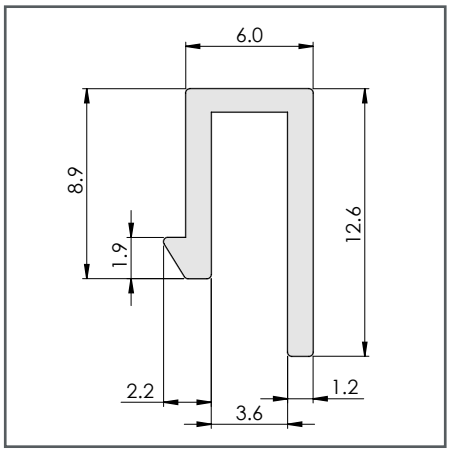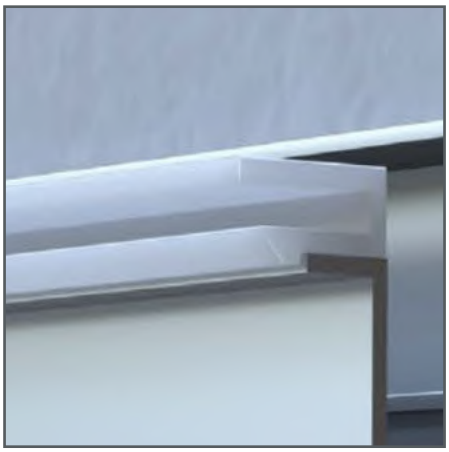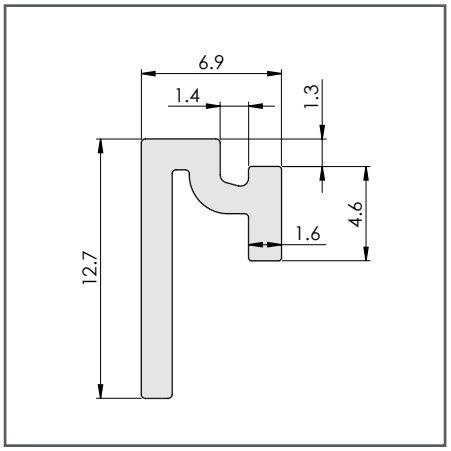
DIN 16941:2021-11	Nominal Size Range (mm)															
Tolerance Series	Tolerance of wall thickness						Tolerances of length measurements									
	1.2	1.2-2.5	2.5-4	4-6.5	6.5-10	>10	<3	3-6	6-10	10-18	18-30	30-50	50-80	80-120	120-250	250-400
2A & 2B	±0.2	±0.3	±0.4	±0.5	±0.6	±0.8%	±0.3	±0.4	±0.5	±0.6	±0.7	±0.8	±1.0	±1.2	±2.0	±3.0