MOX Systems - ტექნიკური დოკუმენტაცია

assembly-manual-mps-f-en.pdf

ტექნიკური თარგმანი: განზომილებისთვის გაეცანით ორიგინალურ ნახატებს და საცნობარო გვერდებს.

წყაროს გვერდი 1

Mps-F ASSEMBLY GUIDE

1 აირჩიეთ სწორი პროფილი კრამიტის სისქის მიხედვით.

2 დაიტანეთ სახსარი და შესაბამისად მოათავსეთ პროფილების სამაგრი.

3 დააჭირეთ პროფილს სახსარზე დამაგრებამდე.

4 დაიტანეთ სახსარი იმ ადგილებში, სადაც კერამიკა განთავსდება.

5 მოათავსეთ ფილები პროფილზე, დარწმუნდით, რომ მათი კიდეები ერგება პროფილს და გასწორებულია.

6 პროფილების გაჭრა 45 გრადუსით გარე კუთხეებისთვის.

7 გაასწორეთ პროფილები გარე კუთხეებში და დააწექით სახსარში.

8 მოათავსეთ ფილები პროფილზე, დარწმუნდით, რომ მათი კიდეები ერგება პროფილს და გასწორებულია.

9 გარე კუთხეებისთვის პროფილების გაჭრა 45 გრადუსით.

10 გაასწორეთ პროფილები შიდა კუთხეებში და დააწექით სახსარში.

11 მოათავსეთ ფილები პროფილზე, დარწმუნდით, რომ მათი კიდეები ერგება პროფილს და გასწორებულია.

ორიგინალური ნახატები და საცნობარო გვერდები

MPS-F ASSEMBLY GUIDE

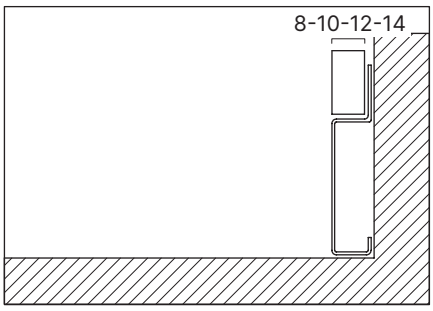

1 Pick the correct profile according to the tile thickness.

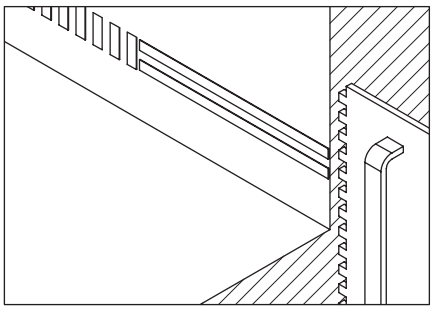

2 Apply joint and place the profiles anchor accordingly.

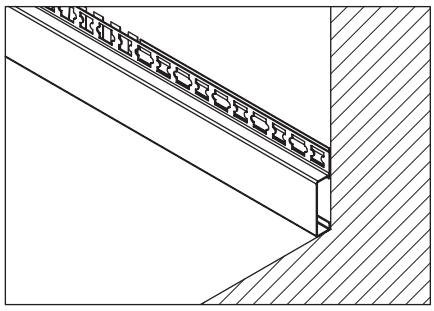

3 Press the profile until it is fixed to the joint.

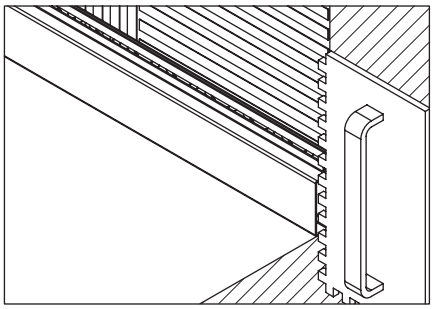

4 Apply joint to the places where the ceramics will be placed.

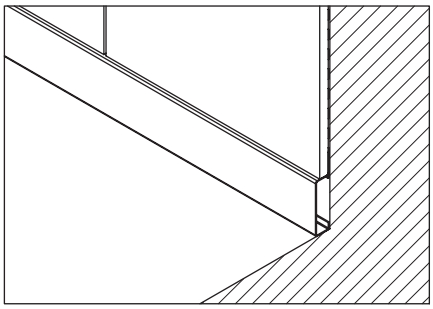

5 Place the tiles on the profile, making sure that their edges fit the profile and are flush.

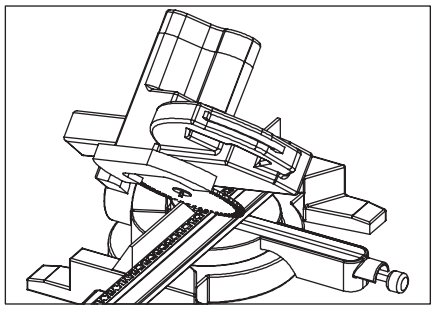

6 Cut profiles 45 degrees for external corners.

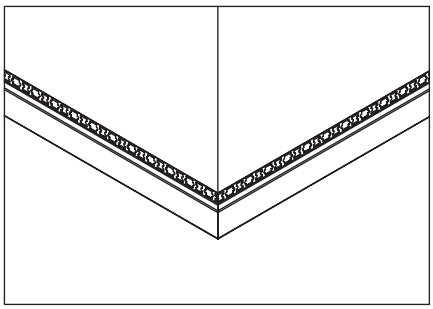

7 Align the profiles at the external corners and press them into the joint.

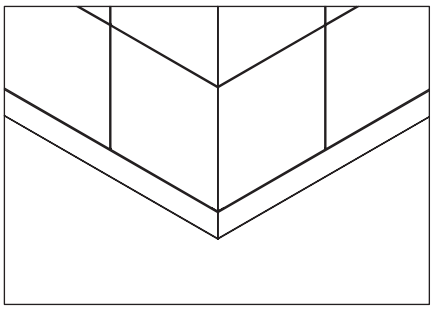

8 Place the tiles on the profile, making sure that their edges fit the profile and are flush.

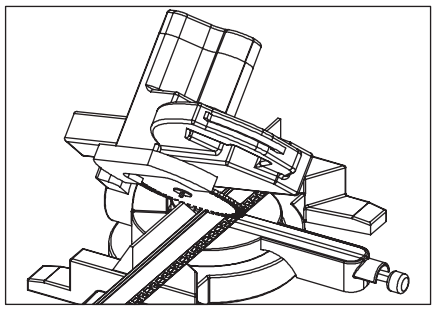

9 Cut profiles 45 degrees for external corners.

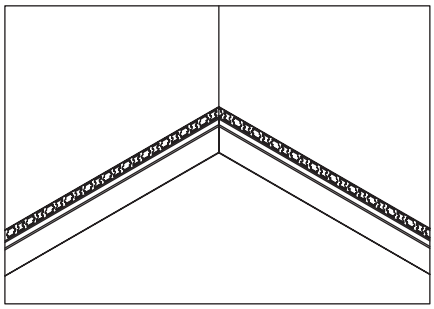

10 Align the profiles at the internal corners and press them into the joint.

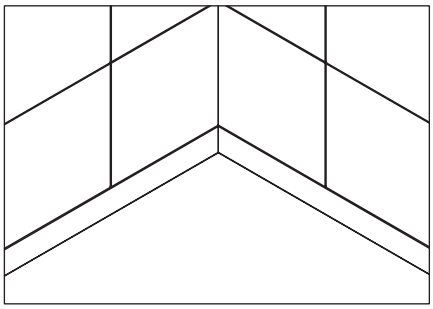

11 Place the tiles on the profile, making sure that their edges fit the profile and are flush.