MOX Systems - ტექნიკური დოკუმენტაცია

assembly-manual-luceo-en.pdf

ტექნიკური თარგმანი: განზომილებისთვის გაეცანით ორიგინალურ ნახატებს და საცნობარო გვერდებს.

წყაროს გვერდი 1

Luceo ასამბლეის გზამკვლევი

1 მონტაჟი შეიძლება გაკეთდეს ხრახნებით ან სილიკონის წებოთი.

სწორი აპლიკაცია უნდა იყოს ყურადღებით იდენტიფიცირებული კედლის მასალის მიხედვით.

2 გაბურღულ ნახვრეტებში მოათავსეთ სწორი დუელები კედლის მასალის მიხედვით.

3 კედლის ფიქსაციის ნაწილები 50 სმ ინტერვალით გაბურღულ ადგილებზე გადაახვიეთ.

4 ჩადეთ LED ზოლები პროფილის ზედა და ქვედა ჭრილებში.

5 გაასრიალეთ ქვედა დიფუზორის წინა საფართან დასაკავშირებლად.

6 შეაერთეთ LED ზოლები და დრაივერი და დრაივერი ქსელში.

კაბელები შეიძლება ჩატარდეს პროფილებში მრავალსადისიანი კავშირისთვის.

ზუსტი შედეგების მისაღებად მიმართეთ ადგილობრივ ელექტრიკოსებს.

7 დააწექით წინა საფარი უკანა ფირფიტაზე, სანამ არ დააწკაპუნებთ თავის ადგილზე.

8 ჩადეთ ზედა დიფუზორი.

9 წაისვით წებოვანი შიდა კუთხეები, რათა დაიმაგროთ ისინი პოზიციაში.

10 წაისვით წებოვანი გარე კუთხეები, რათა დაიმაგროთ ისინი პოზიციაში.

11 წაისვით წებოვანი ბოლო ნაწილებზე, რათა დაიმაგროთ ისინი პოზიციაში.

წყაროს გვერდი 2

LED ზოლების ჭრა და გაფართოება

ში მითითებული მდებარეობის სწორი მუშაობისთვის

LED ზოლები, ამოჭრილი მხოლოდ e დიაგრამიდან.

ბ მითითებულ ადგილას გათიშვის თავიდან ასაცილებლად

LED ზოლს შორის, შედუღება მხოლოდ d ნიმუშის ნახაზში.

LED ზოლები გაყვანილობის დიაგრამა

MOX RGB კონტროლერი

RG Dim Wifi

GB მერ

მძღოლი / ტრანსფორმაცია

მერ

გვერდი 2/2

ორიგინალური ნახატები და საცნობარო გვერდები

LUCEO ASSEMBLY GUIDE

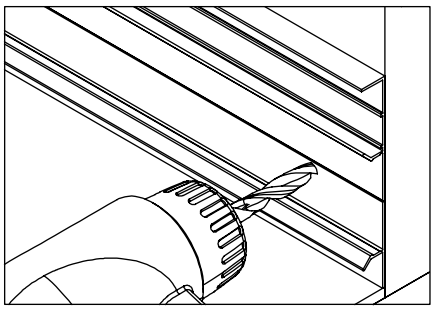

1 Installation can be done with screws or silicone glue. The correct application must be carefully identified according to the wall material.

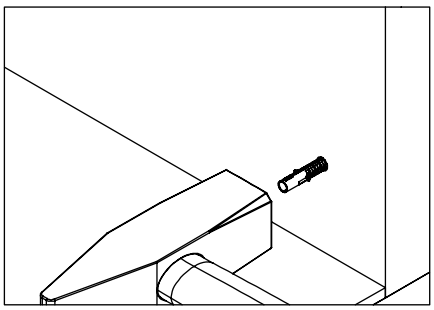

2 Place the correct dowels according to the wall material into the drilled holes.

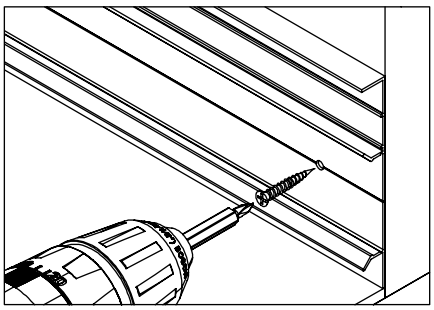

3 Screw the wall fixation parts to the places that are drilled at 50cm intervals.

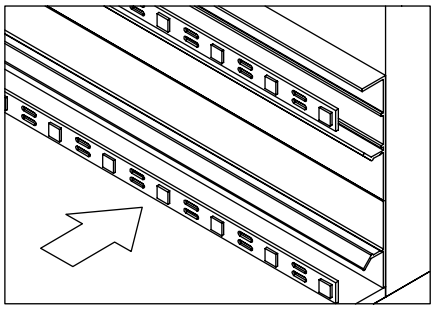

4 Insert the LED strips into the slots at the top and bottom of the profile.

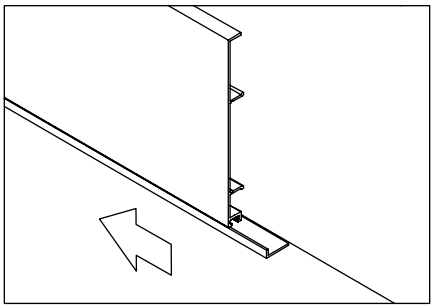

5 Slide to connect the bottom diffuser to the front cover.

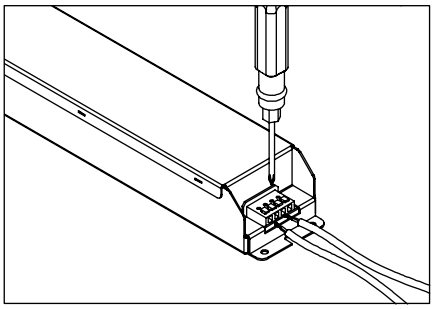

6 Connect the LED strips and the driver and the driver to the mains. Cables can be carried within the profiles for multi-drive connections. Consult local electricians to obtain accurate results.

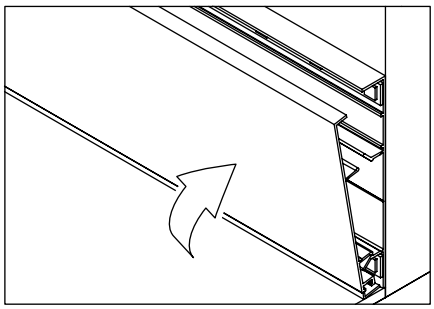

7 Press the front cover against the back plate until itclicks into place.

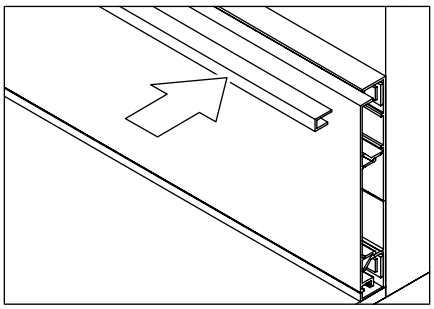

8 Insert the top diffuser.

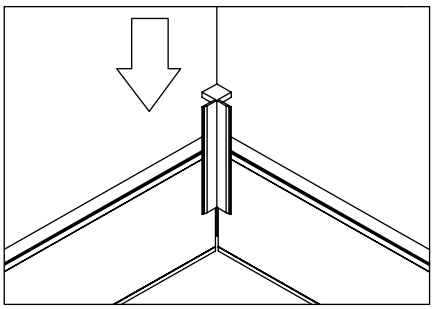

9 Apply adhesive to the internal corners to secure them in position.

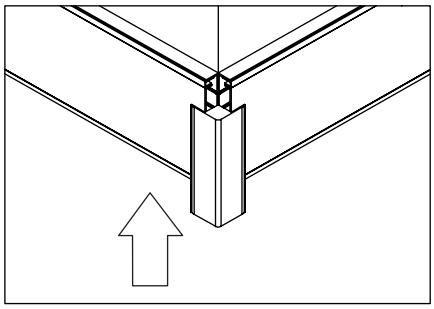

10 Apply adhesive to the external corners to secure them in position.

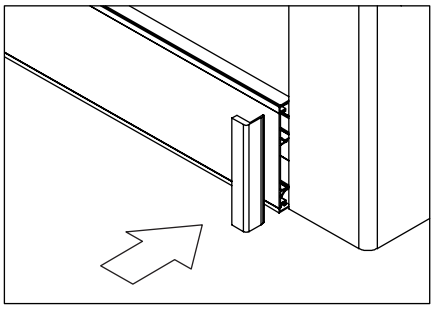

11 Apply adhesive to the ending parts to secure them in position.

LED STRIP CUTTING & EXTENDING

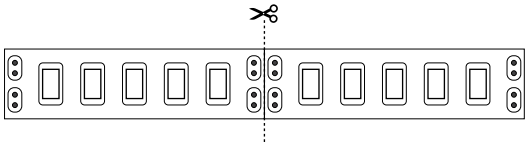

For correct operation of the LED Strip, cut only from the location indicated in the diagram.

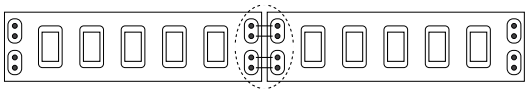

To avoid disconnection between the LED Strip, solder only at the location indicated in the sample drawing.
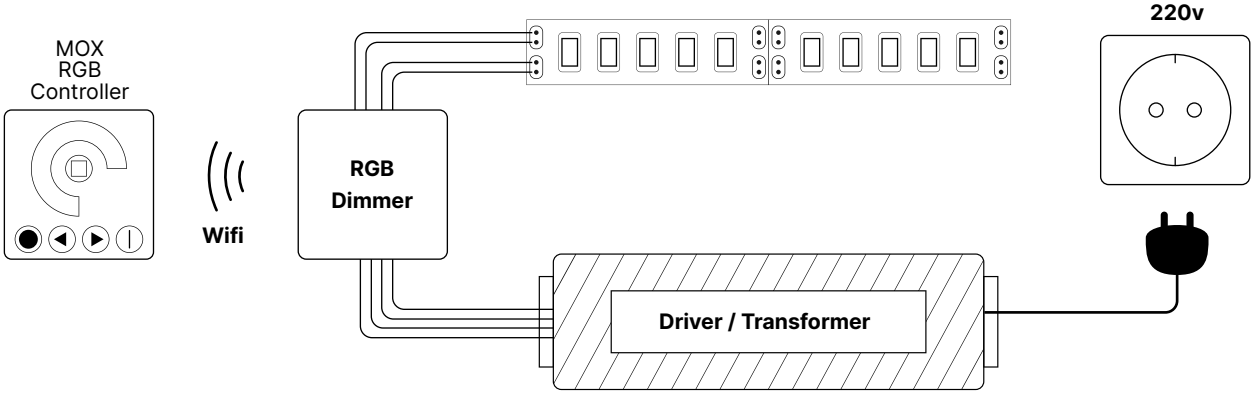
LED STRIP WIRING DIAGRAM